INGENIERÍA, GESTIÓN
Y COMERCIO S.L. 2008

AUDITORIA MUNICIPAL DEL ALUMBRADO PUBLICO DE MERIDA



INFORME FINAL - ANEXOS

Octubre de 2.009

AYUNTAMIENTO DE MÉRIDA
C/ Concordia, 9 Tlf.: 924 304 356/57 www.urbanismomerida.es
Urbanismo, Obras e Infraestructuras

ANEXO I:

FICHA I. TOMA DE DATOS GENERALES

Excmo.Ayuntamiento de Mérida
DELEGACIÓN DE URBANISMO, OBRAS E INFRAESTRUCTURAS
Concordia nº 9, 06800 - Mérida

CUADROS DE ALUMBRADO PÚBLICO DE MÉRIDA

DATOS GENERALES DEL CUADRO

REF. AYUNTA.		**REF. CIA. SUMI.**		**REF. INDUSTRIA**			
DIRECCIÓN				**COOR. UTM**			
TENSIÓN (V)		**POT. CONTRATO (W)**		**ICP (A)**	❑ :	**MAXIM.**	❑

ACOMETIDA ELÉCTRICA

INDIVIDUAL	**SI** ❑	DIRECTA DE C.T.	❑	DE R.B.T.	❑	**LONGITUD (m)**	
	NO ❑					**SECCIÓN (mm2)**	
MONTAJE	**AÉREA** ❑		**MATERIAL**	**Cu** ❑		**TIPO CONDUCTOR**	
	SUBTERRÁNEA ❑			**Al** ❑		**AISLAMIENTO**	
POT. MÁX. ADMISIBLE (kW)			**INSTALADOR**				

CAJA GENERAL DE PROTECCIÓN

SITUACIÓN	**ALOJADA EN CUADRO**	**SI** ❑	**NO** ❑	**GRADO DE PROTECCIÓN**	IP	
	EXTERIOR	**SI** ❑	**NO** ❑		IK	
	OTRA SITUACIÓN (ESPECIFICAR)					
	COORDENADAS UTM		**INT. NOMINAL FUSIBLE (A)**			

CUADRO DE PROTECCIÓN

DIMENSIONES (m)	ALTO		**UBICACIÓN**	EXTERIOR ❑	**INCLUYE EQUIPO DE MEDIDA**	SI ❑	
	ANCHO			INTERIOR ❑		NO ❑	
	FONDO		**PUESTA A TIERRA**	PICA ❑			
MATERIAL	CHAPA	❑		PLACA ❑			
	POLIÉSTER	❑		OTRO ❑			
	ACERO INOX.	❑		RESISTENCIA (Ω)			
	OTROS(Indicar)	❑		SECCIÓN LINEA PRAL. MM2			
MONTAJE	PARED ❑	**ROTULACIÓN**	SI ❑	**PTO. LUZ INTERIOR**	SI ❑	**BASE DE ENCHUFE**	SI ❑
	SUELO ❑		NO ❑		NO ❑		NO ❑

ENCENDIDO MANUAL	SI ❑	**PROTECCIONES GENERALES**						
	NO ❑	Disposi.	I_N (A)	P_C (KA)	V (Vol)	P (kva)	Marca	
ENCENDIDO AUTOMÁTICO	**CÉLULA FOTOELÉCTRICA** ❑	I. Gral.						
	RELOJ: HORARIO ❑, ASTRONOM. ❑	Regula.						
	AUTÓMATA: URBILUX ❑, IMES ❑	Contac.						
	OTROS ❑							

EQUIPO DE MEDIDA

UBICACIÓN		PROPIEDAD	COMPOSICIÓN
Incluido en el CM ❑	En armario adosado al CM ❑	Propio ❑	Activa ST ❑ - DT ❑ - Integral ❑
	En armario independiente ❑	Alquiler ❑	Reactiva ❑ - Maxímetro ❑, Trafos:

CARACTERÍSTICAS DE LAS SALIDAS

LÍNEA Nº	SECCIÓN MM²	AÉREA / SUBTE.	I. DIFER. A/mA	I. MAG. A	TUBO MM	LONG. M	TRAZADO (Calles)
1							
2							
3							
4							
5							
6							
7							
8							
9							
10							
11							
12							
13							

CARACTERÍSTICAS DE LAS LUMINARIAS

LÍNEA Nº	TIPO-1					TIPO-2					TIPO-3				
	Marca	Modelo	Ud	Cierre	Color	Marca	Modelo	Ud	Cierre	Color	Marca	Modelo	Ud	Cierre	Color
1															
2															
3															
4															
5															
6															
7															
8															
9															
10															
11															
12															
13															

Cierres: **V** = Vidrio, **P** = Policarbonato, **M** = Metacrilato, **PE** = Polietileno, **ARI** = Metacrilato alta resistencia al impacto

CARACTERÍSTICAS, POTENCIA Y Nº DE LAS LÁMPARAS															POTENCIA W
VAPOR SODIO					V. MERCURIO			HALOG. MET.			OTRAS				
70	100	150	250	400	125	250	400	70	150	250					

CARACTERÍSTICAS DE LOS SOPORTES

TIPO-1					TIPO-2					TIPO-3				
Tipo	Material	H / S	Ud	Color	Tipo	Material	H / S	Ud	Color	Tipo	Material	H / S	Ud	Color

Tipo: **B** = Báculo, **C** =Columna, **BM** = Brazo mural

H = Altura, **S** = Saliente

ESQUEMA UNIFILAR

FOTOGRAFIAS

ANEXO II:

TOMA DE DATOS DE PARAMETROS ELÉCTRICOS

ANEXO II: TOMA DE DATOS DE PARAMETROS ELECTRICOS

CM		INTENSIDAD DE ARRANQUE			INTENSIDAD DE NOMINAL			INTENSIDAD REDUCIDA			TENSIÓN			FACTOR DE POTENCIA			TENSIÓN	SISTEMA NORMAL	
		R	S	T	R	S	T	R	S	T	R	S	T	R	S	T	TENSIÓN	I. TOTAL	COS TOTAL
		A	A	A	A	A	A	A	A	A	V	V	V				V	A	
III MILENIO	C001 CAMINO DE LA MAGDALENA	10,4	12,4	15,4	10	11,4	14,8	8,2	10	12,8	238	240	238	0,66	-0,97	0,27	238	12	0,93
	C002 C/ TRÉBOL	13,2	3,2	12,6	6,2	2,8	6	5	2,4	4,8	238	240	227	0,99	-0,13	-0,99	235	5	-0,93
EL PERI	C003 C/ ALCÁNTARA	22,4	20,6	23,2	21,6	19,8	22,4				234	237	236	-0,91	-0,15	0,82	235	21,2	-0,93
	C004 C/ALCÁNTARA	37,4	44,4	45,2	37	44	44,8				237	238	236	0,89	0,89	0,85	237	41,8	0,88
SAN JUAN	005 C/BUENAVISTA	36,2	15	36,6	35,6	14,4	35,4				141	143	140	0,97	0,91	0,62	141	28,4	0,86
	006 C/LATEROS	74,8	69,2	71	72,8	68,6	69,4				138	138	135	0,96	0,26	-0,62	137	70,2	0,96
	007 AVDA. DE CASA HERRERA	77,4	75,6	58,6	76,8	74,4	57,8				142	141	140	0,97	0,88	0,93	141	69,6	0,93
	008 AVDA. DE CASA HERRERA																		
MONTEALTO	009 C/ TALAYUELA	21,6	24	30	21,4	23,4	29,6				233	233	233	0,92	0,96	0,93	233	24,8	0,93
	010 C/VILLAMESIAS	39,2	23,2	30,4	38,8	22,8	29,8				247	248	247	0,9	0,91	0,91	247	30,4	0,91
Mª AUXILIARORA	011 C/VICENTE BARANTES	38,4	62,2	70,4	38	61,8	70				141	141	138	0,9	0,73	0,93	140	56,6	0,86
	012 C/VICENTE BARANTES																		
	013 C/LÓPEZ CANDELA	8,8	8	6,8	8,4	7,8	6,6				139	139	137	0,91	0,6	0,9	138	7,6	0,83
URB. LAS LOMAS	014 PLAZA OSCAR ARIAS	12,2	13,2	20,8	11,8	13	20,4				237	237	237	0,9	0,78	0,75	237	15	0,81
URB. REINA SOFIA	015 C/JUAN ANTONIO DIAZ PINTADO	22,6	19,8	18,6	22,2	19,4	18,4				240	240	240	0,11	-0,79	0,91	240	20	0,89
	016 C/ EUGENIO GARCÍA SANDOVAL	8,4	6,6	8,8	8,2	6,4	8,4	7,4	6	7,6	240	242	241	0,15	0,12	0,11	241	7,6	0,13
URB. SALESIANOS	017 C/ TURÍN	39,2	38,8	39,6	38,8	38,2	38,8				240	242	241	0,32	0,29	0,2	241	38,6	0,27
	018 C/ SALESIANOS	24	26,2	22,2	23,4	25,8	22				242	243	242	0,93	0,93	0,95	242	23,6	0,94
POL. REINA SOFIA	019 AVDA. JUAN PABLO II	17,2	24	23,8	16,8	23,6	23,4	13,6	23,4	23,4	242	244	242	0,9	0,96	0,94	243	21,2	0,94
	020 C/DE LOS TALLERES	12,4	7	5,8	12,2	6,8	5,4				244	244	244	-0,97	0,94	-0,06	244	8	-0,94
	021 CTRA. DE VALVERDE	25,6	38,4	34,6	25,4	35,8	32,6				135	134	132	0,9	0,9	0,74	133	31,2	0,86
	022 AVDA. REINA SOFIA	42,8	35,6	35	42	35	34,2	38	30,6	29,6	231	234	232	0,89	0,06	-0,84	232	37	0,88
SAN LUIS	023 C/ SAN LUIS	32,4	24,6	35	31,6	24,2	34,2				236	236	234	0,9	0,92	0,9	235	30	0,91
	024 C/ MERIDA DE LOS CABALLEROS																		
	025 C/MÉRIDA DE LOS CABALLEROS																		
LA ANTIGUA/ SINDICALES	026 AVDA JUAN CARLOS I	6,8	15	11	5	14,2	10				228	230	229	0,76	0,89	0,9	229	9,8	0,88
	027 AVDA JUAN CARLOS I																		
	028 AVDA. JUAN CARLOS I	56	53	61,2	55,4	52	60,4				141	140	139	0,9	0,98	0,97	140	55,8	0,95
	029 NTRA. SEÑORA DE LA ANTIGUA	11	13,2	11	10,6	13	9,8				131	130	128	0,66	0,84	0,9	129	11,2	0,81
	030 C/ NAVALMORAL DE LA MATA	35,6	36	41	35,2	35,4	40,4				137	137	133	0,91	1	0,97	135	37	0,97
SANTA CATALINA	031 C/ XENODOQUIO	20,8	24,4	34	20,4	24	33,4				136	136	134	0,9	0,48	0,78	135	25,8	0,74
	032 C/CAÑAMERO	0	0	11	0	0	10,8				244	245	242	1	1	0,77	243	3,6	0,77
	033 C/SAN LÁZARO	25,2	28,6	24	23,8	28	23,2				139	138	137	0,92	0,86	0,85	138	25	0,88
POL. CARRIÓN	034 C/ CANTEROS	7,8	7,8	10,2	7,6	7,6	10				231	234	231	-0,7	0,93	0,28	232	8,4	0,91
PLATONAL DE VERA	035 C/ CAMINO DEL PERAL	24,4	22,2	26,6	24	21,4	26				239	239	239	-0,88	-0,85	-0,84	239	23,8	-0,86
BDA. LAS TRES CASAS	036 C/ FRANCIA	7,8	17	5	7,4	16,6	4,8				237	232	237	0,88	0,81	0,84	235	9,6	0,83
POL. IND. ALBARREGAS	037 CAMINO VIEJO DE MIRANDILLA	20,4	15,2	24,8	19,8	14,8	24	16,6	12,4	20,2	221	224	221	0,93	0,9	0,85	222	19,6	0,89
POL. IND. EL PRADO	038 C/LAS PALMAS	57	58,8	36,6	27,8	27,2	18,4	24,4	18,6	14	229	231	230	0,93	0,97	0,9	230	24,4	0,94
	039 C/BILBAO	15,8	13,2	9	15,6	12,8	8,8	13,4	10,8	7,4	236	238	237	0,91	0,89	0,94	237	12,4	0,91
	040 C/ BILBAO	23,46	28,75	19,09	22,77	28,29	18,86				234	236	234	0,93	0,14	-0,76	234	23,23	0,85
	041 C/ PAMPLONA	28,8	14,4	37,6	28,2	14,2	37,2				232	234	232	0,67	0,99	0,3	232	26,6	0,52
	042 C/ VALLADOLID	43,2	38,2	32,6	42,6	37,6	32,2				235	238	236	0,91	0,92	0,92	236	37,4	0,92

	CM	INTENSIDAD DE ARRANQUE			INTENSIDAD DE NOMINAL			INTENSIDAD REDUCIDA			TENSIÓN			FACTOR DE POTENCIA			TENSIÓN	SISTEMA NORMAL	
		R	S	T	R	S	T	R	S	T	R	S	T	R	S	T	TENSIÓN	I. TOTAL	COS TOTAL
		A	A	A	A	A	A	A	A	A	V	V	V				V	A	
	043 C/ VALLADOLID	39	22,8	34	38,4	22,2	33,4				235	233	233	0,56	-0,87	0,31	233	31,4	0,69
	044 C/ SEVILLA	16	22,4	23,4	15,6	22	23,2				231	230	230	-0,99	0,87	0,91	230	20,2	0,94
URB. EL PRADO	45 AVDA. DEL PRADO	63,6	66,4	26,2	62,6	65,6	25,6				240	243	241	0,85	-0,03	0,87	241	51,2	-0,96
	046 C/ LOS TEMPLARIOS	27,2	17,8	26	27	17,4	25,6				235	238	234	0,89	0,9	0,89	235	23,2	0,89
URB. LA CROSS	047 AVDA. MARQUES DE MONCARA	30,6	28,8	31	30	28,4	30,4	28,4	26,2	28,8	221	223	221	-0,99	0,95	-0,99	222	29,6	0,99
BDA. E. TIERNO GALVÁN	048 PLAZA ENRIQUE TIERNO GALVÁN	17	28	23	16,8	27,6	22,8				139	138	136	0,45	0,54	0,9	137	22,4	0,66
SAN AGUSTÍN	049 C/ CALAMONTE	11,8	14,8	11,2	11,4	14,4	11				137	137	134	0,99	0,92	0,86	136	12,2	0,93
BDA. SAN ANDRES	050 C/PABLO NERUDA	70,2	68	82,2	69,2	67,2	81,4				142	143	140	0,89	0,83	0,83	141	72,6	0,85
CAMINO VIEJO DE MIRANDILLA	051 CAMINO VIEJO DE MIRANDILLA	29,8	21,8	26	29	20,2	25,6				138	138	137	0,92	0,94	0,81	137	24,8	0,9
BDA. DE CARRIÓN	052 C/BDA. DE CARRIÓN	7			6,8						227			0,94			227	6,8	0,94
MARQUES DE PATERNA	053 C/ LA MANCHA	23,2	29,8	21,8	22,8	28,2	21,4				231	233	233	0,89	0,89	0,89	232	24	0,89
ZONA SUR -BODEGONES	054 PLAZA DE ZORRILLA	46	50,4	44,6	45,4	49,8	44,2				239	240	240	0,91	0,9	0,9	239	46,4	0,9
	055 C/ LEONOR DE AUSTRIA	8,6	12,2	6,6	8,4	12	6,4				225	227	226	-0,92	-0,96	0,97	226	8,8	-0,98
	056 C/ LUIS DE MORALES	24,6	33,2	6,8	24	32,6	6,6	23,8	32,2	5,2	231	230	234	0,75	0,74	0,82	231	21	0,75
	057 C/ SAN PEDRO DE ALCÁNTARA	45,2	50,4	42	44,8	50	41,2				239	240	238	-0,06	-0,89	0,83	239	45,2	-0,88
	058 C/ SANTA TERESA DE JORNET	27,2	14,8	21,6	26,8	14	21,2	26,8	12,4	20,8	232	233	232	-0,93	0,84	0,12	232	20,6	0,89
	059 C/ ANTONIO GARCÍA BELLIDO	33,2	19,4	21,8	32,2	18,4	20,2				228	233	231	0,91	0,92	0,9	231	23,6	0,91
	060 CAMINO DEL PERAL	8,4	8,4	8,8	8	8,2	8,6	6,6	6,8	5,8	220	221	220	0,91	0,89	0,81	220	8,2	0,87
	061 C/ LUIS BUÑUEL	22,4	22,4	14,6	21,8	21,2	13,6				132	132	131	-0,99	-0,88	-0,98	131	18,8	-0,97
	062 C/ CARTAGENA	18	27	17,6	17,6	26,8	17,2				237	238	238	0,86	0,75	0,85	237	20,4	0,81
	063 C/ JORGE GUILLEN	30,6	30,8	32,2	30	30,2	31,2	26,2	26	27,4	231	232	218	-0,85	0,89	0,03	227	30,4	0,89
	064 C/JUAN ANTONIO DE VERA FIGUEROA	30,2	35,8	43,8	29,6	35,2	42,8				229	230	229	0,8	0,84	0,79	229	35,8	0,81
	065 C/ DON BENITO	14,4	10,2	29,8	13,6	9,8	29,2				239	240	238	0,78	0,82	0,86	239	17,4	0,84
	066 C/ ANTONIO HERNÁNDEZ GIL	20,8			20,4						237			0,9			237	20,4	0,9
	067 AVDA. DE LUSITANIA	5,6	5,2	6,6	5,2	5	6,4				229	231	229	0,18	0,28	0,21	229	5,4	0,22
URBA. LA CALZADA	068 C/ MADRE TERESA DE CALCUTA	17	25,2	21,2	16,4	24,8	20,6				234	234	234	0,97	0,93	0,93	234	20,6	0,94
	069 C/ DULCE CHACON	17,4	19,4	20,8	17	18,8	20,4				235	235	235	0,98	0,97	0,98	235	18,8	0,98
POLIGONO NUEVA CIUDAD	070 AVDA. DE LA HISPANIDAD	30	36	47,4	29,4	35,4	46,8				227	225	223	0,76	0,75	0,79	225	37,2	0,77
	071 C/PUERTO RICO	5,2	13	12,2	5	12,6	12				230	233	235	-0,96	0,86	-0,24	233	9,8	-0,94
	072 C/ JUAN FRANCISCO BABIANO GINER	10	13	32	1	2	7				229	230	229	-0,68	1	0,88	229	3	0,96
	073 AVDA. DUQUE DE AHUMADA	33,6	29	29,6	33,2	27,6	29,2				225	229	227	0,8	0,84	0,81	227	30	0,82
	074 C/JUAN FRANCISCO BABIANO GINER	7,6	5,2	7,6	7,4	5	7,4				226	227	227	0,9	0,93	0,82	226	6,6	0,88
	075 C/ANTONIO CAMPOS HOYOS	2,8	10,4	3,2	2,4	10,2	3				244	244	243	0,99	0,96	0,94	243	5,2	0,97
	076 AVDA. DE LAS AMÉRICAS	34,2	39,2	42,2	33,8	39	41,6				232	234	233	0,91	0,96	0,91	233	38	0,93
	077 C/JARDÍN BOTÁNICO	16,4	14	17,4	16	13,8	16,8				228	231	230	0,75	-0,97	-0,16	229	15,4	-0,95
	078 C/PIO BAROJA	4	4,4	2,8	3,6	4,2	2,6				244	235	240	0,66	-0,96	0,79	239	3,4	0,9
	079 C/PIO BAROJA	4,8	7,6	6,4	4,6	6,8	6,2				241	246	245	0,14	1	-0,08	244	5,8	-0,97
	080 C/ VIRIATO	15,2	6	13	13,2	5,4	12				229	231	230	0,76	0,86	0,83	230	10,2	0,81
	081 C/ANDRES VALVERDE LÒPEZ	2,8	3	11	1,8	2	8				233	235	233	-0,67	0,32	0,83	233	4	0,87
	082 PARQUE MANUEL PACHECO	3,2	3,4	3,4	2,8	3,2	3,2				233	233	232	0,95	0,96	0,97	232	3	0,96
	083 AVDA. DE LA CONSTITUCIÓN	35,4	29,8	31	34,4	29	30,6				226	228	223	-0,66	-0,73	-0,71	225	31,4	-0,7
	084 C/ JUAN SEBASTIAN EL CANO	75	66,4	74,4	74,2	65,6	73,6				236	238	236	0,82	0,79	0,8	237	71	0,8
	085 C/ EUGENIO HERMOSO	2,4	5	6,2	2	4,6	6	1,4	3,8	4,8	231	232	231	0,18	0,09	0,23	231	4,2	0,17
	086 PLAZA DE SAN SERVÁN Y SAN GERMÁN	2,4	1,4	2,2	2,2	1,2	2				226	227	226	0,33	-0,17	0,16	226	1,8	0,42
	087 TRAVESÍA EUGENIO HERMOSO	6,4	0	0	5,8	0	0				227	111	111	0,87	1	1	149	1,8	0,87

	CM	INTENSIDAD DE ARRANQUE			INTENSIDAD DE NOMINAL			INTENSIDAD REDUCIDA			TENSIÓN			FACTOR DE POTENCIA			TENSIÓN	SISTEMA NORMAL	
		R	S	T	R	S	T	R	S	T	R	S	T	R	S	T	TENSIÓN	I. TOTAL	COS TOTAL
		A	A	A	A	A	A	A	A	A	V	V	V				V	A	
	088 PARQUE ALVAREZ LENCERO	4,8	9	2	4,6	3	1,4				239	241	239	0,95	0,97	0,99	239	3	0,96
	089 C/BELLAVISTA	55	55	50,2	54	54,2	49,2				216	217	217	-0,74	0,87	0,19	216	52,4	0,92
	090 C/RONDA DEL DESCUBRIMIENTO	21,6	34,8	39	21,2	34,4	38,6				230	230	227	0,9	0,91	0,85	229	31,4	0,89
	091 C/ GUILLERMO MARCONI																		
	092 C/ JUAN DE MENDOZA	14,8	16,2	20	12,8	15,2	18,6				225	225	225	0,9	0,94	0,93	225	15,4	0,93
	093 AVDA DE LA LIBERTAD	25	9,8	16,8	24,6	9,4	16,4	21,4	8,2	14,4	231	233	230	0,73	0,87	0,75	231	16,8	0,76
	094 AVDA DE LA LIBERTAD																		
	095 AVDA DE LA LIBERTAD	20,8	5,6	5,2	20,6	5,2	5,2				231	233	76	0,66	0,79	0,77	180	10,2	0,7
	096 AVDA. DE PORTUGAL	34,2	30	21,2	33,8	29,6	20,8	29	25,2	17	222	227	226	0,96	0,97	0,98	225	28	0,97
BARRIADA SAN ANTONIO	097 C/CARLOS FERNANDEZ CASADO	11,2	9,4	8,4	10,8	9,2	8,2				223	225	224	-0,73	-0,75	-0,68	224	9,4	-0,72
	098 C/ VICENTE SOS BAYNAT	26,4	30,6	31,2	26	30,4	30,8				142	141	139	0,99	0,97	-0,99	140	29	0,99
	099 C/VICENTE SOS BAYNAT	FALTA																	
CTRA. DE ALANGE	100 CTRA. DE ALANGE	2,6	13,6	18,2	2,4	13,4	18,2				137	136	134	0,72	0,48	0,53	135	11,2	0,52
URBANIZACIÓN EL DISCO	101 C/NAUMAQUIAS	25,4	31,6	23,4	25	31	22,8	20,2	25,2	18,4	235	238	236	0,07	-0,82	0,88	236	26,2	0,93
	102 C/SENECA	18,6	23,4	21,4	18	23	21				236	238	236	0,88	0,88	0,87	236	20,6	0,88
URB. EL DISCO/ANTIGUA CAMPSA	103 C/DENARIA	11,4	16	16	11,2	15,8	15,8				231	233	233	0,11	0,93	-0,8	232	14,2	0,96
CABO VERDE	104 C/ CABO VERDE	4	6,2	5,2	3,8	6	5,2				137	139	137	-0,88	-0,97	-0,78	137	5	-0,9
	105 C/ CABO VERDE	32,6	26,4	26,6	31,4	26	24,4				134	133	132	0,88	0,83	0,91	133	27,2	0,87
URBANIZACIÓN LA CORCHERA	106 C/COMARCA TIERRA DE BARROS	33,8	42	38,6	33,2	40,8	38,2				235	238	237	-0,07	-0,87	0,83	236	37,4	-0,91
	107 C/COMARCA DE LA VERA	28,6	35,4	34,4	28	34,6	33,8				239	241	239	0,71	0,88	0,85	239	32,2	0,83
	108 C/ JUAN CANET	4,8	4	12,4	4,4	3,8	12,2				230	232	227	0,97	0,97	0,97	229	6,8	0,97
LOS MILAGROS	109 C/CENTRAL	15	14,8		14,6	14,2					116	115		0,81	0,82		115	14,4	0,82
	110 AVDA. DE LOS MILAGROS	49	42,4	30,4	48,2	41,4	29,8				133	133	132	0,75	0,95	0,79	133	39,8	0,84
	111 AVDA. VIA DE LA PLATA	17,2	25,4	29	17	25	28,4				132	130	128	0,9	0,64	0,9	130	23,4	0,82
	112 AVDA. DE LOS MILAGROS	FALTA																	
BARRIADA SAN BARTOLOME	113 C/ ORESTIADA	39,8	36,4	31,6	38,8	35	30,8				139	139	137	0,77	0,9	0,79	138	34,8	0,83
	114 C/ ORESTIADA	49,8	55,6	40,2	49,2	55,2	39,6				228	228	228	0,86	0,83	0,84	228	48	0,84
BARRIADA STA. EULALIA	115 C/ PANADEROS	18,8	20,6	20,2	17,8	19,4	19,2				137	136	134	0,97	0,36	-0,76	135	18,8	0,96
	116 C/ ARISTOTELES	28,8	36	33,6	27,4	33,2	31,6				233	234	232	0,92	0,94	0,93	233	30,8	0,93
MONTEADIREM	117 MONTEADIREM	37,8	30	35,2	37,2	29,4	34,6				230	234	232	0,89	0,88	0,85	232	33,8	0,87
AVENIDA DEL LAGO	118 AVDA. DEL LAGO	3,2	4,8	6,6	3	4,4	5,8	2,6	3,8	5	230	231	228	0,81	0,88	0,86	230	4,4	0,86
	119 POZO DEL SAPO	11,2	9,8	13,2	10,6	8,8	12,6	9,4	8	12,4	232	233	231	0,93	0,96	0,95	232	10,6	0,94
	120 C/ DEL PALO	6,2	3,4	4,8	6,2	3,4	4,8				228	230	229	0,97	-0,68	0,3	229	4,8	0,94
LAS ABADIAS	121 RONDA DE LOS EMERITOS	0	5	3	0	4,6	2,6				233	230	229	1	0,95	0,06	230	2,4	0,73
	122 AVDA. EMERITA AUGUSTA	36	29,8	32,2	35,2	29,2	30,2	28	24,6	25	225	229	227	0,88	0,88	0,87	227	31,6	0,87
	123 C/ ALMENDRAL	20	20,4	13	19,8	20	12,8				227	230	230	0,91	0,93	0,92	229	17,4	0,92
	124 AVDA. DE LAS ABADÍAS	14,2	13,2	18,6	13,6	13	17,8				133	133	132	0,51	0,84	0,86	132	14,8	0,76
URB. NUEVO MERIDA	125 C/ LA FANEGA	34,8	31,4	36,8	34,4	30,4	35,4				233	233	232	-0,24	-0,93	0,74	232	33,4	-0,95
VIVIENDAS RENFE	126 AVDA. DEL FERROCARIL	10,6			10,2						230			0,97			230	10,2	0,97
FERIAL	127 FERIAL	3	24,8	18,6	2,8	24	17,8				240	241	240	0,02	0,86	-0,86	240	14,8	0,99
LA CHIMENEAS	128 ARENAL DE PAN CALIENTE	1,4	6,8	8,2	1,2	6,2	7,8	0,6	5,4	6,2	235	236	235	0,89	0,99	0,86	235	5	0,95
PROSERPINA	129 C/ ARIES	34,4	28,8	34,6	33,4	28,2	34				247	248	246	0,81	0,85	0,85	247	31,8	0,84
	130 C/ ARIES																		
	131 AVDA. DE PROSERPINA	15,2	15,4	16,6	15	15	16,2				232	232	231	0,9	0,89	0,87	231	15,4	0,89
	132 C/ CENTAURO	9,8	17	15,6	9,6	16,6	15,2				237	234	232	0,89	0,89	0,87	234	13,8	0,88

	CM	INTENSIDAD DE ARRANQUE			INTENSIDAD DE NOMINAL			INTENSIDAD REDUCIDA			TENSIÓN			FACTOR DE POTENCIA			TENSIÓN	SISTEMA NORMAL	
		R	S	T	R	S	T	R	S	T	R	S	T	R	S	T	TENSIÓN	I. TOTAL	COS TOTAL
		A	A	A	A	A	A	A	A	A	V	V	V				V	A	
	133 AVDA. PROSERPINA	29,6	30,4	29,6	29	30	29,4				238	240	238	0,91	0,9	0,91	238	29,4	0,9
	134 SOCIEDAD TIRO PICHON	7,4	7,6	6,4	7,2	7,4	6				233	235	233	0,88	0,85	0,88	233	6,8	0,87
ARENAL DE PAN CALIENTE	135 ARENAL DE PAN CALIENTE	21,4	23,6	19	21,2	23,4	18,6				137	135	135	0,97	0,93	0,94	135	21	0,95
CENTRO	136 AVDA. JOSÉ FERNÁNDEZ LÓPEZ	23,4	15,2	20,6	23,2	15	20,4				139	139	137	-0,79	-0,8	-0,29	138	19,4	-0,65
	137 C/DON CÉSAR LOZANO	48,2	38,2	41,2	47,8	37,8	41				135	137	134	0,83	0,82	0,9	135	42,2	0,85
	138 AVDA. JOSÉ HERNÁNDEZ LÓPEZ	26,6	34,6	26,8	26,2	34	26,4				229	228	224	0,88	0,86	0,88	227	28,8	0,87
	139 C/ ANTONIO PACHECO	3,6	4	7,6	3,4	4	7,4				135	134	132	0,97	-0,97	1	133	4,8	1
	140 C/ LUIS CHAMIZO	4			3,2						228			0,92			228	3,2	0,92
	141 C/ FRANCISCO DE ALMARAZ	12,6	14,4	11	11,8	13,8	10,6				135	133	132	0,97	0,87	0,74	133	12	0,89
	142 PLAZA DE ROMA	64,2	67	52,8	64	66,6	52,6				136	135	134	0,83	0,92	0,91	135	60,8	0,89
	143 PLAZA DE ROMA	15,2	11,8	28,8	14,8	11,6	28,4				241	243	243	-0,42	-0,2	-0,54	242	18,2	-0,45
	144 C/DEL PUENTE	13,2	7,6	8,4	12,6	7,4	7,8	12,8	7,4	7,8	133	133	131	0,94	-0,44	-0,14	132	9,2	-0,84
	145 C/ GRACIANO	2	2,4	2,4	1,8	2,2	2,2				134	134	136	-0,78	-0,35	-0,45	134	2	-0,5
	146 C/ATARAZANAS	19,8	17,2	16,6	19,6	17	16,4				138	137	135	0,02	0,08	-0,01	136	17,6	0,11
	147 PLAZA DE STO. DOMINGO	43,2	47,8	45,2	42,8	47,4	44,6	40,2	40,4	36,4	133	132	130	0,98	0,98	0,94	131	44,8	0,97
	148 C/CALDERON DE LA BARCA	28,2	31,4	40,6	28	31,2	40,4				128	129	126	0,86	-0,99	0,94	127	33,2	0,95
	149 SANTA CATALINA (TEMPLO DE DIANA)	28,8	26	30	28,6	25,8	29,6				134	136	134	0,98	0,99	1	135	28	0,99
	150 RAMBLA SANTA EULALIA	43,4	39,4	43,8	41,6	37,6	42				140	142	141	-0,97	0,79	0,67	141	40,4	0,9
	151 RAMBLA SANTA. EULALIA	18,6	17,6	8,2	18,2	17,4	8				138	138	137	0,73	-0,76	-0,99	138	14,4	0,99
	152 C/SANTA LUCIA	9,6	21,2	16,6	9,4	20,8	16,2				135	133	132	0,58	0,78	1	133	15,4	0,87
	153 C/PONTEZUELAS	54,4	32	50,2	53,8	31,6	49,8				131	132	131	0,84	0,87	0,99	131	45	0,92
	154 C/PONTEZUELAS	18,6	18,2	20,4	18	18	20,2				131	132	129	-0,75	0,98	0,27	130	18,6	0,96
	155 PLAZA DE ESPAÑA	29,8	30,2	29,2	29,2	29,8	28,6				131	130	130	0,86	0,83	0,87	130	29,2	0,86
	156 C/CALADERON DE BARCA	66,4	55,2	60	65,8	54,8	59,4				135	134	132	-0,85	-0,86	-0,76	133	60	-0,83
	157 AVDA. EXTREMADURA	11,6	5,8	11,2	11,2	5,6	10,6				227	228	229	0,9	0,86	0,87	228	9,2	0,88
	158 C/MARQUESA DE PINARES	29,2	26,8	14,8	28,8	26,4	14,6	28,2	25,6	14,2	137	137	135	0,83	0	-0,79	136	23,2	-0,87
	159 CONSERVATORIO	54,4	53,8	54,2	53,6	52,2	52,2	47,7	46,8	47,4	140	139	138	0,9	0,09	-0,84	139	52,6	0,9
	160 PLAZA DEL TURISMO	0	8	5	0	7,6	4,8				233	233	235	1	0,88	0,86	233	4	0,87
	161 C/ SANCHO PÉREZ	9,6	11,6	13,2	9,2	11,4	12,8				138	137	136	0,87	0,97	0,87	137	11	0,91
	162 PLAZA RINCON DE LOS POETAS	16,8	24,2	26,2	16,6	23,8	25,8				138	137	136	0,9	0,98	0,87	137	22	0,93
	163 C/FELIX VALVERDE LILLO	8,2	6	8,6	8	5,8	8,4				137	136	134	0,36	0,9	-0,86	135	7,4	0,93
	164 C/MARGARITA GARCÍA DE BLANES	7,8			7,6						235			0,95			235	7,6	0,95
	165 C/ ALMENDRAL	20	24	23,4	19,8	23,6	23				132	133	131	0,12	0,17	0,41	132	22	0,24
	166 C/SAN JUAN DE DIOS	28,2	21,4	25,6	27,8	21,2	25				138	137	136	0,99	0,32	-0,31	137	24,6	1
	167 C/ TENIENTE FLOMESTA	17,4	20,8	19,2	17	20,4	18,8	14,6	18,8	16,6	230	233	231	0,91	0,87	0,86	231	18,6	0,88
	168 C/ POETA DECIANO	61	65	57,4	60,2	63,4	56,2				137	136	133	0,91	0,86	0,86	135	60	0,88
	169 C/ MARCO AGRIPA	27,8	35,2	33,6	27,6	34,8	33,4				135	137	137	0,93	0,96	0,86	136	31,8	0,92
	170 C/ JOSÉ RAMÓN MÉLIDA	3,6	6,2	10,8	3,4	5,8	10,4				229	234	229	0,98	0,83	0,87	231	6,4	0,89
	171 C/ CONCORDIA	12,2	12	0	11,4	11,4	0				138	139	46	1	0,53	1	107	7,6	0,87
	172 C/ PEDRO Mª PLANO	12,4	19,4	20	12,2	19,2	19,6				139	140	140	0,92	0,83	0,97	139	17	0,92
	173 C/ PAREJO	23	32,4	19	22,6	31,8	18,6				132	131	131	0,69	0,93	0,99	131	24,2	0,91
PUENTE FERNÁNDEZ CASADO	174 C/ ANAS	27	24,6	26	26,8	24,4	25,8				142	140	139	0,97	0,24	-0,57	140	25,6	0,98
	175 AVDA. REINA SOFÍA	38	38	34,8	37,6	37,6	34,4	37,8	37,8	34,6	229	232	230	0,86	0,87	0,87	230	36,6	0,87
CENTRO	176 C/SAN JUAN	4,8	4,8		4,6	3					117	115		0,95	0,96		116	4,2	0,95
ALBARREGAS	177 ZONAS VERDES ALBARREGAS	21,8	28,6	22,2	21,2	28,4	21,8				229	231	229	0,94	0,89	0,86	229	23,8	0,9

CM		INTENSIDAD DE ARRANQUE			INTENSIDAD DE NOMINAL			INTENSIDAD REDUCIDA			TENSIÓN			FACTOR DE POTENCIA			TENSIÓN	SISTEMA NORMAL	
		R	S	T	R	S	T	R	S	T	R	S	T	R	S	T	TENSIÓN	I. TOTAL	COS TOTAL
		A	A	A	A	A	A	A	A	A	V	V	V				V	A	
	178 ARENAL DE PAN CALIENTE	28,8	26,8	31,8	28,6	26,4	31,4				137	137	134	0,92	0,97	0,97	136	28,8	0,96
LA ISLA	179 Zonas verdes la isla	15,4	18,8	17	15,2	18,6	16,6				238	240	238	0,91	0,89	0,87	238	16,8	0,89
PERI SAN LÁZARO	180 C/ ALCANTARA	2,6	2,4	0	2,4	2,2	0				236	237	236	0,82	-0,06	1	236	1,4	-0,91
CENTRO	181 C/ LUIS ALVAREZ LENCERO	4,8	3,4	0	4,4	3,2	0				233	239	236	0,09	0,4	1	236	2,4	0,23
PUENTE LUSITANIA	182 PUENTE LUSITANIA	81,6	90,2	87,2	81	89,8	86,6				232	232	231	0,17	0,94	-0,83	232	85,8	0,94
	183 PUENTE LUSITANIA	80	78,4	90,2	79,4	77,8	89,8				230	234	239	0,33	-0,68	0,91	234	82,2	0,95

ANEXO III:

INVENTARIO. RESUMEN GENERAL DE CENTROS DE MANDO

ANEXO III: INVENTARIO - RESUMEN GENERAL DE CENTROS DE MANDO

Identificación		Dirección	Características del armario			Sistema Funcionamiento					Energía		Resumen de la Instalación			
Código	Descripción	Calle	Dimensiones (mm)	Material	Observaciones	Disp. de Encendido	Disp. de Ahorro	Ahorro	Contador	Nº Serie Contador	Potencia Contratada (W)	Nº Poliza	Total Líneas	Total Puntos Luz	Total Potencia Lámparas (W)	Potencia aconsejada a contratar (W)
001	III MILENIO CAMINO DE LA MAGDALENA	Camino de la Magdalena	1320x1700x400	Acero galvanizado	Cuadro que dispone de rotulación, encendido manual y puesta a tierra mediante pica con conductor de cobre de 16 mm2.	Urbilux	Regulador de tensión	13	Integral	83740585	10392	010475104982	4	46	10400	12480
002	III MILENIO JUNTO AVDA. DE LAS COMUNIDADES	Trébol	1320x1700x400	Acero galvanizado	Cuadro que dispone de rotulación, encendido manual y puesta a tierra mediante pica con conductor de cobre de 16 mm2.	Urbilux	Regulador de tensión	16	Integral	83901346	10392	010475104977	4	55	12210	14652
003	PERI SAN LAZARO	Alcántara	1000x750x300	Poliéster	El cuadro dispone de rotulación, encendido manual y puesta a tierra mediante pica con conductor de Cu de 16 mm2. El regulador de tensión está inactivo. ICP: 40A	Astro Nova	Regulador de tensión	0	Integral	073321335	20785	010473598214	9	157	16570	19884
004	PERI SAN LAZARO	Alcántara	1000x810x280	Acero galvanizado	El cuadro no dispone de rotulación, pero si de encendido manual y puesta a tierra mediante pica con conductor de Cu de 16mm2.	Astro Nova	Ninguno		Integral	063021829	24249	010473607608	4	76	20000	11040
005	SAN JUAN - CTRA. CC	Buenavista	1050x1000x300	Acero galvanizado	Cuadro de mando sin rotulación, con encendido manual y puesta a tierra.	Fotocélula + Rejoj analógico	Ninguno		Integral	0733002669	7967	010473524030	6	62	6900	8280
006	SAN JUAN - COLEGIO JUAN XXIII	Lateros	1000x750x30	Poliéster	Cuadro que dispone de rotulación, encendido manual, y puesta a tierra mediante pica y conducor cobre de 16 mm2. El regulador está inactivo.	Astro Nova	Regulador de tensión	0	Integral	973598	23980	010473581935	6	204	22050	26460
007	SAN JUAN - AVDA CASA HERRERA (BARRIADA)	Avda. Casa Herrera	1000x750x30	Poliéster	Mismo contador para CM-007 (barriada) y CM-008 (parque Albarregas). La potencia instalada hace referencia al consumo de los dos cuadros, así como las intensidades por fase medidas en situ. El cuadro dispone de rotulación, encendido manual y puesta a tierra mediante pica y conductor de cobre de 16 mm2.	Astro Nova City	Ninguno		Integral	83270068	32350	010473610433	6	147	15650	24600
008	SAN JUAN - AVDA. CASA HERRERA (PARQUE ALBARREGAS)	Avda. Casa Herrera	1000x750x30	Poliéster	Mismo contador para CM-007 (Barriada) y CM-008 (Parque Albarregas). La potencia instalada hace referencia al consumo de los dos cuadros, así como las intensidades por fase medidas in situ. El cuadro dispone de rotulación, encendido manual y puesta a tierra mediante pica y conductor de cobre de 16 mm2.	Astro Nova	Ninguno						6	34	4850	
009	MONTE ALTO	Talayuela	750x750x30	Poliéster	Cuadro que dispone de rotulación y encendido manual.	Astro Nova	Ninguno		Integral	89022053	13856	010474722916	3	76	13200	15840
010	MONTE ALTO	Villamesías	750x750x30	Poliéster	Cuadro que dispone de encendido manual, y rotulación deficiente (a boli)	Astro Nova	Ninguno		Integral	2094558	16000	010475005887	7	108	15000	18000
011	Mº AUXILIADORA - FACHADA PEUGEOT	Vicente Barrantes	1000x800x300	Poliéster	El contador es compartido por el Cuadro 011 (Barriada), y el Cuadro 012 (Parque Albarregas). El cuadro no dispone de rotulación, y tiene posibilidad de encendido manual. El regulador de tensión está inactivo.	Astro Nova City	Regulador de tensión	6	Activa y reactiva	A-7369530/R-8366032	13320	010473550877	6	48	11550	19740
012	Mº AUXILIADORA/FACHADA PEUGEOT(PARQUE ALBARREGAS)	Vicente Barrantes	750x750x300	Poliéster	El contador es compartido con el Cuadro 011 (Barriada) y el Cuadro 012 (Parque Albarregas). El regulardor de tensión está inactivo. El cuadro no dispone de rotulación. Tiene encendido manual.	Astro Nova	Regulador de tensión	2					2	25	4900	
013	Mº AUXILIADORA (DENTRO DEL PORTAL 6)	López Candela	850x650x500	Acero inoxidable	El cuadro dispone de encendido manual, pero no de rotulación. Tanto la Caja General de Protección como el Contador se encuentran en el cuarto de contadores del portal.	Astro Nova City	Ninguno		Integral	073002668	9130	010473520664	3	57	5700	6840

Identificación		Dirección	Características del armario			Sistema Funcionamiento					Energía		Resumen de la Instalación			
Código	Descripción	Calle	Dimensiones (mm)	Material	Observaciones	Disp. de Encendido	Disp. de Ahorro	Ahorro	Contador	Nº Serie Contador	Potencia Contratada (W)	Nº Poliza	Total Líneas	Total Puntos Luz	Total Potencia Lámparas (W)	Potencia aconsejada a contratar (W)
014	URBANIZACIÓN LAS LOMAS	Plaza Óscar Árias	800x600x200	Acero galvanizado	El contador está situado en el cuarto de contadores del portal nº 3. El cuadro dispone de rotulación y encendido manual. Tiene doble nivel pero está desconectado.	Astro Nova	Ninguno				13856	010473580874	5	59	8900	10680
015	URBANIZACIÓN REINA SOFIA	Juan Antonio Díaz Pintado	1000x750x300	Poliéster	El regulador no está activo. El cuadro dispone de rotulación, encendido manual y puesta a tierra mediante pica con conductor de cobre de 16 mm2.	Astro Nova	Regulador de tensión	0	Integral	01123708	13856	010475036002	6	69	13850	16620
016	URBANIZACIÓN REINA SOFIA	Eugenio García Sandoval	1000x750x300	Poliéster	ICP de 30A. El cuadro dispone de rotulación, encendido manual y puesta a tierra mediante pica con conductor de cobre desnudo de 35 mm2.	Astro Nova	Regulador de tensión	26	Integral	011237089	5196	010475035980	4	47	10650	12780
017	URBANIZACIÓN SALESIANOS (TRASERAS DIA)	Turín	750x750x300	Poliéster	El regulador de tensión está inactivo. El cuadro dispone de rotulación, encendido manual y puesta a tierra mediante pica con conductor de cobre de 16 mm2.	Astro Nova	Regulador de tensión	0	Integral	063025429	23000	010475000004	8	122	21750	26100
018	URBANIZACIÓN SALESIANOS	Salesianos	750x730x300	Poliéster	El regulador de tensión está inactivo. El cuadro dispone de rotulación, encendido manual y puesta a tierra mediante pica con conductor de Cu de 16 mm2.	Astro Nova	Regulador de tensión	0	Integral	0630125408	16000	010474999994	4	92	13250	15900
019	POLIGONO REINA SOFIA - AMPLIACIÓN	Avda. Juan Pablo II	1000x750x300	Poliéster	El cuadro dispone de rotulación, encendido manual y puesta a tierra mediante pica con conductor de Cu de 16 mm2.	Astro Nova City	Regulador de tensión	4	Integral	94842281	12320	010475177339	4	59	12290	14748
020	POLIGONO REINA SOFIA	De los talleres	500x530x200	Poliéster	El cuadro no dispone de rotulación pero si de encendido manual. Tiene doble nivel sin conectar.	Fotocélula + Rejoj analógico	Ninguno		Integral	89022063	3464	010473612766	1	15	3750	4500
021	POL. REINA SOFÍA - TRASERAS MERCEDES	Ctra. de Valverde	1000x750x300	Poliéster	El regulador de tensión está inactivo. El cuadro no dispone de rotulación pero si de encendido manual.	Astro Nova	Regulador de tensión	0	Integral	88492724	9959	010473550882	2	43	11000	13200
022	POLIGONO REINA SOFIA (MUEBLES MAYORAL)	Avda. Reina Sofía	1430x1500x400	Poliéster	El cuadro dispone de rotulación, encendido manual y puesta de tierra mediante pica con conductor de Cu de 16 mm2. Analizador de redes Descargador de sobretensiones.	Astro Nova City	Regulador de tensión	1	Integral	073002670	34000	010473546123	8	78	21400	25680
023	SAN LUIS - BARRIADA	San Luis	1260x1250x300	Poliéster	El cuadro no dispone de rotulación, pero si de encendido manual. Los cuadros 023 (Barriada), 024 (Parque) y 025 (Parque Albarregas) comparten el mismo contador y el encendido de los tres se realiza mediante un interruptor manual situado en el cuadro 023 (Barriada).	Astro Nova	Regulador de tensión	0	Integral	973673	23010	010473587616	5	59	10475	24570
024	SAN LUIS (PARQUE)	Mérida de los Caballeros	750x500x300	Poliéster	Los cuadros 023 (Barriada), 024 (Parque), 025 (Parque Albarregas) comparten el mismo contador, y el encendido de los 3 se realiza mediante un interruptor manual situado en el cuadro 023 (Barriada). El cuadro no dispone de rotulación. El regulador está inactivo.	Astro Nova	Regulador de tensión	0					4	29	3050	
025	SAN LUIS (PARQUE ALBARREGAS)	Mérida de los Caballeros	1250x750x300	Poliéster	Los cuadros 023 (Barriada), 024 (Parque) y 025 (Parque Albarregas) comparten el mismo contador, y el encendido de los 3 se realiza mediante un interruptor manual situado en el cuadro 023 (Barriada). El cuadro dispone de rotulación. El regulador está inactivo.	Astro Nova	Regulador de tensión	0					9	72	6950	
026	LA ANTIGUA / SINDICALES (ERMITA DE LA ANTIGUA)	Avda. Juan Carlos I	1450x960x300	Acero galvanizado	El cuadro 026 (Parque Ermita La Antigua), y 027 (farolas rotonda 3 fuentes), comparten el mismo contador, y se alojan en el mismo nicho de fabrica de ladrillo. El cuadro no dispone de rotulacion, pero si de encendido manual.	Astro Nova	Ninguno		Integral	085532925	32870	010473595820	3	39	3900	5880

Identificación		Dirección	Características del armario			Sistema Funcionamiento					Energía		Resumen de la Instalación			
Código	Descripción	Calle	Dimensiones (mm)	Material	Observaciones	Disp. de Encendido	Disp. de Ahorro	Ahorro	Contador	Nº Serie Contador	Potencia Contratada (W)	Nº Poliza	Total Líneas	Total Puntos Luz	Total Potencia Lámparas (W)	Potencia aconsejada a contratar (W)
027	LA ANTIGUA / SINDICALES (ERMITA DE LA ANTIGUA)	Avda. Juan Carlos I	1450x960x300	Acero galvanizado	El cuadro 026 (Parque Ermita de la Antigua) y 027 (farolas 3 fuentes) comparten el mismo contador, y están alojados en el mismo nicho de fabrica de ladrillo. El cuadro no dispone de rotulación, pero si de encendido manual.	Astro Nova	Ninguno						1	4	1000	
028	LA ANTIGUA / SINDICALES	Avda. Juan Carlos I	750x1000x300	Poliéster	El cuadro no dispone de rotulación, pero si de encendido manual.	Astro Nova	Ninguno		Integral	88187512	19919	010473520434	5	65	17635	21162
029	LA ANTIGUA / SINDICALES	Ntra. Señora de la Antigua	600x400x200	Poliéster	El cuadro no dispone de rotulación, pero si de encendido manual.	Astro Nova	Ninguno		Integral	073002665	6090	010473520682	2	8	1850	2220
030	SINDICALES	Navalmoral de la Mata	1320x1700x400	Acero galvanizado	Aunque el cuadro está fabricado a 400V, la tensión de entrada en la actualidad es de 230V. El regulador está desconectado hasta que cambien la tensión a 400V. El contador lo tienen que bajar al cuadro. El cuadro dispone de rotulación, encendido manual y puesta a tierra mediante pica con conductor de Cobre de 16 mm2.	Urbilux	Regulador de tensión	0	Integral	073002662	9130	010473520658	6	90	12675	15210
031	SANTA CATALINA	Xenodoquio	1000x750x300	Poliéster	El cuadro dispone de rotulación y encendido manual.	Astro Nova	Ninguno		Integral	073002657	9130	010473520527	3	34	9300	11160
032	SANTA CATALINA	Cañamero	1250x750x300	Poliéster	El cuadro no dispone de rotulación, pero si de encendido manual.	Fotocélula + Rejoj	Ninguno		Integral	073313840	5196	010473622846	3	15	1920	2304
033	SANTA ISABEL	Camino de la Magdalena	350x250x200	Acero galvanizado	El cuadro dispone de encendido manual. Se encuantra ubicado an altura, pero será sustituido por cuadro de Arelsa en suelo.	Astro Nova	Ninguno		Activa y reactiva	8397825 / 10822899	4570	010473521082	2	69	7300	8760
034	POLIGONO CARRIÓN	Canteros	800x600x250	Acero galvanizado	El cuadro no dispone de rotulación, pero si de encendido manual. ICP 15A	Fotocélula + Rejoj analógico	Ninguno		Integral	07089022049	5196	010473598514	4	26	6500	7800
035	PLANTONAL DE VERA	Camino del Peral	1270x1250x300	Poliéster	El cuadro no dispone de rotulación, pero si de encendido. El regulador de tensión está inactivo.	Orbis Inca QRD	Regulador de tensión	0	Integral	073313883	6090	010473534099	5	92	10900	13080
036	BARRIADA TRES CASAS	Francia	750x750x250	Poliéster	El cuadro no dispone de rotulación, pero si de encendido manual.	Fotocélula + Rejoj analógico	Ninguno		Integral	07089022082	5196	010473533758	3	32	5750	6900
037	POLIGONO INDUSTRIAL ALBARREGAS	Camino Viejo de Mirandilla	750x750x250	Poliéster	El cuadro no dispone de rotulación, pero si de encendido manual. ICP 25A (puenteado).	Astro Nova	Regulador de tensión	16	Integral	073313836	10392	010473609487	6	45	8720	10464
038	POLIGONO INDUSTRIAL EL PRADO	Las Palmas	1320x1700x400	Acero galvanizado	El cuadro dispone de rotulación, encendido manual, descargador contra sobretensiones transitorias y puesta a tierra mediante pica con conductor de cobre de 16 mm2.	Urbilux	Regulador de tensión	20	Integral	073303033	27713	010473571972	5	78	19100	22920
039	POLIGONO INDUSTRIAL EL PRADO	Bilbao	1320x1700x400	Acero galvanizado	El cuadro dispone de rotulación, encendido manual, descargador contra sobretensiones transitorias y puesta a tierra mediante pica con conductor de cobre de 16 mm2 de sección.	Urbilux	Regulador de tensión	16	Integral	07093950285	10392	010473571933	7	45	8650	10380
040	POLIGONO INDUSTRIAL EL PRADO	Bilbao	500x750x300	Poliéster	El cuadro no dispone de rotulación, pero si encendido manual.	Fotocélula + Rejoj analógico	Ninguno		Integral	073313838	13856	010473571948	4	66	13700	16440
041	POLIGONO INDUSTRIAL EL PRADO	Pamplona	500x750x300	Poliéster	El cuadro no dispone de rotulación, pero si de encendido manual.	QRD Orbis	Ninguno		Integral	073313802	20785	010473571929	5	84	19800	23760
042	POLÍGONO INDUSTRIAL EL PRADO	Valladolid	500x750x300	Poliéster	El cuadro no dispone de rotulación, pero si de encendido manual.	Fotocélula + Rejoj analógico	Ninguno		Integral	073313805	27713	010473571954	7	102	23800	28560
043	POLÍGONO INDUSTRIAL EL PRADO	Valladolid	500x750x300	Poliéster	El cuadro no dispone de rotulación, pero si de encendido manual.	Fotocélula + Rejoj analógico	Ninguno		Integral	073313809	20785	010473571914	4	105	19650	23580
044	POLÍGONO INDUSTRIAL EL PRADO	Sevilla	500x750x300	Poliéster	El cuadro dispone de rotulación y encendido manual.	Fotocélula + Rejoj analógico	Ninguno		Integral	073313807	20785	010473571967	3	71	17750	21300
045	URBANIZACIÓN EL PRADO	Avda. El Prado	1000x750x300	Poliéster	El cuadro dispone de rotulación y encendido manual.	Fotocélula + Rejoj	Ninguno		Integral	073321340	37000	010473625491	10	174	32550	39060

Identificación		Dirección	Características del armario			Sistema Funcionamiento					Energía		Resumen de la Instalación			
Código	Descripción	Calle	Dimensiones (mm)	Material	Observaciones	Disp. de Encendido	Disp. de Ahorro	Ahorro	Contador	Nº Serie Contador	Potencia Contratada (W)	Nº Poliza	Total Líneas	Total Puntos Luz	Total Potencia Lámparas (W)	Potencia aconsejada a contratar (W)
046	URBANIZACIÓN EL PRADO	Los Templarios	1320x1700x400	Acero galvanizado	El cuadro dispone de rotulación, encendido manual y puesta a tierra mediante pica con conductor de Cu de 16 mm2.	Astro Nova	Ninguno		Integral	073313839	21000	010474837732	5	88	13200	15840
047	URBANIZACIÓN LA CROSS	Avda. Marques de Moncara	1600x2000x300	Acero galvanizado	El cuadro dispone de rotulación, encendido manual y puesta a tierra mediante pica con conductor de Cu de 16 mm2.	Astro Nova City	Regulador de tensión	9	Integral	07002141633	21000	010475093035	6	202	20980	25176
048	BARRIADA ENRIQUE TIERNO GALVAN	Plaza Enrique Tierno Galván	1250x500x200	Poliéster	El cuadro no dispone de rotulación, pero si se encendido manual y puesta a tierra mediante pica con conductor de Cu de 16 mm2. El regulador de tensión está inactivo.	Fotocélula + Rejoj analógico	Regulador de tensión	0	Integral	06002093737	4570	010473537995	3	33	4100	4920
049	BARRIADA SAN AGUSTIN	Calamonte	1250x500x200	Poliéster	El cuadro dispone de rotulación, pero si de encendido manual.	Fotocélula + Rejoj	Ninguno		Integral	07002111435	15935	010473520546	2	36	3600	4320
050	BARRIADA SAN ANDRES (CANTARRANAS)	Pablo Neruda	1250x2180x300	Poliéster	El cuadro enciende tanto la carretera de Don Alvaro (a 230V), como la barriada (a 380V mediante transformadores). Además dispone de una ampliación para el parque situado detras de la iglesia cuyo encendido se realiza mediante un reloj astronómico ORBIS ASTRO NOVA CITY. El cuadro no dispone de rotulación, pero si de encendido manual. El regulador de tensión se encuentra inactivo.	Astro Nova	Regulador de tensión	0	Integral	07002111433	19919	010473520453	10	150	19850	23820
051	CAMINO VIEJO DE MIRANDILLA	Camino Viejo de Mirandilla	1500x750x300	Poliéster	El cuadro dispone de rotulación y encendido manual.	Astro Nova	Ninguno		Integral	06002093733	3050	010473538395	3	37	9250	11100
052	BARRIADA CARRION	Bda. de Carrión	700x500x250	Poliéster	El cuadro no dispone de rotulación, pero si de encendido manual.	Astro Nova	Ninguno		Integral	000003051-2007	2300	010473542908	2	13	1950	2340
053	MARQUES DE PATERNA (COLEGIO ANTONIO MACHADO)	La Mancha	1950x750x300	Acero galvanizado	El cuadro no dispone de rotulación, y el encendido manual se realiza manipulando el reloj.	Astro Nova City	Ninguno		Integral	073303050	20785	010473613964	8	110	13880	16656
054	ZONA SUR - BODEGONES	Plaza de Zorrilla	1320x1700x400	Acero galvanizado	El cuadro dispone de rotulación, encendido manual y puesta a tierra mediante pica con conductor de Cu de 16mm2.	Urbilux	Regulador de tensión	0	Integral	07002111390	34000	010473521685	12	132	24910	29892
055	ZONA SUR - BODEGONES	Leonor de Austria	750x750x200	Poliéster	El cuadro dispone de rotulación, encendido manual y puesta a tierra mediante pica con conductor de Cu desnudo de 35mm2.	Astro Nova	Ninguno		Integral	073313847	10392	010474909680	3	36	4950	5940
056	ZONA SUR - BODEGONES	Luis de Morales	750x750x300	Poliéster	El cuadro no dispone de rotulación, pero si de encendido manual y puesta a tierra mediante pica con conductor de Cu de 16mm2.	Astro Nova	Regulador de tensión	4	Activa y reactiva	A11204769/ R12112304	4930	010473580304	5	64	11700	14040
057	ZONA SUR - BODEGONES	San Pedro de Alcántara	1000x750x300	Poliéster	El cuadro dispone de rotulación y encendido manual.	Astro Nova	Ninguno		Integral	07002111403	20785	010473613054	6	111	18650	22380
058	ZONA SUR - BODEGONES	Sta. Teresa de Jornet	1250x1250x300	Poliéster	El cuadro no dispone de rotulación, pero si de encendido manual. El cuadro da servicio al barrio (a 400V) y a la Avda. Sta Teresa de Jornet - Ctra Don Alvaro (a 230V mediante transformadores).	Astro Nova	Regulador de tensión	2	Integral	073313881	6928	010473612498	4	50	7900	9480
059	ZONA SUR - BODEGONES	Antonio García Bellido	750x750x300	Poliéster	El cuadro no dispone de rotulación, pero si de encendido manual y puesta a tierra mediante pica con conductor de Cu de 16mm2. El regulador de tensión está inactivo.	Astro Nova	Regulador de tensión	0	Integral	07089022052	13856	010473598591	6	92	11160	13392
060	ZONA SUR - BODEGONES (PISOS PAREJO)	Camino del Peral	1320x1700x400	Acero galvanizado	El cuadro dispone de rotulación, encendido manual y puesta a tierra mediante pica con conductor de Cu de 16mm2.	Urbilux	Regulador de tensión	18	Integral	07089022063	9000	010475113713	3	30	4600	5520

Identificación		Dirección	Características del armario			Sistema Funcionamiento					Energía		Resumen de la Instalación			
Código	Descripción	Calle	Dimensiones (mm)	Material	Observaciones	Disp. de Encendido	Disp. de Ahorro	Ahorro	Contador	Nº Serie Contador	Potencia Contratada (W)	Nº Poliza	Total Líneas	Total Puntos Luz	Total Potencia Lámparas (W)	Potencia aconsejada a contratar (W)
061	ZONA SUR - BODEGONES	Luis Buñuel	1000x800x300	Acero galvanizado	El cuadro no dispone de rotulación, pero si de encendido manual y puesta a tierra mediante conductor de Cu de 16mm2. Está dividido en tres cuadros cuyas dimensiones son: Cuadro A: 1000x800x300 Cuadro B: 400x300x200 (El encendido manual del conjunto se encuentra situado en este cuadro). Cuadro C: 700x600x300	Astro Nova	Ninguno		Integral	8347943	1900	010473558844	7	25	5150	6180
062	ZONA SUR - BODEGONES	Cartagena	750x750x200	Poliéster	El cuadro dispone de rotulación y encendido manual.	Fotocélula + Rejoj analógico	Ninguno		Integral	07089022064	13150	010473611057	4	58	10200	12240
063	ZONA SUR - BODEGONES	Jorge Guillén	1320x1700x400	Acero galvanizado	El cuadro dispone de rotulación, encendido manual y puesta a tierra mediante conductor de Cu de 16mm2.	Astro Nova City	Regulador de tensión	12	Integral	07002111380	34000	010473546119	8	59	18530	22236
064	ZONA SUR - BODEGONES	Juan Antonio de Vera Figueroa	750x750x300	Poliéster	El cuadro dispone de rotulaciém y encendido manual.	Astro Nova City	Ninguno		Integral	07073321337	19000	040017030400	6	102	18100	21720
065	ZONA SUR - BODEGONES	Don Benito	750x750x300	Poliéster	El cuadro no dispone de rotulación, pero si de encendio manual y puesta a tierra mediante pica con conductor de Cu de 16mm2. El regulador de tensión está inactivo.	Astro Nova	Regulador de tensión	0	Integral	073321333	17130	010473600660	3	56	8550	10260
066	ZONA SUR - BODEGONES	Antonio Hernández Gil	850x780x300	Poliéster	El cuadro no dispone de rotulación, pero si de encendido manual. El regulador de tensión está inactivo	Astro Nova	Regulador de tensión	0	Integral	07000003052	1500	010473521690	2	15	2240	2688
067	ZONA SUR - BODEGONES	Avda. Lusitania	500x400x200	Poliéster	El cuadro no dispone de rotulación, pero si de encendido manual.	Fotocélula + Rejoj analógico	Ninguno		Integral	073313855	2424	010473627654	3	15	3250	3900
068	URBANIZACIÓN LA CALZADA	Madre Teresa de Calcuta	1250x750x300	Poliéster	El cuadro dispone de rotulación, encendido manual y puesta a tierra mediante pica con conductor de Cu de 16mm2. El URBILUX está inactivo. El regulador de tensión funciona en modo estabilizador, pero no entra el reducido.	Astro Nova City	Regulador de tensión	0	Integral	095423815	15800	010511120993	6	82	15800	18960
069	URBANIZACIÓN LA CALZADA	Dulce Chacón	1250x750x300	Poliéster	El cuadro dispone de rotulación, encendido manual y puesta a tierra mediante pica con conductor de Cu de 16mm2. El URBILUX está inactivo. El regulador de tensión funciona en modo estabilizador, pero no entra el reducido.	Astro Nova City	Regulador de tensión	0	Integral	0708902157	13856	010511121146	6	74	13300	15960
070	POLIGONO NUEVA CIUDAD	Avda. de la Hispanidad	540x700x300	Poliéster	El cuadro dispone de encendido manual y rotulación (aunque no es valida).	Fotocélula + Rejoj analógico	Ninguno		Integral	073303073	17321	010473588324	3	42	10200	12240
071	POLÍGONO NUEVA CIUDAD	Puerto Rico	800x600x300	Acero galvanizado	El cuadro no dispone de rotulación, pero si de encendido manual y puesta a tierra mediante pica con conductor de Cu de 16mm2.	Astro Nova City	Ninguno		Integral	073313864	6928	010473571154	8	38	5700	6840
072	POLÍGONO NUEVA CIUDAD	Juan Fco. Babiano Giner	800x670x300	Acero galvanizado	El cuadro no dispone de rotulación, pero si de encendido manual y puesta a tierra mediante pica con conductor de Cu de 16 mm2.	Astro Nova	Ninguno		Integral	073313884	7890	010473520565	1	9	1640	1968
073	POLÍGONO NUEVA CIUDAD	Duque de Ahumada	520x530x300	Poliéster	El cuadro dispone de rotulación y para el encendido manual es necesario manipular el reloj astronómico. El contador está situado en la C/ Juan Francisco Babiano Giner, junto al CM-072.	Astro Nova City	Ninguno		Integral	073313810	17321	010473617555	2	59	14750	17700
074	POLÍGONO NUEVA CIUDAD	Juan Fco. Babiano Giner	1000x800x300	Poliéster	El cuadro no dispone de rotulación, y puesta a tierra mediante pica con conductor de Cu de 16 mm2. El encendido manual se realiza manipulando el reloj astronómico. La salida 1 de este cuadro no está disponible. La potencia contratada es mayor que la aconsejada a contratar por lo que existe una ineficiencia energética. Solución: reducir contrato.	Astro Nova	Ninguno		Integral	073303075	15780	010473532393	4	22	3150	3780
075	POLÍGONO NUEVA CIUDAD	Antonio Campos Hoyos	870x400x200	Poliéster	El cuadro no dispone de rotulación, pero si de encendido manual.	Astro Nova	Ninguno		Integral	073313849	7890	010473541957	5	26	3200	3840

Identificación		Dirección	Características del armario			Sistema Funcionamiento					Energía		Resumen de la Instalación			
Código	Descripción	Calle	Dimensiones (mm)	Material	Observaciones	Disp. de Encendido	Disp. de Ahorro	Ahorro	Contador	Nº Serie Contador	Potencia Contratada (W)	Nº Poliza	Total Líneas	Total Puntos Luz	Total Potencia Lámparas (W)	Potencia aconsejada a contratar (W)
076	POLÍGONO NUEVA CIUDAD	Avda. de las Américas	1440x1250x300	Poliéster	El cuadro dispone de rotulación, encendido manual y puesta a tierra mediante pica con conductor de Cu de 16mm2. Analizador de redes. Repartidor de fases.	Astro Nova City	Ninguno		Integral	07002105762	52590	010473520570	8	92	20000	24000
077	POLÍGONO NUEVA CIUDAD - JARDIN BOTÁNICO	Jardín Botánico	1014x1047x400	Acero galvanizado	El cuadro no dispone de rotulación, y el encendio manual se realiza manipulando el reloj astronómico. El regulador de tensión no tiene placa identificativa y además está nulo.	Astro Nova	Regulador de tensión	0	Integral	07089022081	6928	010473587164	2	35	5000	6000
078	POLÍGONO NUEVA CIUDAD	Pío Baroja	720x950x330	Acero galvanizado	El cuadro no dispone de rotulación, pero si encendido manual.	Fotocélula + Rejoj analógico	Ninguno		Integral	073313848	3464	010473567592	3	12	1350	1620
079	POLÍGONO NUEVA CIUDAD	Pío Baroja	800x600x300	Acero galvanizado	El cuadro no dispone de rotulación, pero si de encendido manual y puesta a tierra mediante pica con conductor de Cu de 16mm2.	Astro Nova	Ninguno		Integral	073313863	10392	010473556203	2	19	4750	5700
080	POLÍGONO NUEVA CIUDAD	Viriato	1000x800x300	Poliéster	El cuadro no dispone de rotulación, pero si de encendido manual y puesta a tierra mediante conductor de Cu de 16 mm2.	Astro Nova	Ninguno		Integral	073303071	15780	010473532400	4	41	4820	5784
081	POLÍGONO NUEVA CIUDAD	Andrés Valverde López	1000x800x300	Acero galvanizado	El cuadro no dispone de rotulación, pero si de encendido manual. El cuadro CM-081(Barrio) y CM-082 (Parque Manuel Pacheco), comparten el mismo contador situado junto al cuadro CM-081.	Astro Nova	Ninguno		Integral	073303074	15780	010473532389	4	22	4000	4800
082	POLÍGONO NUEVA CIUDAD	Parque Manuel Pacheco	1200x800x300	Poliéster	El cuadro dispone de rotulación y encendido manual. Los cuadros CM-081 (Barriada) y CM-082 (Parque Manuel Pacheco), comparten el mismo contador situado junto al CM-081.	Astro Nova City	Ninguno						3	21	2100	2520
083	POL. NUEVA CIUDAD	Avda. de la Constitución	1000x1080x400	Acero galvanizado	El cuadro no dispone de rotulación, pero si de encendido manual.	Astro Nova City	Ninguno		Integral	073303072	39440	010473520584	8	99	23530	28236
084	POLÍGONO NUEVA CIUDAD	Juan Sebastián Elcano	1000x800x300 / 520x700x300	Acero galvanizado	El cuardro no dispone de rotulación, pero si encendido manual. Analizador de redes.	Astro Nova City	Ninguno		Integral	073303010	16440	010473608728	12	203	39650	47580
085	POLÍGONO NUEVA CIUDAD	Eugenio Hermoso	500x750x300	Poliéster	El cuadro no dispone de rotulación, pero si encendido manual.	Astro Nova City	Regulador de tensión	17	Integral	07089022060	9860	010475131804	2	16	4200	5040
086	POLÍGONO NUEVA CIUDAD	Plaza San Serván y San Germán	750x1000x300	Poliéster	El cuadro no dispone de rotulación, pero si de encendido manual.	Astro Nova	Ninguno		Integral	073313854	5196	010473563428	4	17	1700	2040
087	POLÍGONO NUEVA CIUDAD	Travesia Eugenio Hermoso	1450x750x300	Acero galvanizado	El cuadro no dispone de rotulación, pero si encendido manual.	Astro Nova	Ninguno		Activa	07000002971	3450	010473590568	1	11	1100	1320
088	POLÍGONO NUEVA CIUDAD	Parque Alvarez Lencero	1000x750x300	Poliéster	El cuadro dispone de rotulación y encendido manual.	Astro Nova City	Ninguno		Integral	07089022050	2300	010473609401	5	27	2700	3240
089	POLÍGONO NUEVA CIUDAD	Bellavista	1100x1100x400	Acero galvanizado	El cuadro no dispone de rotulación, pero si de encendido manual y puesta a tierra mediante conductor de Cu desnudo de 16mm2.	Fotocélula + Rejoj analógico	Ninguno		Integral	0686902792	41420	010473520551	9	166	39400	47280
090	POLÍGONO NUEVA CIUDAD - BARRIADA CRUZCAMPO	Ronda del Descubrimiento	750x1000x300	Poliéster	El cuadro no dispone de rotulación, pero si de encendido manual. Los cuadros CM-090 y CM-091 comparten el mismo contador y regulador de tensión (junto al CM-090) y el encendido manual, situandose este último en el CM-090. El regulador de tensión está inactivo.	Astro Nova	Regulador de tensión	0	Integral	073313803	24249	010473585389	6	82	12970	18804
091	POLÍGONO NUEVA CIUDAD - PARQUE AVDA. DE ALANGE	Guillermo Marconi	750x750x300	Poliéster	El cuadro no dispone de rotulación, pero si de encendido manual. Los cuadros CM-090 y CM-091 comparten el mismo contador y regulador de tensión (junto a CM-090) y encendido manual (en CM-090). El regulador de tensión está inactivo.	Fotocélula + Rejoj analógico	Regulador de tensión	0					2	27	2700	

Identificación		Dirección	Características del armario			Sistema Funcionamiento					Energía		Resumen de la Instalación			
Código	Descripción	Calle	Dimensiones (mm)	Material	Observaciones	Disp. de Encendido	Disp. de Ahorro	Ahorro	Contador	Nº Serie Contador	Potencia Contratada (W)	Nº Poliza	Total Líneas	Total Puntos Luz	Total Potencia Lámparas (W)	Potencia aconsejada a contratar (W)
092	POLÍGONO NUEVA CIUDAD (PERI CRUZCAMPO)	Juan de Mendoza	1880x820x300	Acero galvanizado	El cuadro dispone de rotulación, encendido manual y puesta a tierra mediante pica con conductor de Cu de 25mm2. El cuadro es de poliester y se encuentra en el interior de nicho de fabrica de ladrillo con puesta de chapa.	Astro Nova City	Ninguno		Integral	2111404	20785	010473605425	6	92	10250	12300
093	POLÍGONO NUEVA CIUDAD - AVDA DE LA LIBERTAD	Avda. de la Libertad	600x400x140	Acero galvanizado	El cuadro no dispone de rotulación, pero si de encendido manual y puesta a tierra mediante pica con conductor de Cu de 16mm2. El cuadro CM093 (Avda de la Libertad) y el CM094 (Parque 7 sillas), comparten el mismo contador alojado en el interior del CM093.	Astro Nova	Regulador de tensión	12	Integral	073313801	34641	010473567608	2	30	7100	16800
094	POLÍGONO NUEVA CIUDAD - PARQUE 7 SILLAS	Avda. de la Libertad	530x700x140	Poliéster	El cuadro dispone no dispone de rotulación, pero si de encendido manual y puesta a tierra mediante pica con conductor de Cu de 16mm2. El cuadro CM093 (Avda. de la Libertad) y el CM094 (Parque 7 sillas) comparten el mismo contador alojado en CM093.	Astro Nova	Ninguno						5	51	6900	
095	POLÍGONO NUEVA CIUDAD - PROYECTORES 7 SILLAS+PERGO	Avda. de la Libertad	520x560x140	Poliéster	El cuadro no dispone de rotulación, pero si de encendido manual.	Astro Nova City + Orbis Uno	Ninguno		Integral	08095164320	19720	010474697044	2	15	4344	5213
096	POLÍGONO NUEVA CIUDAD	Avda. Portugal	1320x1700x400	Acero galvanizado	El cuadro dispone de rotulación, encendido manual y puesta a tierra mediante pica con conductor de Cu de 16mm2.	Urbilux	Regulador de tensión	15	Integral	07089022051	6928	010473598586	7	89	18922	22706
097	BARRIADA SAN ANTONIO	Carlos Fernandez Casado	1120x780x300	Poliéster	El cuadro dispone de rotulación y encendido manual. ICP: 30A	Fotocélula + Rejoj analógico	Ninguno		Integral	07089022080	13856	010473622276	6	46	5700	6840
098	BARRIADA SAN ANTONIO	Vicente Sos Baynat	1320x1700x400	Acero galvanizado	El cuadro dispone de rotulación, encendido manual y puesta a tierra mediante pica con conductor de Cu de 25 mm2. El regulador de tensión se encuentra inactivo.	Urbilux	Regulador de tensión	0	Integral	2111402	15935	010473557868	6	80	9450	11340
099	BARRIADA SAN ANTONIO - C/TARRACO + 1/2 AL. PUENTE	Vicente Sos Baynat	1700x780x300	Acero galvanizado	El cuadro no dispone de rotulación, pero si de encendido manual manipulando el reloj astronómico y puesta a tierra mediante pica con conductor de Cu de 25mm2. El cuadro es de poliester en el interior de nicho de fabrica de ladrillo con puerta exterior de chapa. Este cuadro además de la calle Tarraco enciende tambien parte del alumbrado monumental del puente romano.	Astro Nova City	Ninguno		Integral	08002172301	26300	010474697707	2	20	2000	2400
100	CTRA. DE ALANGE	Ctra. de Alange	520x530x300	Poliéster	El cuadro no dispone de rotulación, pero si de encendido manual.	Astro Nova	Ninguno		Integral	073002663	5976	010473586764	1	12	3000	3600
101	URB. EL DISCO	Naumaquias	1000x750x300	Poliéster	El cuadro dispone de encendido manual pero no está rotulado. La puesta a tierra se realiza mediante pica y conductor de 16 mm².	Astro Nova	Regulador de tensión	19	Integral	06002093712	17000	010473595534	6	98	13200	15840
102	URB. EL DISCO	Séneca	500x750x300	Poliéster	El cuadro dispone de ICP 3x35A, y encendido manual. No está rotulado y tampoco tiene puesta a tierra.	Fotocélula + Rejoj analógico	Ninguno		Integral	07089022083	13856	010473600655	2	59	8150	9780
103	URB. EL DISCO - ANTIGUA CAMPSA	Denaria	750x750x300	Poliéster	El cuadro dispone de encendido manual y rotulación. Está puesto a tierra mediante pica con conductor de 16mm².	Astro Nova	Ninguno		Integral	073313885	10392	010474585973	3	38	7450	8940
104	CABO VERDE	Cabo Verde	1250x750x300	Poliéster	El cuadro dispone de rotulación y encendido manual.	Astro Nova City	Ninguno		Integral	073002666	1500	010473522349	3	12	1200	1440
105	CABO VERDE	Cabo Verde	820x530x300	Acero galvanizado	El cuadro no dispone de rotulación, pero si de encendido manual.	Astro Nova City	Ninguno		Integral	073002673	4570	010473520639	2	29	6950	8340
106	LA CORCHERA	Comarca Tierra de Barros	750x1000x300	Poliéster	El cuadro dispone de rotulación y encendido manual.	Fotocélula + Rejoj analógico	Ninguno		Integral	073313808	24249	010473629233	7	136	19160	22992
107	LA CORCHERA	Comarca de la Vera	800x1030x300	Poliéster	El cuadro dispone de rotulación y encendido manual.	Astro Nova	Ninguno		Integral	06002093792	24249	010473635775	6	77	15530	18636

Identificación		Dirección	Características del armario			Sistema Funcionamiento					Energía		Resumen de la Instalación			
Código	Descripción	Calle	Dimensiones (mm)	Material	Observaciones	Disp. de Encendido	Disp. de Ahorro	Ahorro	Contador	Nº Serie Contador	Potencia Contratada (W)	Nº Poliza	Total Líneas	Total Puntos Luz	Total Potencia Lámparas (W)	Potencia aconsejada a contratar (W)
108	LA CORCHERA	Juan Canet	1450x750x300	Acero galvanizado	Tenemos 2 cuadros con un mismo contador. Cuadro 108.1 => Farolas urbanización + Parque. Encendido manual: Reloj ORBIS UNO Cuadro 108.2 => Farolas pequeñas que rodean edificio. Encendido manual: Reloj ASTRO NOVA CITY. Los cuadros no disponen de rotulación, pero si de encendido manual y puesta a tierra mediante pica con conductor de Cu de 16mm2.	Astro Nova City + Orbis Uno	Ninguno		Integral	07089605186	3464	010475079204	3	20	2850	3420
109	LOS MILAGROS	Central	800x600x250	Poliéster	El cuadro dispone de encendido manual, pero no de rotulación. Tampoco tiene puesta a tierra.	Fotocélula + Rejoj analógico	Ninguno		Integral	07002123976	5080	010473520532	2	22	2650	3180
110	LOS MILAGROS	Avda de los Milagros	1250x500x300	Poliéster	El cuadro no dispone de rotulación, pero si de encendido manual y puesta a tierra mediante pica con conductor de Cu de 16mm2. El regulador de tensión está inactivo.	Astro Nova	Regulador de tensión	0	Integral	07002123987	6928	010473538421	5	56	8300	9960
111	LOS MILAGROS - AVDA. DE LA PLATA -	Avda. Vía de la Plata	800x600x250	chapa	El cuadro dispone de encendido manuel, pero no está rotulado ni posee puesta a tierra.	Astro Nova	Ninguno		Integral	075510842	17321	010473520415	5	25	4100	4920
112	LOS MILAGROS	Local Social		Poliéster	Este cuadro se encuentra dentro del Local Social de la Bda. de los Milagros. No dispone de armario, sino que está empotrado en la pared. Tiene encendido manual.	Astro Nova	Ninguno		NO ACCESIBLE				1	7	700	840
113	SAN BARTOLOMÉ (BDA.)	Orestiada	1250x1250x300	Poliéster	El cuadro dispone de encendido manual, pero no está rotulado ni posee puesta a tierra de ningún tipo. El Regulador de Tensión se encuentra en by-pass.	Astro Nova	Regulador de tensión	0	Integral	07002123984	15935	010473520599	8	83	11150	13380
114	SAN BARTOLOMÉ - LOS EMERITOS Y VIA DE LA PLATA	Orestiada	2000x1500x300	Poliéster	El cuadro dispone de encendido manual, pero no está rotulado. También posee puesta a tierra con pica y conductor de 16 mm². El Regulador de Tensión se encuentra en by-pass.	Astro Nova	Regulador de tensión	0	Integral	07002123981	15935	010473580022	3	108	24600	29520
115	BARRIADA SANTA EULALIA	Panaderos	1250x1250x300	Poliéster	El cuadro no dispone de rotulación, pero si de encendido manual. El regulador de tensión está inactivo.	Astro Nova	Regulador de tensión	0	Integral	83865840	4570	010473537981	6	37	7300	8760
116	JARDINES DE MERIDA	Aristóteles	750x1000x300	Poliéster	El cuadro no dispone de rotulación, pero si de encendido manual.	Astro Nova	Ninguno		Integral	07093950280	19720	010473627640	6	94	16660	19992
117	MONTEADIREM	Monteadirem	1250x750x300	Poliéster	El cuadro dispone de rotulación, encendido manual y puesta a tierra mediante pica con conductor de cobre de 16 mm2. El regulador de tensión está inactivo.	Astro Nova City	Regulador de tensión	0	Integral	08094842276	27710	010475177343	8	144	20810	24972
118	AVDA. DEL LAGO	Avda. del Lago	1600x1300x300	Acero inoxidable	El cuadro dispone de encendido manual y rotulación, así como puesta a tierra mediante pica y conductor de 16 mm².	Urbilux	Regulador de tensión	13	Integral	07089022067	5196	010474939005	2	13	2150	2580
119	AVDA. DEL LAGO	Pozo del Sapo	1600x1300x300	Acero inoxidable	El cuadro dispone de encendido manual, rotulación y puesta a tierra con pica y contuctor de 16 mm².	Urbilux	Regulador de tensión	5	Integral	073313837	10392	010473641578	5	41	6950	8340
120	AVDA. DEL LAGO	Del Palo	1050x850x300	Poliéster	El cuadro dispone de encendido manual, así como de puesta a tierra mediante conductor de 16 mm². No está rotulado.	Astro Nova	Ninguno		Integral	07002123978	5196	010474921817	1	13	3250	3900
121	LAS ABADIAS - URB. LOS GIRASOLES	Ronda de los Eméritos	750x750x300	Poliéster	El cuadro dispone de encendido manual, rotulación y puesta a tierra mediante pica y conductor de 16 mm².	Astro Nova	Ninguno		Integral	07093950284	5196	010474606458	4	19	2200	2640
122	LAS ABADIAS	Avda. Emerita Augusta	1250x840x300	Acero galvanizado	El cuadro dispone de rotulación, encendido manual y puesta a tierra mediante pica con conductor de Cu de 16 mm2.	Astro Nova	Regulador de tensión	16	Integral	971249	31177	010474798034	8	124	21002	25202
123	LAS ABADIAS	Almendral	750x750x300	Poliéster	El cuadro dispone de rotulación, encendido manual y puesta a tierra mediante pica con conductor de Cu de 16mm2. El regulador de tensión está inactivo.	Astro Nova	Regulador de tensión	0	Integral	86920795	19000	010474968732	5	60	10750	12900
124	LAS ABADÍAS	Avda. de las Abadías	750x750x300	Poliéster	El cuadro dispone de encendido manual y puesta a tierra mediante pica y conductor de 16 mm². No está rotulado. La línea de salida 7, parece no estar conectada, no enciende nada.	Astro Nova City	Ninguno		Integral	07002123989	4570	010473520380	8	43	4470	5364

Identificación		Dirección	Características del armario			Sistema Funcionamiento					Energía		Resumen de la Instalación			
Código	Descripción	Calle	Dimensiones (mm)	Material	Observaciones	Disp. de Encendido	Disp. de Ahorro	Ahorro	Contador	Nº Serie Contador	Potencia Contratada (W)	Nº Poliza	Total Líneas	Total Puntos Luz	Total Potencia Lámparas (W)	Potencia aconsejada a contratar (W)
125	URB. NUEVO MÉRIDA	La Fanega	750x500x300	Poliéster	El cuadro dispone de encendido manual pero no está rotulado ni posee puesta a tierra.	Fotocélula + Rejoj	Ninguno		Integral	075510841	20785	010473634392	5	73	11750	14100
126	VDAS. DE RENFE	Avda. del Ferrocarril	750x750x300	Poliéster	El cuadro dispone de encendido manual,pero no tiene puesta a tierra ni está rotulado.	Astro Nova	Ninguno		Integral	07000002949	5080	010473502160	4	18	1800	2160
127	FERIAL	Ferial	1100x840x300	Poliéster	Tenemos 2 cuadros con un mismo contador en interior de local. Cuadro 127.1: Dos relojes para encendido manual. R1(Astronova) => Proyectores aparcamiento. R2 (Astronova): luminarias carretera + rotonda puente de hierro. Cuadro 127.2: Encendido manual mediante Reloj Astronova para luminarias recinto ferial. Los cuadros no disponen de rotulación, pero si de encendido manual.	Astro Nova	Ninguno		Integral	07002111421	9860	097008422386	7	48	15300	18360
128	URBANIZACIÓN LA CHIMENEA	Arenal de Pan Caliente	820x630x100	Acero galvanizado	El cuadro dispone de rotulación, encendido manual y puesta a tierra mediante pica con conductor de Cu de 16mm2.	Astro Nova	Regulador de tensión	15	Integral	08002175046	6928	010509905466	6	40	5190	6228
129	PROSERPINA	Aries	520x530x300	Poliéster	El cuadro no dispone de rotulación pero si de encendido manual. El cuadro nº 129 (urbanización) y el nº 130 (perimetral) comparten el mismo contador.	Fotocélula + Rejoj analógico	Ninguno		Integral	073303037	10392	010473616344	4	70	7000	15000
130	PROSERPINA	Aries	520x530x300	Poliéster	El cuadro dispone de rotulación y encendido manual. Los cuadros nº 129 (urbanización) y nº 130 (perimetral) comparten el mismo contador.	Astro Nova	Ninguno						2	55	5500	
131	PROSERPINA	Avda. Proserpina	520x530x300	Poliéster	El cuadro no dispone de rotulación, pero si de encendido manual.	Astro Nova	Ninguno		Integral	86226509	16000	010473618734	5	50	6500	7800
132	PROSERPINA	Centauro	520x530x300	Acero galvanizado	El cuadro no dispone de rotulación, pero si de encendido manual. La potencia contratada es mayor que la aconsejada a contratar por lo que existe una ineficiencia energética. Solución: reducir contrato.	Astro Nova	Ninguno		Integral	0686226521	16000	010473618749	4	48	5550	6660
133	PROSERPINA	Avda. Proserpina	520x530x300	Poliéster	El cuadro no dispone de rotulación, pero si de encendido manual.	Astro Nova	Ninguno		Integral	0686226516	25000	010474599395	6	162	16200	19440
134	PROSERPINA	Sociedad Tiro Pichon	1000x840x360	Poliéster	El cuadro dispone de rotulación y encendido manual.	Astro Nova	Ninguno		Integral	07089022061	3464	010474915007	2	31	3100	3720
135	ARENAL DE PAN CALIENTE	Arenal de Pan Caliente	800x600x300	Acero galvanizado	El cuadro no dispone de rotulación, pero si de encendido manual. Tiene el mismo contador que el cuadro C178	Astro Nova City	Ninguno		Integral	0530521673	26650	010473608688	2	33	6350	7620
136	CENTRO	José Fernández López	1000x800x500	chapa	El cuadro posee encendido manual y puesta a tierra mediante pica y conductor de 16 mm². No está rotulado.	Astro Nova	Ninguno		Integral	07002104724	7967	010473555554	4	34	5450	6540
137	CENTRO	Don César Lozano	1000x750x300	Poliéster	EL cuadro dispone de encendido manual y puesta a tierra mediante pica y conductor desnudo de 35 mm². No está rotulado.	Astro Nova	Ninguno		Integral	07002111343	15935	010473520800	5	99	12150	14580
138	CENTRO (FRENTE CAFETERÍA RO-MA)	José Fernández López	700x520x300	Poliéster	El cuadro dispone de encendido manual, pero no está rotulado ni posee puesta a tierra.	Astro Nova	Ninguno		Integral	073313806	20785	010473588318	5	59	13400	16080
139	CENTRO	Antonio Pacheco	800x600x300	Acero inoxidable	El cuadro dispone de encendido manual, pero no de rotulación ni puesta a tierra.	Astro Nova	Ninguno		Activa y reactiva	B3130986/B30 3346	3050	010473521096	2	9	1650	1980
140	CENTRO	Luis Chamizo	700x500x300	Poliéster	El cuadro dispone de encendido manual y rotulación, pero no está puesto a tierra.	Astro Nova	Ninguno		Activa	07000002946	2300	010474689907	1	7	700	840
141	CENTRO	Fco. de Almaraz	1000x750x300	Poliéster	El cuadro dispone de encendido manual y puesta a tierra cn pica y conductor de 16 mm². No está rotulado. Dispone de Analizador de redes.	Astro Nova City	Ninguno		Integral	073002656	9130	010473520814	2	26	2600	3120
142	CENTRO	Plaza de Roma	1100x800x300	Poliéster	El cuadro dispone de encendido manual, pero no de rotulación ni puesta a tierra.	Astro Nova	Ninguno		Integral	2111406	27713	010474601640	8	124	15440	18528
143	CENTRO	Plaza de Roma	1100x800x300	Poliéster	El cuadro dispone de encendido manual, pero no de rotulación ni puesta a tierra.	Astro Nova	Ninguno		Integral	07002123980	25096	010473520375	2	37	5550	6660
144	CENTRO	Del Puente	750x750x300	Poliéster	El cuadro dispone de encendido manual, pero no posee rotulación ni puesta a tierra.	Astro Nova	Regulador de tensión		Integral	07088492712	9130	010473520492	6	15	2450	2940
145	ZONA CENTRO	Graciano	700x500x300	Poliéster	El cuadro dispone de rotulación y encendido manual.	Astro Nova	Ninguno		Integral	073002675	1991	010474714570	1	14	1400	1680

Identificación		Dirección	Características del armario			Sistema Funcionamiento					Energía		Resumen de la Instalación			
Código	Descripción	Calle	Dimensiones (mm)	Material	Observaciones	Disp. de Encendido	Disp. de Ahorro	Ahorro	Contador	Nº Serie Contador	Potencia Contratada (W)	Nº Poliza	Total Líneas	Total Puntos Luz	Total Potencia Lámparas (W)	Potencia aconsejada a contratar (W)
146	ZONA CENTRO	Atarazanas	700x450x300	Poliéster	El cuadro dispone de rotulación y encendido manual.	Astro Nova City	Ninguno		Integral	073002661	12180	010473520741	5	50	7350	8820
147	ZONA CENTRO	Plaza Santo Domingo	750x700x300	Poliéster	El cuadro no dispone de rotulación, pero si de encendido manual y puesta a tierra mediante pica con conductor de Cu de 16mm2.	Astro Nova	Regulador de tensión	12	Integral	2111364	22840	010473520610	7	96	15850	19020
148	ZONA CENTRO	Calderon de la Barca	750x750x300	Poliéster	El cuadro no dispone de rotulación, pero si de encendido manual. El regulador de tensión está inactivo.	Astro Nova	Regulador de tensión	0	Integral	07002123977	5976	010473567782	6	70	11000	13200
149	CENTRO - TEMPLO DE DIANA	Santa Catalina	750x750x300	Poliéster	El cuadro dispone de encendido manual, pero no posee puesta a tierra ni rotulación.	Astro Nova	Ninguno		Integral	073002667	9130	010473541962	5	49	7350	8820
150	CENTRO - RAMBLA PARQUE	Rambla Santa Eulalia	950x800x400	chapa	El cuadro dispone de encendido manual, rotulación y puesta a tierra mediante pica y conductor de 16 mm².	Astro Nova	Ninguno		Integral	09095926422	23980	010473609016	5	42	7280	8736
151	CENTRO	Rambla Santa Eulalia	750x450x300	Acero galvanizado	El cuadro dispone de encendido manual y rotulación, pero no está puesto a tierra.	Fotocélula + Rejoj analógico	Ninguno		Integral	073002671	9130	010473520514	2	18	4400	5280
152	CENTRO	Santa Lucia	1100x1000x400	Acero galvanizado	El cuadro dispone de encendido manual, pero no de rotulación ni puesta a tierra.	Astro Nova	Ninguno		Integral	07002141644	9130	010473521104	2	28	3150	3780
153	CENTRO - PISOS FERROVIARIOS	Pontezuelas	1000x750x300	Poliéster	El cuadro dispone de encendido manual, pero no de rotulación y puesta a tierra.	Fotocélula + Rejoj analógico	Ninguno		Integral	211371	15935	010473520793	2	101	12400	14880
154	CENTRO - ANTIGUO RESTI	Pontezuelas	1000x750x300	Poliéster	El cuadro dispone de encendido manual y rotulación, pero no posee puesta a tierra. El regulador se encuentra fuera de servicio.	Astro Nova	Regulador de tensión	0	Integral	07002123975	9130	010473520624	7	39	6900	8280
155	CENTRO	Plaza de España	840x600x300	chapa	El cuadro dispone de encendido manual y rotulación, pero no de puesta a tierra.	Astro Nova	Ninguno		Integral	07002123979	22840	010473520468	10	43	8380	10056
156	CENTRO - CALDERÓN DE L A BARCA CALLEJÓN	Calderon de la Barca	750x500x300	Poliéster	El cuadro dispone de encendido manual, rotulación y puesta a tierra mediante pica y conductor 16 mm².	Astro Nova City	Ninguno		Integral	2111429	30450	010473520789	6	114	18750	22500
157	CENTRO	Avda. de Extremadura	1600x1300x300	Acero galvanizado	El cuadro dispone de encendido manual y rotulación, pero no de puesta a tierra.	Urbilux	Regulador de tensión	15	Integral	2104732	5196	010473520394	3	23	5190	6228
158	ZONA CENTRO	Marquesa de Pinares	1320x1700x400	Acero galvanizado	El cuadro dispone de rotulación y encendido manual.	Urbilux	Regulador de tensión		Integral	973677	15935	010473520401	5	41	8650	10380
159	ZONA CENTRO (CONSERVATORIO)	Conservatorio	1070x800x300	Acero galvanizado	El cuadro dispone de rotulación, encendido manual y puesta a tierra mediante pica con conductor de Cu de 16mm2.	Astro Nova	Regulador de tensión	13	Integral	2105778	9130	10473520508	10	91	15850	19020
160	ZONA CENTRO	Plaza del Turismo	460x730x300	Poliéster	El cuadro no sdispone de rotulación, pero si de encendido manual y puesta a tierra mediante pica con conductor de Cu desnudode 50mm2.	Astro Nova	Ninguno		Integral	073313882	2300	10473615864	2	11	1100	1320
161	ZONA CENTRO	Sancho Perez	1000x800x300	Acero galvanizado	El cuadro no dispone de rotulación, pero si de encendido manual.	Astro Nova	Ninguno		Integral	2141651	7967	010473520487	4	22	2900	3480
162	ZONA CENTRO	Rincon de los Poetas	730x730x300	Poliéster	El cuadro no dispone de rotulación, pero si de encendido manual.	Astro Nova City	Ninguno		Integral	08000044863	15935	010473520474	6	51	6710	8052
163	ZONA CENTRO	Felix Valverde Lillo	1000x800x300	Acero galvanizado	El cuadro no dispone de rotulación, pero si de encendido manual.	Astro Nova	Ninguno		Integral	073002672	3983	010473554088	2	15	2250	2700
164	ZONA CENTRO	Margarita Garcia de Blanes	600x400x300	Acero galvanizado	El cuadro no dispone de rotulación ni encendido manual.	Astro Nova	Ninguno		Integral	8341630	2540	010473520605	2	9	1350	1620
165	CENTRO	Almendralejo	1000x800x300	chapa	El cuadro dispone de encendido manual, pero no posee rotulación ni puesta a tierra. El cuadro está colocado en alto, adosado a pared.	Fotocélula + Rejoj analógico	Regulador de tensión	0	Integral	073002655	9130	010473520508	3	54	7800	9360
166	CENTRO - JUNTO LA CORRALA	San Juan de Dios	1000x800x300	chapa	El cuadro dispone de encendido manual, pero no posee rotulación ni puesta a tierra. Está colocado en alto, adosado a pared.	Astro Nova City	Ninguno		Activa y reactiva	8045206 / 8298335	3810	010473554109	5	51	6850	8220
167	CENTRO	Teniente Flomesta	1750x1300x300	Acero galvanizado	El cuadro dispone de encendido manual, rotulación y puesta a tierra mediante pica y conductor de 16mm².	Urbilux	Regulador de tensión	96	Integral	075506027	13856	010473520420	6	48	11450	13740

Identificación		Dirección	Características del armario			Sistema Funcionamiento					Energía		Resumen de la Instalación			
Código	Descripción	Calle	Dimensiones (mm)	Material	Observaciones	Disp. de Encendido	Disp. de Ahorro	Ahorro	Contador	Nº Serie Contador	Potencia Contratada (W)	Nº Poliza	Total Líneas	Total Puntos Luz	Total Potencia Lámparas (W)	Potencia aconsejada a contratar (W)
168	CENTRO - BDA. ARGENTINA	Poeta Deciano	1000x800x300	chapa	El cuadro dispone de encendido manual, pero no posee rotulación ni puesta a tierra. Está colocado adosado al C.T. y en alto, pendientede cambiarlo de ubicación, en un cuadro en el suelo, con Urbilux, 9 dispositivos VIGI C60 4x16A y Regulador de Tensión INGEQUR LUMITER, 60kVA, 48.5 A.	Astro Nova City	Ninguno		Activa y reactiva	1258999 / K2-5261036	22840	010473530192	5	85	18700	22440
169	CENTRO - TRASERAS DEL ESTADIO	Marco Agripa	1250x750x300	Poliéster	El cuadro dispone de encendido manual y rotulación, pero no está puesto a tierra.	Astro Nova City	Ninguno		Integral	2141688	9959	010473538402	6	40	8700	10440
170	CENTRO - TEATRO ROMANO	Jose Ramón Melida	750x500x300	Poliéster	El cuadro dispone de encendido manual, rotulación y puesta a tierra mediante pica y conductor de 16 mm².	Astro Nova	Ninguno		Integral	07089022068	3464	010474755927	3	18	1900	2280
171	CENTRO	Concordia	750x500x300	Poliéster	El cuadro dispone de encendido manual, pero no rotulación ni puesta a tierra.	Fotocélula + Rejoj analógico	Ninguno		Integral	073002654	4570	010473520829	2	12	1200	1440
172	CENTRO	Pedro Mª Plano	1000x750x400	Poliéster	El cuadro dispone de encendido menual, pero no de rotulación ni puesta a tierra.	Astro Nova	Ninguno		Integral	073002674	7610	010473520755	2	32	4800	5760
173	CENTRO	Parejo	750x450x300	Poliéster	El cuadro dispone de encendido manual y rotulación, pero no de puesta a tierra.	Fotocélula + Rejoj analógico	Ninguno		Integral	073002653	7610	010473520760	5	52	7800	9360
174	PUENTE FERNÁNDEZ CASADO	Anas	2000x1250x500	Acero galvanizado	Cuadro con dos contadores, uno para la zona del puente (Nº 2123982) y otro para zona gasolinera (Nº 88492800). Este último tiene las salidas sin consumo, pero con tensión. Dispone de encendido manual pero no está rotulado.	Astro Nova	Ninguno		Integral	2123982	15935	010473520677	2	34	8500	10200
175	PUENTE FERNÁNDEZ CASADO	Reina Sofia	1400x1300x300	Acero galvanizado	El cuadro dispone de encendido manual y rotulación, así como puesta a tierra mediante pica y conductor de 16 mm². También tiene ICP 4x63A.	Urbilux	Regulador de tensión		Integral	2111419	30000	010474742584	9	75	20790	24948
176	CENTRO	San Juan	600x500x300	Poliéster	El cuadro dispone de encendido manual.	Astro Nova	Ninguno		Activa y reactiva	4891947 / 8348591	3050	010473520774	2	6	600	720
177	ALBARREGAS - TRASERAS BDA. LOS MILAGROS	Zonas Verdes Albarregas	1250x450x300	Poliéster	El cuadro dispone de encendido manual y rotulación, pero no posee puesta a tierra.	Astro Nova	Ninguno		Integral	073313804	27713	010474878260	5	102	13000	15600
178	ALBARREGAS - FRENTE MERCLIMA	Arenal de Pan Caliente	1250x750x300	Poliéster	El cuadro dispone de encendido manual y rotulación, pero no posee puesta a tierra. Este cuadro tiene una 7ª salida que no sabemos a qué está conectado. Quizás sea para FERIAL.	Astro Nova	Ninguno		Mismo que el cuadro C135				4	84	8600	10320
179	LA ISLA - MOLINO DE PAN CALIENTE	Zonas Verdes, la Isla	750x500x300	Poliéster	El cuadro dispone de encendido manual y rotulación, pero no puesta a tierra.	Astro Nova	Ninguno		Integral	073321334	17321	010474695577	3	62	6600	7920
180	PERI SAN LAZARO	Alcántara	500x400x300	Acero galvanizado	El cuadro no dispone de rotulación, pero si de encendido manual. ICP-15A.	Astro Nova City	Ninguno		Integral	073313862	2078	010473598101	1	8	800	960
181	LUIS ÁLVAREZ LENCERO - FRENTE IGLESIA	Luis Álvarez Lencero	750x550x300	Poliéster	El cuadro dispone de encendido manual y rotulación.	Astro Nova	Ninguno		Integral	07089022079	6928	010473621517	2	18	1800	2160
182	PUENTE LUSITANIA - CENTRO	Puente Lusitania		Acero galvanizado	Cuadro en fase de modificación y reforma, por la Junta de Extremadura.	Astro Nova	Ninguno		Integral	063021930	105180	010473588342	0	0		
183	PUENTE LUSITANIA - POL NUEVA CIUDAD	Puente Lusitania		Acero galvanizado	Cuadro en fase de modificación y reforma, por la Junta de Extremadura.	Astro Nova	Ninguno		Integral	88131136	105180	010473588337	0	0		

ANEXO IV:

INVENTARIO. ANALISIS GENERAL, FUNCIONAL Y ELÉCTRICO DE CENTROS DE MANDO

ANEXO IV: INVENTARIO. ANÁLISIS GENERAL, FUNCIONAL Y ELÉCTRICO DE CENTROS DE MANDO

Identificación		Dirección	Estado del CM	Estado instalaciones eléctricas	Tipo de iluminación	Tipo de Vial	Nivel Iluminación (lux)	Uniformidad	Observaciones
Código	Descripción	Calle							
001	III MILENIO CAMINO DE LA MAGDALENA	Camino de la Magdalena	Bueno	Bueno	Báculos 12m VSAP 250w	Estructurante / Residencial	25	0,36	Urbanización reciente.
					Báculos 6m VSAP 70w	Paseo	20	0,39	
002	III MILENIO JUNTO AVDA. DE LAS COMUNIDADES	Trébol	Bueno	Bueno	Báculos 12m VSAP 250w	Estructurante / Residencial	25	0,36	Urbanización reciente.
					Báculos 6m VSAP 70w	Paseo	20	0,39	
003	PERI SAN LAZARO	Alcántara	Malo	Malo	Columnas 6m VSAP 100w	Residencial	20	0,33	
004	PERI SAN LAZARO	Alcántara	Malo	Bueno	Báculos 12m VSAP 250w	Estructurante	32	0,46	
005	SAN JUAN - CTRA. CC	Buenavista	Malo	Malo	Brazos murales VSAP 100w	Residencial	21	0,35	
006	SAN JUAN - COLEGIO JUAN XXIII	Lateros	Bueno	Bueno	Columnas 9m VSAP 250w	Residencial	21	0,35	
					Brazos murales VSAP 100w				
007	SAN JUAN - AVDA CASA HERRERA (BARRIADA)	Avda. Casa Herrera	Bueno	Bueno	Columnas 9m VSAP 150w	Residencial	21	0,35	
					Brazos mural VSAP 100w				
008	SAN JUAN - AVDA. CASA HERRERA (PARQUE ALBARREGAS)	Avda. Casa Herrera	Bueno	Bueno	Columnas 9m VSAP 150w	Parques	12	0,27	
					Columnas 4m VSAP 100w				
009	MONTE ALTO	Talayuela	Bueno	Bueno	Columnas 9m VSAP 250w	Estructurante	33	0,47	Urbanización reciente.
					Columnas 8m VSAP 150w	Residencial	24	0,43	
010	MONTE ALTO	Villamesías	Bueno	Bueno	Columnas 9m VSAP 250w	Estructurante	33	0,47	Urbanización reciente.
					Columnas 8m VSAP 150w	Residencial	24	0,43	
					Columnas 4m VSAP 100w	Parques	14	0,26	
011	Mº AUXILIADORA - FACHADA PEUGEOT	Vicente Barrantes	Bueno	Bueno	Brazo y báculo 12m VSAP 250w.	Residencial	23	0,35	
012	Mº AUXILIADORA/FACHADA PEUGEOT(PARQUE ALBARREGAS)	Vicente Barrantes	Bueno	Bueno	Columnas 9m VSAP 150w	Parques	12	0,27	
					Columnas 4m VSAP 100w				
013	Mº AUXILIADORA (DENTRO DEL PORTAL 6)	López Candela	Bueno	Bueno	Brazos murales VSAP 100w	Residencial	22	0,36	
014	URBANIZACIÓN LAS LOMAS	Plaza Óscar Árias	Bueno	Bueno	Báculos 9m VSAP 250w	Estructurante / Residencial	25	0,37	
					Columnas 3m VSAP 100w	Paseo	22	0,43	
015	URBANIZACIÓN REINA SOFIA	Juan Antonio Díaz Pintado	Bueno	Bueno	Columnas 10m VSAP 250w	Estructurante	31	0,46	Urbanización reciente.
					Columnas 6m VSAP 150w	Residencial	24	0,41	
016	URBANIZACIÓN REINA SOFIA	Eugenio García Sandoval	Bueno	Bueno	Columnas 10m VSAP 250w	Estructurante	31	0,46	Urbanización reciente.
					Columnas 6m VSAP 150w	Residencial	24	0,41	
017	URBANIZACIÓN SALESIANOS (TRASERAS DIA)	Turín	Bueno	Bueno	Columnas 10m VSAP (250+150)w, 250w	Estructurante	32	0,47	Urbanización reciente.
					Columnas 7m VSAP 150w	Residencial	23	0,39	
					Columnas 4m VSAP 100w	Parques	13	0,26	
018	URBANIZACIÓN SALESIANOS	Salesianos	Bueno	Bueno	Columnas 10m VSAP, 250w	Estructurante	32	0,47	Urbanización reciente.
					Columnas 7m VSAP 150w	Residencial	23	0,39	
019	POLIGONO REINA SOFIA - AMPLIACIÓN	Avda. Juan Pablo II	Bueno	Bueno	Columnas 10m VSAP, 250w	Estructurante	33	0,49	Urbanización reciente.
					Columnas 7m VSAP 150w	Áreas Industriales	22	0,37	
020	POLIGONO REINA SOFIA	De los talleres	Bueno	Bueno	Báculos 10m VSAP 250w	Áreas Industriales	21	0,35	
021	POL. REINA SOFÍA - TRASERAS MERCEDES	Ctra. de Valverde	Malo	Bueno	Báculos 11 y 10m VSAP 250w	Estructurante	32	0,45	
					Báculos 9m VSAP 250w	Áreas Industriales	22	0,37	
022	POLIGONO REINA SOFIA (MUEBLES MAYORAL)	Avda. Reina Sofía	Bueno	Bueno	Columnas 11m VSAP (250+70)w	Estructurante	33	0,52	
023	SAN LUIS - BARRIADA	San Luis	Bueno	Bueno	Brazos murales VSAP 150w y VMCC125w	Residencial	21	0,36	
					Báculos 10m VSAP 250w				
024	SAN LUIS (PARQUE)	Mérida de los Caballeros	Bueno	Bueno	Columnas 7m VSAP 150w	Parques	10	0,27	
					Columnas 3m VSAP 100w				

Identificación		Dirección	Estado del CM	Estado instalaciones eléctricas	Tipo de iluminación	Tipo de Vial	Nivel Iluminación (lux)	Uniformidad	Observaciones
Código	Descripción	Calle							
025	SAN LUIS (PARQUE ALBARREGAS)	Mérida de los Caballeros	Bueno	Bueno	Columnas 4m VSAP 100w	Paseo	23	0,41	
026	LA ANTIGUA / SINDICALES (ERMITA DE LA ANTIGUA)	Avda. Juan Carlos I	Bueno	Bueno	Columnas 4m VSAP 100w	Parques	13	0,30	
027	LA ANTIGUA / SINDICALES (ERMITA DE LA ANTIGUA)	Avda. Juan Carlos I	Bueno	Bueno	Columnas 11m VSAP 250w	Estructurante	32	0,48	
028	LA ANTIGUA / SINDICALES	Avda. Juan Carlos I	Bueno	Bueno	Columnas 10m VSAP (250+70)w	Estructurante	32	0,48	
					Báculo 10m VSAP 250w				
					Brazo murales VMCC 125w	Residencial	24	0,36	
					Brazo murales VSAP 150w				
029	LA ANTIGUA / SINDICALES	Ntra. Señora de la Antigua	Bueno	Bueno	Columna 11 VSAP 150w	Residencial	23	0,37	
					Brazo mural VSAP 100w				
030	SINDICALES	Navalmoral de la Mata	Bueno	Bueno	Brazo murales VSAP 150w	Residencial	23	0,37	
031	SANTA CATALINA	Xenodoquio	Bueno	Bueno	Brazo murales VSAP 250w	Residencial	22	0,36	
032	SANTA CATALINA	Cañamero	Bueno	Bueno	Columnas 10m VSAP 250w	Residencial	25	0,40	
					Columnas 4m VSAP 100w	Paseo	24	0,40	
					Columnas 4m VSAP 70w				
033	SANTA ISABEL	Camino de la Magdalena	Bueno	Bueno	Brazo mural VSAP 100w	Residencial	23	0,37	
					Columnas 6m VSAP 150w				
034	POLIGONO CARRIÓN	Canteros	Bueno	Bueno	Báculo 9m y brazo murales VSAP 250w	Áreas Industriales	24	0,39	
035	PLANTONAL DE VERA	Camino del Peral	Bueno	Bueno	Báculo 9m VSAP 250w	Estructurante	33	0,42	
					Columnas 7m y brazos murales VSAP 100w	Residencial	23	0,38	
036	BARRIADA TRES CASAS	Francia	Bueno	Bueno	Báculo 9m VSAP 250w	Estructurante	32	0,40	
					Brazos murales VSAP 100w	Residencial	22	0,35	
037	POLIGONO INDUSTRIAL ALBARREGAS	Camino Viejo de Mirandilla	Bueno	Bueno	Báculos 9m y brazos mural VSAP 150w y 100w.	Áreas Industriales	21	0,35	
					Colunas 9m VSAP (250+70)w	Estructurante	31	0,46	
038	POLIGONO INDUSTRIAL EL PRADO	Las Palmas	Bueno	Bueno	Báculos 10m VSAP 250w	Estructurante / Áreas Industriales	33	0,47	
					Báculos 8m VSAP 150w	Áreas Industriales	24	0,38	
039	POLIGONO INDUSTRIAL EL PRADO	Bilbao	Bueno	Bueno	Báculos 10m VSAP 250w	Estructurante / Áreas Industriales	33	0,47	
					Báculos 8m VSAP 150w	Áreas Industriales	24	0,38	
040	POLIGONO INDUSTRIAL EL PRADO	Bilbao	Malo	Bueno	Báculos 10m VSAP 250w	Estructurante / Áreas Industriales	33	0,47	
					Báculos 8m VSAP 150w	Áreas Industriales	24	0,38	
041	POLIGONO INDUSTRIAL EL PRADO	Pamplona	Malo	Bueno	Báculos 10m VSAP 250w	Estructurante / Áreas Industriales	33	0,47	
					Báculos 8m VSAP 150w	Áreas Industriales	24	0,38	
042	POLÍGONO INDUSTRIAL EL PRADO	Valladolid	Bueno	Bueno	Báculos 10m VSAP 250w	Estructurante / Áreas Industriales	33	0,47	
					Báculos 8m VSAP 150w	Áreas Industriales	24	0,38	
043	POLÍGONO INDUSTRIAL EL PRADO	Valladolid	Malo	Bueno	Báculos 10m VSAP 250w	Estructurante / Áreas Industriales	33	0,47	
					Báculos 8m VSAP 150w	Áreas Industriales	24	0,38	
044	POLÍGONO INDUSTRIAL EL PRADO	Sevilla	Malo	Bueno	Báculos 10m VSAP 250w	Estructurante / Áreas Industriales	33	0,47	
045	URBANIZACIÓN EL PRADO	Avda. El Prado	Bueno	Malo	Columnas 10m VSAP 250w	Estructurante	36	0,49	
					Columnas 9m VSAP 150w	Residencial	23	0,40	Urbanización reciente.
					Columnas 4m VSAP 100w	Paseo	20	0,40	
046	URBANIZACIÓN EL PRADO	Los Templarios	Bueno	Bueno	Columnas 9m VSAP 150w	Residencial	23	0,40	Urbanización reciente.
047	URBANIZACIÓN LA CROSS	Avda. Marques de Moncara	Bueno	Bueno	Columnas 10m VSAP (250+70)w	Estructurante	34	0,49	
					Columnas 10m VSAP 150w	Residencial	24	0,43	Urbanización reciente.
					Columnas 6m VSAP 70w	Parques	11	0,27	
048	BARRIADA ENRIQUE TIERNO GALVAN	Plaza Enrique Tierno Galván	Bueno	Bueno	Brazos murales VSAP 100w	Residencial	21	0,35	
049	BARRIADA SAN AGUSTIN	Calamonte	Malo	Bueno	Brazos murales VSAP 100w	Residencial	21	0,35	

Identificación		Dirección	Estado del CM	Estado instalaciones eléctricas	Tipo de iluminación	Tipo de Vial	Nivel Iluminación (lux)	Uniformidad	Observaciones
Código	Descripción	Calle							
050	BARRIADA SAN ANDRES (CANTARRANAS)	Pablo Neruda	Bueno	Bueno	Báculos 8m VSAP 250w	Estructurante	33	0,42	
					Columnas 5m y brazos murales VSAP 100w	Residencial	22	0,37	
051	CAMINO VIEJO DE MIRANDILLA	Camino Viejo de Mirandilla	Bueno	Bueno	Báculo 9m VSAP 250w	Estructurante	33	0,48	
052	BARRIADA CARRION	Bda. de Carrión	Bueno	Bueno	Brazo murales VSAP 150w	Residencial	24	0,39	
053	MARQUES DE PATERNA (COLEGIO ANTONIO MACHADO)	La Mancha	Malo	Malo	Báculos 9m VSAP 250w y (250+70)w	Estructurante	31	0,45	
					Báculos 8m VSAP 150w y columnas 6m VSAP 100w	Residencial	21	0,35	
					Columnas 4m VSAP 100w	Paseo	23	0,43	
054	ZONA SUR - BODEGONES	Plaza de Zorrilla	Bueno	Bueno	Columnas 11m VSAP (250+70)w	Estructurante	33	0,52	
					Báculos 11m VSAP 150w	Estructurante	32	0,45	
					Brazos murales VSAP 100w.	Residencial	24	0,40	
					Columnas 4m VSAP 100w	Paseo	24	0,37	
055	ZONA SUR - BODEGONES	Leonor de Austria	Bueno	Bueno	Columnas 9m VSAP 250w	Estructurante	34	0,46	
					Columnas 7m VSAP 100w	Residencial	24	0,39	Urbanización reciente.
					Columnas 4m VSAP 100w	Parques	12	0,27	
056	ZONA SUR - BODEGONES	Luis de Morales	Bueno	Bueno	Báculos 10m VSAP 250w	Estructurante	34	0,46	
					Brazos murales VSAP 100w.	Residencial	23	0,47	
057	ZONA SUR - BODEGONES	San Pedro de Alcántara	Bueno	Bueno	Columnas y báculos 10m VSAP 250w	Estructurante	34	0,46	
					Columnas 6m y brazos murales VSAP 100w.	Residencial	24	0,39	
058	ZONA SUR - BODEGONES	Sta. Teresa de Jornet	Bueno	Bueno	Báculos 10m VSAP 250w	Estructurante	31	0,42	
					Báculos 8m VSAP 150w	Residencial	23	0,40	
					Columnas 4m VSAP 100w	Parques	12	0,27	
059	ZONA SUR - BODEGONES	Antonio García Bellido	Bueno	Bueno	Báculos 9m y columnas 8m VSAP 150w	Estructurante	31	0,40	
					Columnas 4m y brazos mural VSAP 100w	Residencial	20	0,33	
					Columnas 3m VSAP 100w	Parques	11	0,26	
060	ZONA SUR - BODEGONES (PISOS PAREJO)	Camino del Peral	Bueno	Bueno	Columnas 10m VSAP 250w	Estructurante	31	0,46	Urbanización reciente.
					Columnas 6m VSAP 150w y 100w	Residencial	24	0,37	
061	ZONA SUR - BODEGONES	Luis Buñuel	Bueno	Bueno	Báculos 11m, 12m y columnas 10m VSAP 250w	Estructurante	33	0,48	
					Columnas 10m VSAP 150w y 100w	Residencial	24	0,40	
062	ZONA SUR - BODEGONES	Cartagena	Bueno	Bueno	Báculos 10m VSAP 250w	Estructurante	33	0,48	
					Columnas 8m VSAP 150w	Residencial	25	0,42	
063	ZONA SUR - BODEGONES	Jorge Guillén	Bueno	Bueno	Columnas 11m VSAP (250+70)w	Estructurante	33	0,52	
064	ZONA SUR - BODEGONES	Juan Antonio de Vera Figueroa	Bueno	Bueno	Báculos 10m VSAP 250w	Estructurante	31	0,46	
					Columnas 8m VSAP 150w	Residencial	23	0,40	
					Empotrado en techo 60w.	Paseo	12	0,30	
					Columnas 4m VSAP 150w	Parques	14	0,27	
065	ZONA SUR - BODEGONES	Don Benito	Bueno	Bueno	Báculos 12m y 10m VSAP 250w	Estructurante	31	0,53	
					Brazos murales VSAP 150w	Residencial	24	0,39	
					Columnas 4m VSAP 100w	Parques	13	0,30	
066	ZONA SUR - BODEGONES	Antonio Hernández Gil	Malo	Bueno	Báculos 9m VSAP 150w	Residencial	21	0,35	
					Columnas 4m VSAP 100w	Parques	13	0,30	
067	ZONA SUR - BODEGONES	Avda. Lusitania	Bueno	Bueno	Columnas 10m VSAP 250w	Estructurante	34	0,46	
					Columnas 8m VSAP 150w	Residencial	23	0,40	
068	URBANIZACIÓN LA CALZADA	Madre Teresa de Calcuta	Bueno	Bueno	Columnas 10m VSAP 250w	Estructurante	33	0,48	Urbanización reciente.
					Columnas 8m y 6m VSAP 150w	Residencial	24	0,37	
069	URBANIZACIÓN LA CALZADA	Dulce Chacón	Bueno	Bueno	Columnas 10m VSAP 250w	Estructurante	33	0,48	Urbanización reciente.

Identificación		Dirección	Estado del CM	Estado instalaciones eléctricas	Tipo de iluminación	Tipo de Vial	Nivel Iluminación (lux)	Uniformidad	Observaciones
Código	Descripción	Calle							
					Columnas 8m y 6m VSAP 150w	Residencial	24	0,37	Urbanización reciente.
070	POLIGONO NUEVA CIUDAD	Avda. de la Hispanidad	Bueno	Bueno	Báculos 12m VSAP 250w	Estructurante	32	0,49	
071	POLÍGONO NUEVA CIUDAD	Puerto Rico	Bueno	Bueno	Báculos 8m VSAP 150w	Residencial	23	0,36	
072	POLÍGONO NUEVA CIUDAD	Juan Fco. Babiano Giner	Bueno	Bueno	Columnas 8m VSAP 150w y (150+70)w	Residencial	22	0,36	
					Columnas 4m VSAP 100w				
073	POLÍGONO NUEVA CIUDAD	Duque de Ahumada	Bueno	Bueno	Báculos 10m VSAP 250w	Estructurante	34	0,49	
074	POLÍGONO NUEVA CIUDAD	Juan Fco. Babiano Giner	Bueno	Bueno	Báculos 8m VSAP 150w	Residencial	21	0,35	
					Columnas 4m VSAP 100w	Parques	10	0,26	
075	POLÍGONO NUEVA CIUDAD	Antonio Campos Hoyos	Bueno	Bueno	Columnas 10m VSAP 250w	Residencial	23	0,36	
					Columnas 7m y 3,5m VSAP 100w	Residencial /Paseo	21	0,36	
076	POLÍGONO NUEVA CIUDAD	Avda. de las Américas	Bueno	Bueno	Báculos 8m VSAP 250w	Residencial	23	0,36	
					Columnas 10m y 8m (150+70)w				
					Columnas 4m VSAP 100w	Residencial /Paseo	21	0,35	
077	POLÍGONO NUEVA CIUDAD - JARDIN BOTÁNICO	Jardín Botánico	Bueno	Bueno	Báculos 9m VSAP 250w	Residencial	23	0,39	
					Columnas 4m VSAP 100w	Residencial	20	0,33	
078	POLÍGONO NUEVA CIUDAD	Pío Baroja	Bueno	Bueno	Columnas 3m VSAP 100w	Paseo	19	0,38	
079	POLÍGONO NUEVA CIUDAD	Pío Baroja	Bueno	Bueno	Báculos 9m VSAP 250w	Estructurante	31	0,46	
					Báculos 10m VSAP 250w	Residencial	23	0,36	
080	POLÍGONO NUEVA CIUDAD	Viriato	Bueno	Bueno	Columnas 8m (150+70)w	Residencial	22	0,36	
					Columnas 4m VSAP 100w	Paseo	18	0,39	
					Columnas 3m VSAP 100w	Parques	9	0,24	
081	POLÍGONO NUEVA CIUDAD	Andrés Valverde López	Bueno	Bueno	Báculos 8m VSAP 250w	Residencial	24	0,37	
					Columnas 4m VSAP 100w	Paseo	18	0,39	
082	POLÍGONO NUEVA CIUDAD	Parque Manuel Pacheco	Bueno	Bueno	Columnas 3m VSAP 100w	Parques	14	0,28	
083	POL. NUEVA CIUDAD	Avda. de la Constitución	Bueno	Bueno	Báculos 9m VSAP 250w	Estructurante	32	0,46	
					Columnas 8m 250w y (150+70)w	Residencial	23	0,39	
					Columnas 4m VSAP 100w	Parques	13	0,27	
084	POLÍGONO NUEVA CIUDAD	Juan Sebastián Elcano	Bueno	Bueno	Báculos 12m y 9m VSAP 250w	Estructurante	32	0,46	
					Báculos 9m VSAP 250w	Residencial	24	0,41	
					Columnas 5m VSAP 100w	Paseo	21	0,42	
					Columnas 4m y 3,5m VSAP 100w	Parques	14	0,27	
085	POLÍGONO NUEVA CIUDAD	Eugenio Hermoso	Bueno	Bueno	Columnas 10m y 8m VSAP 250w	Residencial	25	0,43	
					Columnas 9m VSAP 150w	Parques	15	0,31	
086	POLÍGONO NUEVA CIUDAD	Plaza San Serván y San Germán	Bueno	Bueno	Columnas 4m y brazo sobre pared VSAP 100w	Paseo / Parques	17	0,34	
087	POLÍGONO NUEVA CIUDAD	Travesia Eugenio Hermoso	Bueno	Bueno	Columnas 4m VSAP 100w	Paseo	19	0,40	
088	POLÍGONO NUEVA CIUDAD	Parque Alvarez Lencero	Bueno	Bueno	Columnas 3m VSAP 100w	Parques	13	0,29	
089	POLÍGONO NUEVA CIUDAD	Bellavista	Bueno	Bueno	Báculos 9m VSAP 250w	Estructurante	32	0,46	
					Báculos 8m VSAP 250w	Residencial	23	0,38	
					Columnas 7m y 5m VSAP 150w	Paseo	20	0,41	
					Columnas4m y 3m VSAP 100w	Paseo / Parques	17	0,30	
090	POLÍGONO NUEVA CIUDAD - BARRIADA CRUZCAMPO	Ronda del Descubrimiento	Bueno	Bueno	Báculos 10m VSAP 250w	Estructurante	33	0,48	
					Columnas 3,5m VSAP 100w	Residencial	22	0,35	
					Columnas 3m VSAP 70w	Parques	10	0,26	
091	POLÍGONO NUEVA CIUDAD - PARQUE AVDA. DE ALANGE	Guillermo Marconi	Bueno	Bueno	Columnas 3m VSAP 100w	Parques	14	0,28	
092	POLÍGONO NUEVA CIUDAD (PERI CRUZCAMPO)	Juan de Mendoza	Bueno	Bueno	Báculos 9m VSAP 250w	Residencial	24	0,41	

Identificación		Dirección	Estado del CM	Estado instalaciones eléctricas	Tipo de iluminación	Tipo de Vial	Nivel Iluminación (lux)	Uniformidad	Observaciones
Código	Descripción	Calle							
					Columnas 3m VSAP 100w	Paseo	20	0,41	
093	POLÍGONO NUEVA CIUDAD - AVDA DE LA LIBERTAD	Avda. de la Libertad	Bueno	Bueno	Báculos 9m VSAP 250w	Estructurante	32	0,46	
094	POLÍGONO NUEVA CIUDAD - PARQUE 7 SILLAS	Avda. de la Libertad	Bueno	Bueno	Columnas 4m VSAP 100w	Parques	14	0,30	
095	POLÍGONO NUEVA CIUDAD - PROYECTORES 7 SILLAS+PERGO	Avda. de la Libertad	Bueno	Bueno	Proyectores sobre columnas 10m, VSAP 250w	Parques	13	0,27	
					TF 2x56w				
096	POLÍGONO NUEVA CIUDAD	Avda. Portugal	Bueno	Bueno	Columnas 11m VSAP (250+70)w	Estructurante	45	0,56	
					Columnas 8m VSAP (150+70)w	Estructurante	32	0,46	
					Columnas 5m VSAP 100w	Paseo	21	0,41	
097	BARRIADA SAN ANTONIO	Carlos Fernandez Casado	Bueno	Bueno	Columnas 8m y 6m VSAP 150w	Residencial	22	0,37	
					Columnas 2,5m VSAP 100w	Paseo	21	0,43	
098	BARRIADA SAN ANTONIO	Vicente Sos Baynat	Bueno	Bueno	Báculos 9m VSAP 150w	Residencial	21	0,36	
					Brazos sobre pared VSAP 150w y 100w	Residencial	23	0,39	
					Columnas 3m VSAP 100w	Parques	10	0,20	
099	BARRIADA SAN ANTONIO - C/TARRACO + 1/2 AL. PUENTE	Vicente Sos Baynat	Bueno	Bueno	Columnas 4m VSAP 100w	Residencial	22	0,35	
100	CTRA. DE ALANGE	Ctra. de Alange	Bueno	Bueno	Báculos 10m VSAP 250w	Estructurante	33	0,48	
101	URB. EL DISCO	Naumaquias	Bueno	Bueno	Columnas 4m VSAP 100w	Residencial	23	0,40	
					Columnas 5m VSAP 100w	Paseo	19	0,37	
					Columnas 10m y 8m VSAP 150w	Parques	10	0,26	
102	URB. EL DISCO	Séneca	Bueno	Bueno	Columnas 9m VSAP 250w	Estructurante	32	0,47	
					Columnas 7m VSAP 150w y 6m VSAP 100w	Residencial	23	0,42	
					Columnas 4m VSAP 100w	Parques	11	0,26	
103	URB. EL DISCO - ANTIGUA CAMPSA	Denaria	Bueno	Bueno	Columnas 12m VSAP 250w y 8m VSAP 150w	Residencial	24	0,37	
104	CABO VERDE	Cabo Verde	Bueno	Bueno	Brazos murales VSAP 100w	Residencial	21	0,33	
105	CABO VERDE	Cabo Verde	Bueno	Bueno	Columnas 10m y 9m VSAP 250w	Estructurante	32	0,47	
					Columnas 6m VSAP 150w	Paseo	19	0,41	
					Columnas 9m VSAP 150w	Parques	13	0,30	
106	LA CORCHERA	Comarca Tierra de Barros	Bueno	Bueno	Báculos 9m VSAP 250w	Estructurante	32	0,46	
					Columnas 9m VSAP 150w	Residencial	23	0,39	
					Columnas 4m VSAP 100w	Paseo	21	0,40	
					Columnas 3m VSAP 70w	Parques	12	0,27	
107	LA CORCHERA	Comarca de la Vera	Bueno	Bueno	Báculos 9m VSAP 250w	Estructurante	32	0,46	
					Columnas 4m VSAP 100w	Paseo	21	0,40	
					Columnas 3m VSAP 70w	Parques	12	0,27	
108	LA CORCHERA	Juan Canet	Bueno	Bueno	Columnas 8m VSAP 150w	Residencial	23	0,39	
					Columnas 5m VSAP 100w	Parques	11	0,27	
109	LOS MILAGROS	Central	Bueno	Bueno	Brazos sobre pared VSAP 100w	Residencial	21	0,33	
110	LOS MILAGROS	Avda de los Milagros	Bueno	Bueno	Báculos 9m VSAP 250w	Estructurante	32	0,46	
					Báculos 9m y 8m VSAP 150w y 6m VSAP 100w	Residencial	22	0,38	
111	LOS MILAGROS - AVDA. DE LA PLATA -	Avda. Vía de la Plata	Bueno	Bueno	Báculos 9m VSAP 250w	Estructurante	32	0,46	
					Báculos 8m VSAP 150w y columnas 4m VSAP 100w	Residencial	23	0,38	
112	LOS MILAGROS	Local Social	Bueno	Bueno	Columnas 4m VSAP 100w	Parques	11	0,26	
113	SAN BARTOLOMÉ (BDA.)	Orestiada	Bueno	Bueno	Brazos murales y columnas 8m y 7m VSAP 150w	Residencial	22	0,39	
					Columnas 4m y 3m VSAP 100w				
114	SAN BARTOLOMÉ - LOS EMERITOS Y VIA DE LA PLATA	Orestiada	Bueno	Bueno	Columnas 10m y 9m VSAP (250+70)w y 250w	Estructurante	33	0,49	
					Columnas 4m y 3m VSAP 100w	Paseo	20	0,36	

Identificación		Dirección	Estado del CM	Estado instalaciones eléctricas	Tipo de iluminación	Tipo de Vial	Nivel Iluminación (lux)	Uniformidad	Observaciones
Código	Descripción	Calle							
115	BARRIADA SANTA EULALIA	Panaderos	Bueno	Bueno	Columnas 9m VSAP 250w	Residencial	21	0,37	
					Brazos murales y columnas 7m VSAP 150w				
116	JARDINES DE MERIDA	Aristóteles	Bueno	Bueno	Columnas 11m VSAP 250w	Estructurante	32	0,46	Urbanización reciente.
					Columnas 8m VSAP 150w	Residencial	23	0,39	
117	MONTEADIREM	Monteadirem	Bueno	Bueno	Columnas 11m y 10m VSAP (25070)w, (150+100)w y 250w	Estructurante	33	0,49	Urbanización reciente.
					Columnas 8m VSAP 150w y 6m VSAP 100w	Residencial	23	0,40	
					Columnas 5m VSAP 100w	Parques	14	0,30	
118	AVDA. DEL LAGO	Avda. del Lago	Bueno	Bueno	Columnas10m VSAP 250w y 8m VSAP 150w	Estructurante	31	0,46	Urbanización reciente.
119	AVDA. DEL LAGO	Pozo del Sapo	Bueno	Bueno	Columnas10m VSAP 250w y 8m VSAP 150w	Estructurante	31	0,46	Urbanización reciente.
120	AVDA. DEL LAGO	Del Palo	Bueno	Bueno	Columnas 8m y brazos murales VSAP 250w	Residencial	24	0,41	
121	LAS ABADIAS - URB. LOS GIRASOLES	Ronda de los Eméritos	Bueno	Bueno	Columnas 8m VSAP 150w y 4m VSAP 100w	Residencial	23	0,37	Urbanización reciente.
122	LAS ABADIAS	Avda. Emerita Augusta	Bueno	Bueno	Columnas 10m (250+100)w y 250w	Estructurante	32	0,47	Urbanización reciente.
					Columnas 8m VSAP 150w	Residencial	24	0,41	
					Columnas 5m VSAP 100w	Parques	13	0,28	
123	LAS ABADIAS	Almendral	Bueno	Bueno	Columnas 10m (250+100)w y 250w	Estructurante	32	0,47	Urbanización reciente.
					Columnas 8m VSAP 150w	Residencial	24	0,41	
					Columnas 5m VSAP 100w	Parques	13	0,28	
124	LAS ABADÍAS	Avda. de las Abadías	Bueno	Bueno	Columnas 8m VSAP 150w	Residencial	22	0,37	
					Brazo murales y columnas 7m VSAP 100w				
					Columnas 3m VSAP 100w	Parques	10	0,22	
125	URB. NUEVO MÉRIDA	La Fanega	Bueno	Bueno	Columnas 11m VSAP 250w y 10m VSAP (150+100)	Estructurante	31	0,46	
					Columnas 8m VSAP 150w	Residencial	24	0,41	
126	VDAS. DE RENFE	Avda. del Ferrocarril	Bueno	Bueno	Brazos murales VSAP 100w	Residencial	21	0,36	
127	FERIAL	Ferial	Bueno	Bueno	Báculos 10m VSAP 250w	Estructurante	32	0,47	
128	URBANIZACIÓN LA CHIMENEA	Arenal de Pan Caliente	Bueno	Bueno	Columnas 8m VSAP 150w	Residencial	23	0,37	Urbanización reciente.
					Columnas 5m VSAP 70w	Paseos	19	0,40	
129	PROSERPINA	Aries	Bueno	Bueno	Columnas 4m VSAP 100w	Residencial	21	0,35	
130	PROSERPINA	Aries	Bueno	Bueno	Columnas 4m VSAP 100w	Paseos	21	0,40	
131	PROSERPINA	Avda. Proserpina	Bueno	Bueno	Báculos 9m VSAP 250w	Estructurante	32	0,47	
					Brazos VSAP 150w y 100w	Residencial	21	0,35	
132	PROSERPINA	Centauro	Bueno	Bueno	Brazos VSAP 150w y 100w	Residencial	21	0,35	
133	PROSERPINA	Avda. Proserpina	Bueno	Bueno	Brazos VSAP 100w	Residencial	21	0,35	
					Columnas 4m VSAP 100w	Paseos	21	0,40	
134	PROSERPINA	Sociedad Tiro Pichon	Bueno	Bueno	Columnas 4m VSAP 100w	Paseos	21	0,40	
135	ARENAL DE PAN CALIENTE	Arenal de Pan Caliente	Bueno	Bueno	Columnas 10m VSAP 250w y 8m VSAP 150w	Estructurante	31	0,46	
136	CENTRO	José Fernández López	Bueno	Bueno	Columnas 12m y 9m VSAP 250w	Estructurante	32	0,47	
					Brazos VSAP 150w y 100w	Residencial	23	0,42	
					Columnas 3m VSAP 100w	Parques	12	0,28	
137	CENTRO	Don César Lozano	Bueno	Bueno	Báculos 10m VSAP 250w	Estructurante	32	0,47	
					Brazos murales VSAP 100w	Residencial	23	0,42	
138	CENTRO (FRENTE CAFETERÍA ROMA)	José Fernández López	Bueno	Bueno	Báculos 12m VSAP 400w y 10m 250w	Estructurante	33	0,50	
					Colunas 6m, 4m, 3m VSAP 100w	Paseos	24	0,43	
139	CENTRO	Antonio Pacheco	Bueno	Bueno	Columnas 10m y 9m VSAP 250w	Estructurante	32	0,48	
					Brazos murales VSAP 250w	Residencial	23	0,38	
140	CENTRO	Luis Chamizo	Bueno	Bueno	Columnas 4m VSAP 100w	Parques	13	0,26	

Identificación		Dirección	Estado del CM	Estado instalaciones eléctricas	Tipo de iluminación	Tipo de Vial	Nivel Iluminación (lux)	Uniformidad	Observaciones
Código	Descripción	Calle							
141	CENTRO	Fco. de Almaraz	Bueno	Bueno	Brazos murales VSAP 100w	Residencial	23	0,36	
142	CENTRO	Plaza de Roma	Bueno	Bueno	Columnas 10m VSAP (250+100)w y 250w	Estructurante	33	0,50	
					Brazos murales VSAP 150w	Residencial	23	0,42	
					Columnas 3,5m VSAP 100w				
					Columnas 4m VSAP 100w	Paseos	23	0,40	
					Columnas 2,5 m VSAP 100w	Parques	13	0,27	
143	CENTRO	Plaza de Roma	Bueno	Bueno	Columnas 5m VSAP 150w	Paseos	23	0,44	
144	CENTRO	Del Puente	Bueno	Bueno	Brazos murales VSAP 150w	Residencial	23	0,38	
					Columnas 4m VSAP 100w				
145	ZONA CENTRO	Graciano	Bueno	Bueno	Columnas 4m VSAP 100w	Parques	13	0,26	
146	ZONA CENTRO	Atarazanas	Bueno	Bueno	Brazos murales VSAP 150w	Residencial	23	0,38	
					Columnas 4m VSAP 100w	Parques	11	0,25	
147	ZONA CENTRO	Plaza Santo Domingo	Bueno	Bueno	Báculos 10m y brazos VSAP 250w	Estructurante	31	0,46	
					Columnas 5m y brazos VSAP 150w	Residencial	23	0,38	
					Columnas 4m VSAP 100w	Paseos	22	0,41	
148	ZONA CENTRO	Calderon de la Barca	Bueno	Bueno	Brazos murales VSAP 250w	Residencial	23	0,38	
					Brazos murales VSAP 150w				
149	CENTRO - TEMPLO DE DIANA	Santa Catalina	Bueno	Bueno	Brazos murales VSAP 150w	Paseos	23	0,42	
150	CENTRO - RAMBLA PARQUE	Rambla Santa Eulalia	Bueno	Bueno	Columnas 9m VSAP (250+70)w	Residencial	24	0,37	
					Columnas 6m VSAP 100w				
					Columnas 3m VSAP 100w	Parques	12	0,25	
151	CENTRO	Rambla Santa Eulalia	Bueno	Bueno	Columnas 9m VSAP (250+70)w	Residencial	24	0,37	
					Brazos murales VSAP 150w				
152	CENTRO	Santa Lucia	Bueno	Bueno	Brazos murales VSAP 150w	Residencial	23	0,40	
					Columnas 7m VSAP 150w y 3m VSAP 100w	Parques	12	0,27	
153	CENTRO - PISOS FERROVIARIOS	Pontezuelas			Columnas 9m VSAP 250w	Estructurante	32	0,47	
					Columnas 9m y brazos VSAP 150w	Residencial	23	0,38	
					Brazos murales VSAP 100w				
					Columnas 7m VSAP 150w	Paseos	22	0,42	
154	CENTRO - ANTIGUO RESTI	Pontezuelas	Bueno	Bueno	Columnas 5m y brazos VSAP 150w	Residencial	23	0,38	
					Columnas 9m VSAP 150w	Paseos	20	0,42	
155	CENTRO	Plaza de España	Bueno	Bueno	Columnas 10m VSAP 250w	Paseos	22	0,43	
					Columnas 5m VSAP 150w				
156	CENTRO - CALDERÓN DE L A BARCA CALLEJÓN	Calderon de la Barca	Bueno	Bueno	Columnas 9m y brazos VSAP 250w	Residencial	23	0,39	
					Columnas 5m y brazos VSAP 150w				
					Brazo mural VSAP 100w				
					Columnas 6m VSAP 150w	Paseos	20	0,41	
157	CENTRO	Avda. de Extremadura	Bueno	Bueno	Columnas 10m VSAP (250+70)w	Estructurante	32	0,42	
					Brazo mural VSAP 100w	Residencial	21	0,37	
158	ZONA CENTRO	Marquesa de Pinares	Bueno	Bueno	Columnas 10m VSAP 250w	Estructurante	33	0,44	
					Brazos murales VSAP 150w	Residencial	23	0,40	
159	ZONA CENTRO (CONSERVATORIO)	Conservatorio	Bueno	Bueno	Columnas 10m VSAP (250+100)w	Estructurante	33	0,50	
					Columnas 8m VSAp (150+70)w	Estructurante	31	0,42	
					Brazos murales VSAP 150w y 100w	Residencial	22	0,37	
					Columnas 11m VSAP 150w	Paseos	19	0,26	

Identificación		Dirección	Estado del CM	Estado instalaciones eléctricas	Tipo de iluminación	Tipo de Vial	Nivel Iluminación (lux)	Uniformidad	Observaciones
Código	Descripción	Calle							
160	ZONA CENTRO	Plaza del Turismo	Bueno	Bueno	Columnas 3,5m VSAP 100w	Parques	12	0,25	
161	ZONA CENTRO	Sancho Perez	Bueno	Bueno	Brazos murales VSAP 150w	Residencial	21	0,37	
					Columnas 3,5m VSAP 100w	Paseos	19	0,26	
162	ZONA CENTRO	Rincon de los Poetas	Bueno	Bueno	Brazos murales VSAP 150w	Residencial	21	0,37	
					Columnas 3,5m VSAP 100w	Paseos	19	0,26	
163	ZONA CENTRO	Felix Valverde Lillo	Bueno	Bueno	Columnas 5m VSAP 150w	Residencial	22	0,38	
164	ZONA CENTRO	Margarita Garcia de Blanes	Bueno	Bueno	Brazos murales VSAP 150w	Residencial	21	0,37	
165	CENTRO	Almendralejo	Bueno	Bueno	Columnas 5m y brazos murales VSAP 150w	Residencial	21	0,37	
					Brazos murales VSAP 100w				
166	CENTRO - JUNTO LA CORRALA	San Juan de Dios	Bueno	Bueno	Brazos murales VSAP 150w	Residencial	21	0,37	
					Columnas 3,5m VSAP 100w	Paseos	19	0,26	
167	CENTRO	Teniente Flomesta	Bueno	Bueno	Columnas 10m VSAP (250+250)w	Estructurante	32	0,42	
					Columnas 10m VSAP (250+70)w				
					Columnas 10m VSAP 250w				
					Columnas 7m y brazos VSAP 150w	Residencial	21	0,37	
168	CENTRO - BDA. ARGENTINA	Poeta Deciano	Bueno	Bueno	Columnas 12m VSAP 400w	Residencial	22	0,38	
					Columnas 10m, 9m y 8m VSAP 250w				
					Columnas 6m VSAP 150w				
					Columnas 3m Vsap 100w				
169	CENTRO - TRASERAS DEL ESTADIO	Marco Agripa	Bueno	Bueno	Columnas 9m VSAP 250w	Residencial	22	0,36	
					Brazos murales VSAP 150w				
170	CENTRO - TEATRO ROMANO	Jose Ramón Melida	Bueno	Bueno	Columnas 4m VSAP 100w	Paseos	20	0,40	
171	CENTRO	Concordia	Bueno	Bueno	Brazos murales VSAP 100w	Residencial	21	0,40	
172	CENTRO	Pedro Mª Plano	Bueno	Bueno	Brazos murales VSAP 150w	Residencial	22	0,37	
173	CENTRO	Parejo	Bueno	Bueno	Brazos murales VSAP 150w	Residencial	22	0,37	
174	PUENTE FERNÁNDEZ CASADO	Anas	Malo	Bueno	Columnas 11m VSAP 250w	Estructurante	33	0,52	
175	PUENTE FERNÁNDEZ CASADO	Reina Sofia	Bueno	Bueno	Columnas 11m VSAP (250+70)w	Estructurante	33	0,52	
					Columnas 11m VSAP 250w				
					Columnas 5m VSAP 150w	Paseos	20	0,40	
176	CENTRO	San Juan	Bueno	Bueno	Brazos murales VSAP 100w	Residencial	21	0,40	
177	ALBARREGAS - TRASERAS BDA. LOS MILAGROS	Zonas Verdes Albarregas	Bueno	Bueno	Columnas 4m VSAP 100w	Parques	13	0,27	
178	ALBARREGAS - FRENTE MERCLIMA	Arenal de Pan Caliente	Bueno	Bueno	Columnas 4m VSAP 100w	Parques	13	0,27	
179	LA ISLA - MOLINO DE PAN CALIENTE	Zonas Verdes, la Isla	Bueno	Bueno	Columnas 4m VSAP 100w	Parques	13	0,27	
180	PERI SAN LAZARO	Alcántara	Bueno	Bueno	Columnas 3m VSAP 100w	Paseos	18	0,36	
181	LUIS ÁLVAREZ LENCERO - FRENTE IGLESIA	Luis Álvarez Lencero	Bueno	Bueno	Columnas 4m VSAP 100w	Paseos	18	0,36	
182	PUENTE LUSITANIA - CENTRO	Puente Lusitania							
183	PUENTE LUSITANIA - POL NUEVA CIUDAD	Puente Lusitania							

ANEXO V:

INVENTARIO. RESUMEN CUADROS, LINEAS ELÉCTRICAS Y PUNTOS DE LUZ

Inventario - Estado Actual

AYUNTAMIENTO DE MERIDA

Alumbrado-Cuadro

	Cuadro indefinido	168 uds	94,54 %		Cuadro arelsa	15 uds	5,46 %

TOTAL: 183 u.

Alumbrado-Puntos Luz

	250W+150W	12 uds	0,12 %		250 W	2704 uds	26,06 %
	150 W	2669 uds	25,72 %		100 W	4065 uds	39,17 %
	70 W	309 uds	2,98 %		250W+70W	330 uds	3,18 %
	125 W	19 uds	0,18 %		150W+70W	138 uds	1,33 %
	TF 2x56W	12 uds	0,12 %		150W+100W	10 uds	0,10 %
	250W+100W	23 uds	0,22 %		60 W	20 uds	0,19 %
	LEDS 48x3W	12 uds	0,12 %		LEDS 24x3W	8 uds	0,08 %
	70W+70w	1 uds	0,01 %		400 W	32 uds	0,31 %
	250W+250W	2 uds	0,02 %		35W	4 uds	0,04 %
	160W	3 uds	0,03 %		80W	5 uds	0,05 %

TOTAL: 10378 u.

ANEXO VI:

INVENTARIO. DESCRIPCIÓN INDIVIDUAL DE CUADROS DE MANDO

CUADRO DE MANDO C001

Ficha Inventario Cuadro C001

AYUNTAMIENTO DE MERIDA

Datos Generales

Código	001	*Descripción*	III MILENIO
Calle	Camino de la Magdalena		

Sistema de Funcionamiento

Disp. Encendido	Urbilux	*Protecciones*	4 Vigi C60+term.4x16
Disp. Ahorro	Regulador de tensión	*Contador*	Integral
Ahorro	13 %	*Núm. Serie Cont.*	83740585
Pot. Regulador	20 KVA	*Protecciones de salida*	Term. 4x16 A
Fabricante Regulador	Ingequr Lumirter		

Datos eléctricos

Pot. Nominal	10400 W	*Factor de potencia*	0,96
Intensidad por fase	R 10/S 11,4/T 14,8	*Tensión*	Trifásica + neutro (400/230V)

Características del armario

Tipo de armario	ARELSA 01	*Dimensiones*	1320x1700x400 mm
Instalación	Sobre zócalo	*Material*	Acero galvanizado
Observaciones	Con TC. + Pto. Luz		

Datos de Compañía

Nº póliza	010473521082	*Compañía eléctrica*	ENDESA-SEVILLANA
Tarifa		*Nº ET Suministradora*	
Pot. contratada	10392 W	*Cánon alquiler*	

Líneas y puntos de luz

Líneas eléctricas	4	*Puntos luz*	46
Luminarias	56	*Pot. nominal lamp.*	10400 W (Suma lámparas)

Ubicación en el plano y foto

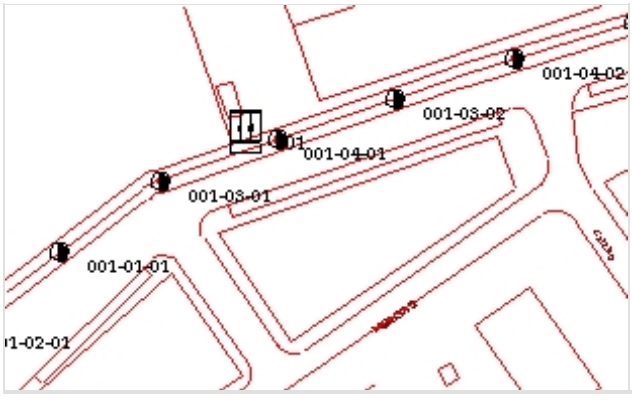



III MILENIO

CM-1 C/ CAMINO DE LA MAGDALENA

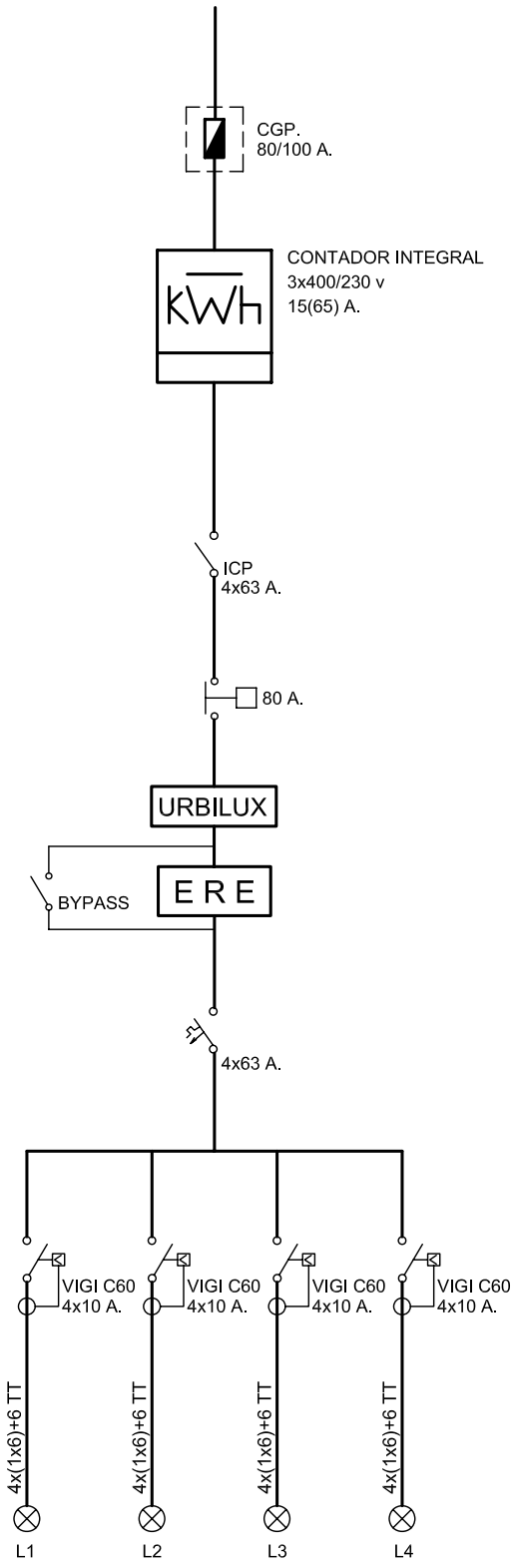

endesa

Referencia contrato: 010475104982

CONDICIONES PARTICULARES DEL CONTRATO DE SUMINISTRO DE ENERGÍA ELÉCTRICA

DATOS DEL CLIENTE (TITULAR DE LA PÓLIZA DE SUMINISTRO)

Apellidos / Razón social	AYTO DE MERIDA			Nombre	
Tipo de documento (NIF, CIF, CIF Internacional, Pasaporte)		I		Nº	P0608300J
CNAE	8411	Actividad principal			
Dirección	ESPAÑA	1		Escalera / Piso / Puerta	
Código Postal - Localidad	06800 - MERIDA			Provincia	BADAJOZ
Teléfono primario	924380100	Teléfono secundario		Teléfono móvil	
Fax		E-mail		Idioma	ESPAÑOL

DATOS DE CONTACTO (envío de facturas y otras comunicaciones, sólo si son distintos de Datos del Cliente)

Apellidos / Razón social	AYTO DE MERIDA			Nombre	
Dirección				Escalera / Piso / Puerta	
Código Postal - Localidad	MERIDA			Provincia	
Teléfono primario	924380100	Teléfono secundario		Teléfono móvil	
Fax		E-mail		Idioma	ESPAÑOL

CONDICIONES TÉCNICO – ECONÓMICAS

DATOS DEL PUNTO DE SUMINISTRO

Tipo vía	AV	Vía	COMUNIDADES LAS	Nº		Escalera		Piso	
Puerta		Letra		Aclaratorio dirección	PCL F				
Localidad	MERIDA		Provincia	BADAJOZ		Código postal	06800		

Código universal del Punto de Suministro	Empresa Distribuidora	Tensión Nominal de suministro	
ES0031104675120001YB0F	ENDESA DISTRIBUCION ELECTRICA SL	400	V
Referencia Catastral			

TARIFA APLICABLE (Régimen legal aplicable a Tarifa último Recurso)

Tarifa	2.1A	Potencia contratada (kW):	Punta		Llano	10,392	Valle		

PRODUCTO CONTRATADO CON ENDESA ENERGÍA XXI S.L. (UNIPERSONAL)

Producto	3.0.1	Alquiler equipo medida	

DATOS DE PAGO (Sólo se indican cuando son diferentes a los que se especifican en Datos del Cliente)

Apellidos / Razón social					Nombre			NIF	
Entidad financiera		Sucursal		DC		Cuenta			

Las presentes Condiciones Particulares, así como las Condiciones Generales que se encuentran al dorso del presente documento, han sido leídas por el Cliente, quién estando conforme con el contenido de las mismas, las suscribe y firma. El cliente declara igualmente que los datos y la información reflejada en el presente documento son completos y veraces, disponiendo en todo caso de capacidad, representación suficiente y/o autorización expresa tanto para contratar como para hacer uso de la citada información, autorizando a Endesa Energía XXI S.L. (Unipersonal) a efectuar las comprobaciones sobre los mismos así como de la existencia de posible deuda por cualquier concepto.

En Madrid

Fecha | Firma Cliente | Endesa Energía XXI S.L. (Unipersonal)

María Teresa González
Directora de Atención al Cliente

Ejemplar para el cliente

Endesa Energía XXI S.L. (Unipersonal) Inscrita en el Regis rcantil de Madrid en el Tomo 16095, Libro 0, Folio 121, Sección 8, Hoja M-272 LF. 882846825

CUADRO DE MANDO C002

Ficha Inventario Cuadro

AYUNTAMIENTO DE MERIDA

Datos Generales

Código	002	*Descripción*	III MILENIO JUNTO AVDA. DE LAS
Calle	Trébol	*Situado entre calle*	
Nº Calle		*... y calle*	
Distrito		*Zona*	

Sistema de Funcionamiento

Disp. Encendido	Urbilux	*Protecciones*	4 VIGI C60 4x16
Disp. Ahorro	Regulador de tensión	*Contador*	Integral
Ahorro	16 %	*Núm. Serie Cont.*	83901346
Pot. Regulador	20 KVA	*Protecciones de*	TERM 4x16 A
Fabricante Regulador	INGEQUR- LUMITER		

Datos eléctricos

Pot. Instalada	1940 W	*Factor de potencia*	0,93
Pot. Nominal	12210 W	*Tensión*	Trifásica + neutro (400/230V)
Intensidad por fase	R6,2 / S2,8 / T6		

Características del armario

Tipo de armario	ARELSA 01	*Dimensiones*	1320x1700x400 mm
Instalación	Sobre zócalo	*Material*	Acero galvanizado
Observaciones	CON TC + PTO. LUZ		

Historial y mantenimiento

Fecha Instalación		*Conservación cuadro*	Bueno
Fecha de alta	06/11/2009	*Mantenedor*	ALUMBRADO
Campo flexible nº3			

Datos de Compañía

Nº póliza	010475104977	*Compañía eléctrica*	ENDESA-SEVILLANA
Tarifa		*Nº ET Suministradora*	
Pot. contratada	10392 W	*Cánon alquiler*	0 €/mes

Líneas y puntos de luz

Líneas eléctricas		*Puntos luz*	55
Lámparas	69	*Pot. nominal lamp.*	12210 W (Suma lámparas)

Ubicación en el Plano y foto

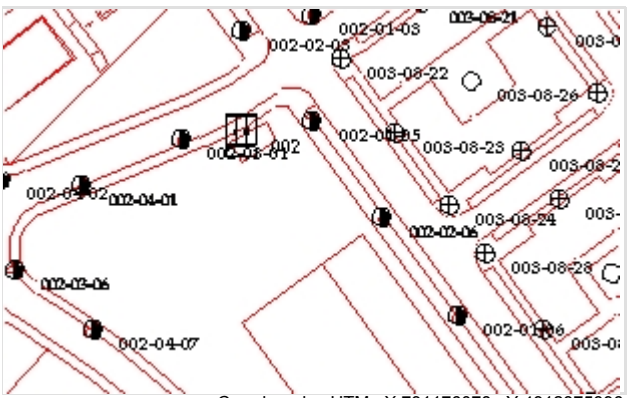

Escala 1:2500 Coordenadas UTM X:731176078 Y:4312375896



III MILENIO

CM-2 C/ TREBOL

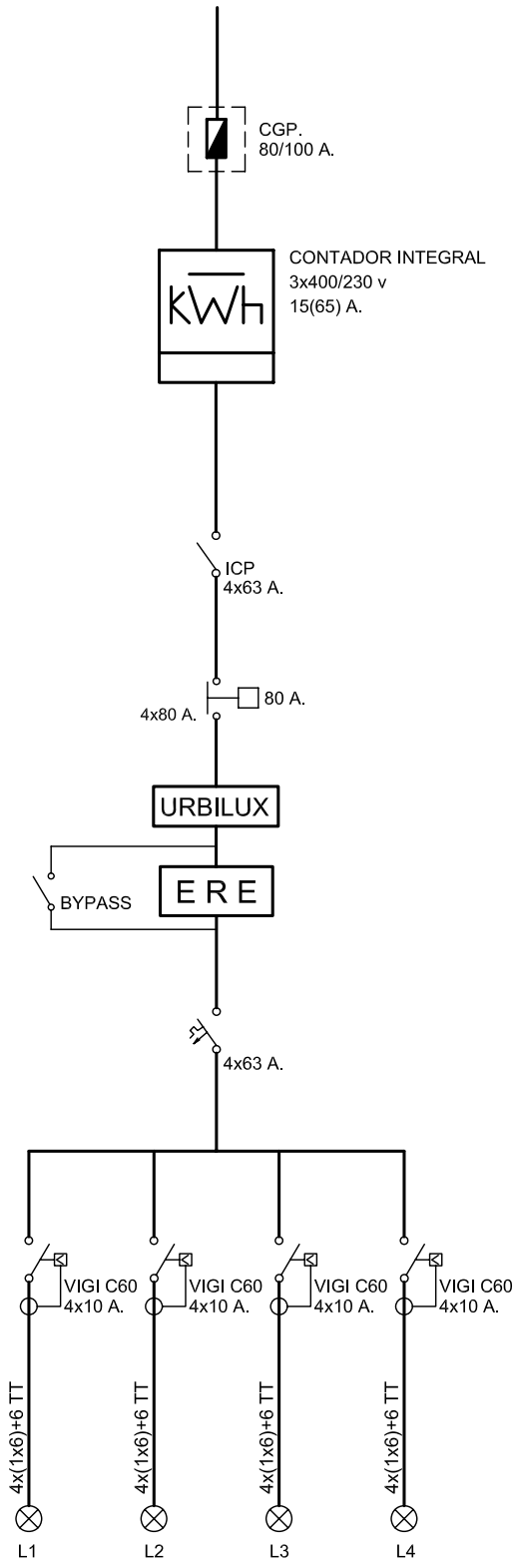

endesa

Referencia contrato: 010475104977

CONDICIONES PARTICULARES DEL CONTRATO DE SUMINISTRO DE ENERGÍA ELÉCTRICA

DATOS DEL CLIENTE (TITULAR DE LA PÓLIZA DE SUMINISTRO)

Apellidos / Razón social	AYTO DE MERIDA			Nombre	
Tipo de documento (NIF, CIF, CIF Internacional, Pasaporte)		I		Nº	P0608300J
CNAE	8411	Actividad principal			
Dirección	ESPAÑA	1	Escalera / Piso / Puerta		
Código Postal - Localidad	06800 - MERIDA		Provincia	BADAJOZ	
Teléfono primario	924380100	Teléfono secundario		Teléfono móvil	
Fax		E-mail		Idioma	ESPAÑOL

DATOS DE CONTACTO (envío de facturas y otras comunicaciones, sólo si son distintos de Datos del Cliente)

Apellidos / Razón social	AYTO DE MERIDA			Nombre	
Dirección			Escalera / Piso / Puerta		
Código Postal - Localidad	MERIDA		Provincia		
Teléfono primario	924380100	Teléfono secundario		Teléfono móvil	
Fax		E-mail		Idioma	ESPAÑOL

CONDICIONES TÉCNICO – ECONÓMICAS

DATOS DEL PUNTO DE SUMINISTRO

Tipo vía	AV	Vía	COMUNIDADES LAS	Nº		Escalera		Piso	
Puerta		Letra		Aclaratorio dirección	ESQ TREBOL				
Localidad	MERIDA		Provincia	BADAJOZ		Código postal	06800		

Código universal del Punto de Suministro	Empresa Distribuidora	Tensión Nominal de suministro	
ES0031104714941001YF0F	ENDESA DISTRIBUCION ELECTRICA SL	400	V
Referencia Catastral			

TARIFA APLICABLE (Régimen legal aplicable a Tarifa último Recurso)

Tarifa	2.1A	Potencia contratada (kW):	Punta		Llano	10,392	Valle	

PRODUCTO CONTRATADO CON ENDESA ENERGÍA XXI S.L. (UNIPERSONAL)

Producto	3.0.1	Alquiler equipo medida	

DATOS DE PAGO (Sólo se indican cuando son diferentes a los que se especifican en Datos del Cliente)

Apellidos / Razón social				Nombre		NIF	
Entidad financiera		Sucursal		DC		Cuenta	

Las presentes Condiciones Particulares, así como las Condiciones Generales que se encuentran al dorso del presente documento, han sido leídas por el Cliente, quién estando conforme con el contenido de las mismas, las suscribe y firma. El cliente declara igualmente que los datos y la información reflejada en el presente documento son completos y veraces, disponiendo en todo caso de capacidad, representación suficiente y/o autorización expresa tanto para contratar como para hacer uso de la citada información, autorizando a Endesa Energía XXI S.L. (Unipersonal) a efectuar las comprobaciones sobre los mismos así como de la existencia de posible deuda por cualquier concepto.

En Madrid

Fecha

Firma Cliente

Endesa Energía XXI S.L. (Unipersonal)

María Teresa González
Directora de Atención al Cliente

Ejemplar para el cliente

Endesa Energía XXI S.L. (Unipersonal) inscrita en el Regis rcantil de Madrid en el Tomo 15095, Libro 0, Folio 121, Sección 8, Hoja M-272: I.F. B82846825

CUADRO DE MANDO C003

Ficha Inventario Cuadro C003

AYUNTAMIENTO DE MERIDA

Datos Generales

Código	003	*Descripción*	PERI SAN LAZARO
Calle	Alcántara		

Sistema de Funcionamiento

Disp. Encendido	Astro Nova	*Protecciones*	3 (4x25) A, 300mA
Disp. Ahorro	Regulador de tensión	*Contador*	Integral
Ahorro	0 %	*Núm. Serie Cont.*	073321335
Pot. Regulador	30 KVA	*Protecciones de salida*	TERMICOS
Fabricante Regulador	INGEQUR LUMITER BASI		

Datos eléctricos

Pot. Nominal	16570 W	*Factor de potencia*	-0,93
Intensidad por fase	R21,6 /S19,8 /T22,4	*Tensión*	Trifásica + neutro (400/230V)

Características del armario

Tipo de armario	INDEFINIDO	*Dimensiones*	1000x750x300
Instalación	Adosado a CT	*Material*	Poliéster
Observaciones	SI TC / NO PTO LUZ		

Datos de Compañía

Nº póliza	010473598214	*Compañía eléctrica*	ENDESA-SEVILLANA
Tarifa		*Nº ET Suministradora*	
Pot. contratada	20785	*Cánon alquiler*	

Líneas y puntos de luz

Líneas eléctricas	9	*Puntos luz*	157
Luminarias	163	*Pot. nominal lamp.*	16570 W (Suma lámparas)

Ubicación en el plano y foto

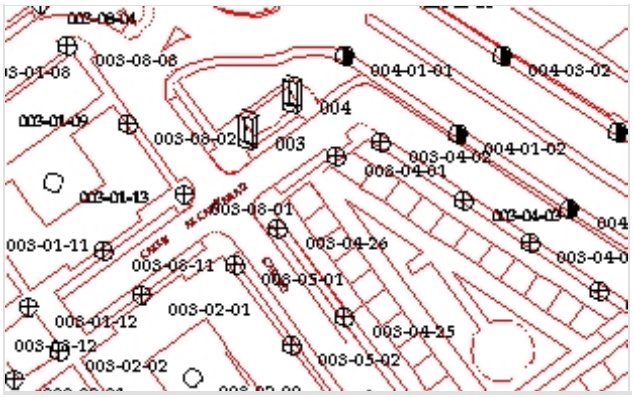



EL PERI SAN LAZARO

CM-1

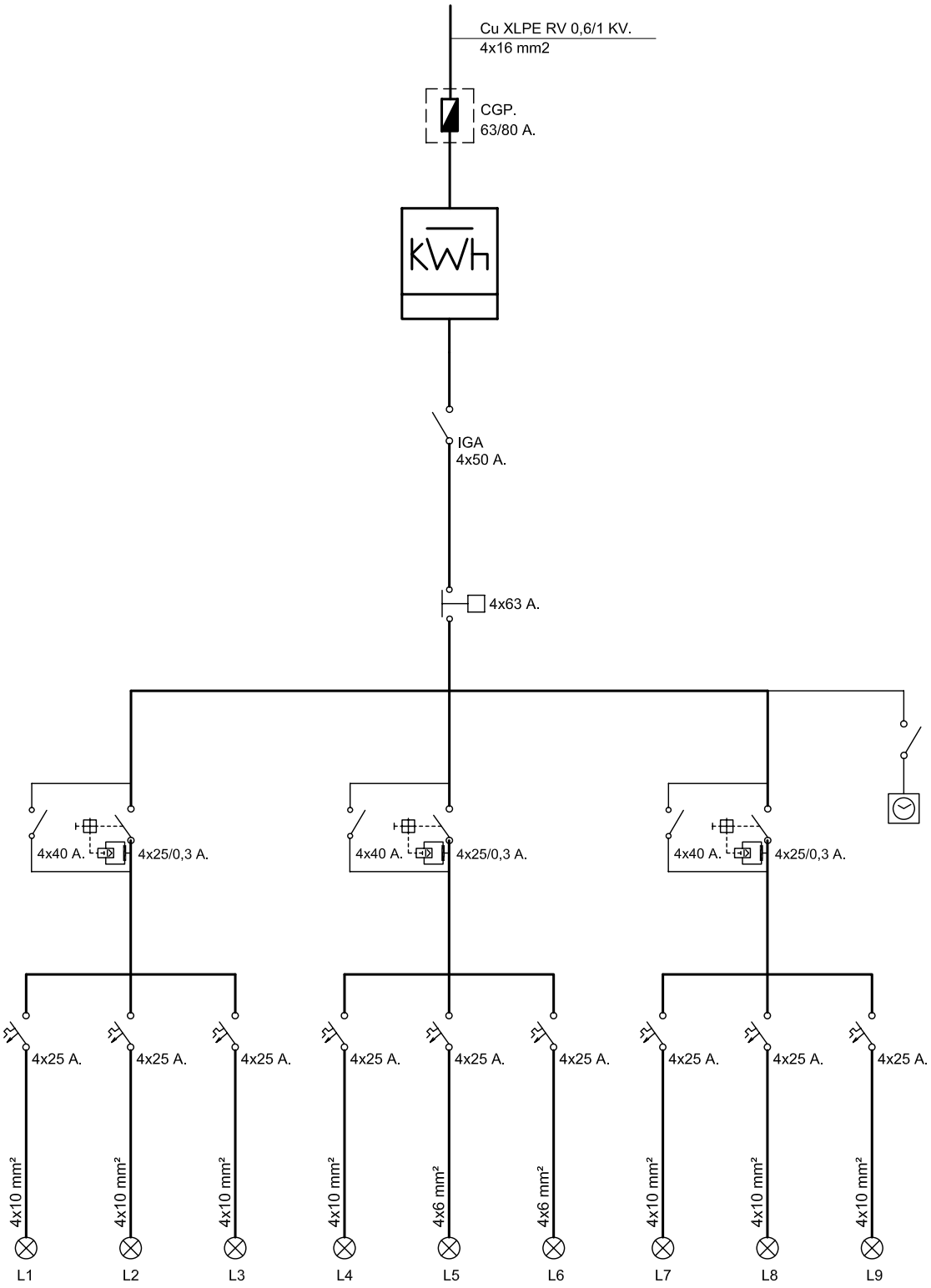

endesa

Referencia contrato: 010473598214

CONDICIONES PARTICULARES DEL CONTRATO DE SUMINISTRO DE ENERGÍA ELÉCTRICA

DATOS DEL CLIENTE (TITULAR DE LA PÓLIZA DE SUMINISTRO)

Apellidos / Razón social	AYTO DE MERIDA			Nombre	
Tipo de documento (NIF, CIF, CIF Internacional, Pasaporte)		I		Nº	P0608300J
CNAE	8411	Actividad principal			
Dirección	ESPAÑA	1		Escalera / Piso / Puerta	
Código Postal - Localidad	06800 - MERIDA			Provincia	BADAJOZ
Teléfono primario	924380100	Teléfono secundario		Teléfono móvil	
Fax		E-mail		Idioma	ESPAÑOL

DATOS DE CONTACTO (envío de facturas y otras comunicaciones, sólo si son distintos de Datos del Cliente)

Apellidos / Razón social	AYTO DE MERIDA			Nombre	
Dirección				Escalera / Piso / Puerta	
Código Postal - Localidad	MERIDA			Provincia	
Teléfono primario	924380100	Teléfono secundario		Teléfono móvil	
Fax		E-mail		Idioma	ESPAÑOL

CONDICIONES TÉCNICO – ECONÓMICAS

DATOS DEL PUNTO DE SUMINISTRO

Tipo vía	AV	Vía	CACERES		Nº		Escalera		Piso	
Puerta		Letra		Aclaratorio dirección	LAZARO					
Localidad	MERIDA		Provincia	BADAJOZ		Código postal	06800			

Código universal del Punto de Suministro	Empresa Distribuidora	Tensión Nominal de suministro	
ES0031101823703001TF0F	ENDESA DISTRIBUCION ELECTRICA SL	400	V
Referencia Catastral	8617137QD2081N0001GA		

TARIFA APLICABLE (Régimen legal aplicable a Tarifa último Recurso)

Tarifa	3.0A	Potencia contratada (kW):	Punta	20,785	Llano	20,785	Valle	20,785

PRODUCTO CONTRATADO CON ENDESA ENERGÍA XXI S.L. (UNIPERSONAL)

Producto	3.0.2	Alquiler equipo medida	

DATOS DE PAGO (Sólo se indican cuando son diferentes a los que se especifican en Datos del Cliente)

Apellidos / Razón social					Nombre			NIF	
Entidad financiera		Sucursal		DC		Cuenta			

Las presentes Condiciones Particulares, así como las Condiciones Generales que se encuentran al dorso del presente documento, han sido leídas por el Cliente, quién estando conforme con el contenido de las mismas, las suscribe y firma. El cliente declara igualmente que los datos y la información reflejada en el presente documento son completos y veraces, disponiendo en todo caso de capacidad, representación suficiente y/o autorización expresa tanto para contratar como para hacer uso de la citada información, autorizando a Endesa Energía XXI S.L. (Unipersonal) a efectuar las comprobaciones sobre los mismos así como de la existencia de posible deuda por cualquier concepto.

En Madrid

Fecha

Firma Cliente

Endesa Energía XXI S.L. (Unipersonal)

María Teresa González
Directora de Atención al Cliente

Ejemplar para el cliente

Endesa Energía XXI S.L. (Unipersonal) Inscrita en el Regist rcantil de Madrid en el Tomo 16095, Libro 0, Folio 121, Sección 8, Hoja M-2725) F. 82846825

CUADRO DE MANDO C004

Ficha Inventario Cuadro

AYUNTAMIENTO DE MERIDA

Datos Generales

Código	004	*Descripción*	PERI SAN LAZARO
Calle	Alcántara	*Situado entre calle*	
Nº Calle		*... y calle*	
Distrito		*Zona*	

Sistema de Funcionamiento

Disp. Encendido	Astro Nova	*Protecciones*	Diferenciales 300mA
Disp. Ahorro		*Contador*	Integral
Ahorro		*Núm. Serie Cont.*	063021829
Pot. Regulador		*Protecciones de*	TERMICOS
Fabricante Regulador			

Datos eléctricos

Pot. Instalada	26400 W	*Factor de potencia*	0,88
Pot. Nominal	15250 W	*Tensión*	Trifásica + neutro (400/230V)
Intensidad por fase	R37 /S44 /T44,8		

Características del armario

Tipo de armario	INDEFINIDO	*Dimensiones*	1000x810x280 mm
Instalación	Adosado a CT	*Material*	Acero galvanizado
Observaciones	SI TC / NO PTO LUZ		

Historial y mantenimiento

Fecha Instalación		*Conservación cuadro*	
Fecha de alta	18/12/2009	*Mantenedor*	ALUMBRADO
Campo flexible nº3			

Datos de Compañía

Nº póliza		*Compañía eléctrica*	
Tarifa		*Nº ET Suministradora*	
Pot. contratada		*Cánon alquiler*	0 €/mes

Líneas y puntos de luz

Líneas eléctricas		*Puntos luz*	61
Lámparas	61	*Pot. nominal lamp.*	15250 W (Suma lámparas)

Ubicación en el Plano y foto

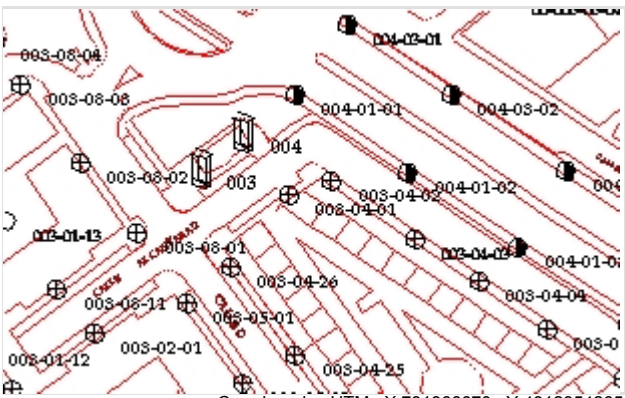

Escala 1:2500 Coordenadas UTM X:731366670 Y:4312354265



EL PERI SAN LAZARO

CM-2

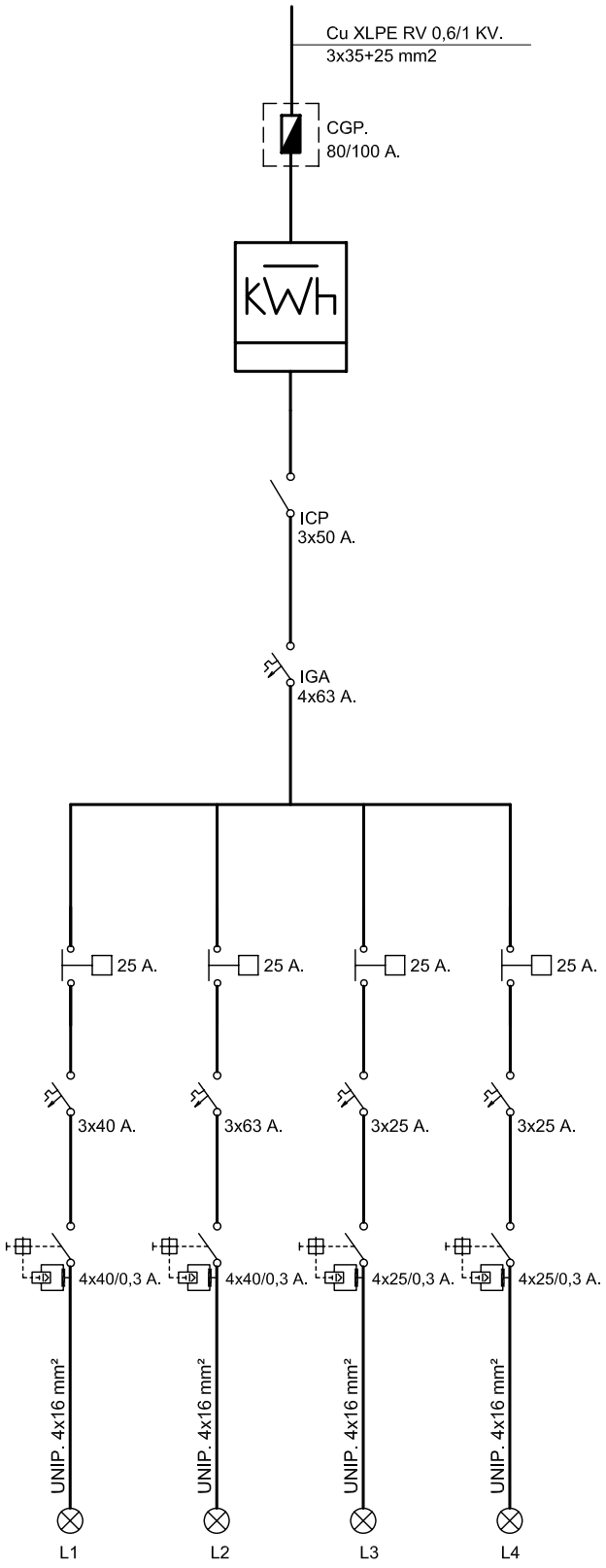

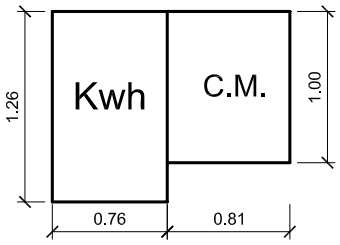

endesa

Referencia contrato: 010473607608

CONDICIONES PARTICULARES DEL CONTRATO DE SUMINISTRO DE ENERGÍA ELÉCTRICA

DATOS DEL CLIENTE (TITULAR DE LA PÓLIZA DE SUMINISTRO)

Apellidos / Razón social	AYTO DE MERIDA					Nombre	
Tipo de documento (NIF, CIF, CIF Internacional, Pasaporte)				I		Nº	P0608300J
CNAE	8411	Actividad principal					
Dirección	ESPAÑA	1			Escalera / Piso / Puerta		
Código Postal - Localidad	06800 - MERIDA				Provincia	BADAJOZ	
Teléfono primario	924380100	Teléfono secundario				Teléfono móvil	
Fax		E-mail			Idioma	ESPAÑOL	

DATOS DE CONTACTO (envío de facturas y otras comunicaciones, sólo si son distintos de Datos del Cliente)

Apellidos / Razón social	AYTO DE MERIDA			Nombre	
Dirección			Escalera / Piso / Puerta		
Código Postal - Localidad	MERIDA		Provincia		
Teléfono primario	924380100	Teléfono secundario		Teléfono móvil	
Fax		E-mail		Idioma	ESPAÑOL

CONDICIONES TÉCNICO – ECONÓMICAS

DATOS DEL PUNTO DE SUMINISTRO

Tipo vía	AV	Vía	CACERES		Nº		Escalera		Piso	
Puerta		Letra		Aclaratorio dirección	LAZARO					
Localidad	MERIDA		Provincia	BADAJOZ		Código postal	06800			

Código universal del Punto de Suministro	Empresa Distribuidora	Tensión Nominal de suministro	
ES0031101823703003TD0F	ENDESA DISTRIBUCION ELECTRICA SL	400	V
Referencia Catastral	8617137QD2081N0001GA		

TARIFA APLICABLE (Régimen legal aplicable a Tarifa último Recurso)

Tarifa	3.0A	Potencia contratada (kW):	Punta	24,249	Llano	24,249	Valle	24,249

PRODUCTO CONTRATADO CON ENDESA ENERGÍA XXI S.L. (UNIPERSONAL)

Producto	3.0.2	Alquiler equipo medida	

DATOS DE PAGO (Sólo se indican cuando son diferentes a los que se especifican en Datos del Cliente)

Apellidos / Razón social					Nombre			NIF	
Entidad financiera		Sucursal		DC		Cuenta			

Las presentes Condiciones Particulares, así como las Condiciones Generales que se encuentran al dorso del presente documento, han sido leídas por el Cliente, quién estando conforme con el contenido de las mismas, las suscribe y firma. El cliente declara igualmente que los datos y la información reflejada en el presente documento son completos y veraces, disponiendo en todo caso de capacidad, representación suficiente y/o autorización expresa tanto para contratar como para hacer uso de la citada información, autorizando a Endesa Energía XXI S.L. (Unipersonal) a efectuar las comprobaciones sobre los mismos así como de la existencia de posible deuda por cualquier concepto.

En Madrid

Fecha

Firma Cliente

Endesa Energía XXI S.L. (Unipersonal)

María Teresa González
Directora de Atención al Cliente

Ejemplar para el cliente

Endesa Energía XXI S.L. (Unipersonal) Inscrita en el Registr cantil de Madrid en el Tomo 16095, Libro 0, Folio 121, Sección 8, Hoja M-272 F. B82846825

CUADRO DE MANDO C005

Ficha Inventario Cuadro C005

AYUNTAMIENTO DE MERIDA

Datos Generales

Código	005	*Descripción*	SAN JUAN - CTRA. CC
Calle	Buenavista		

Sistema de Funcionamiento

Disp. Encendido	Fotocélula	*Protecciones*	2 (4x63) A, 300 mA
Disp. Ahorro	Ninguno	*Contador*	Integral
Ahorro		*Núm. Serie Cont.*	0733002669
Pot. Regulador		*Protecciones de salida*	FUSIBLES
Fabricante Regulador			

Datos eléctricos

Pot. Nominal	6900 W	*Factor de potencia*	0,86
Intensidad por fase	R35,6/ S14,4/ T35,4	*Tensión*	Trifásica (230 V)

Características del armario

Tipo de armario	NICHO	*Dimensiones*	1050 x 1000 x 0.30 mm
Instalación	Empotrado nicho hormigón	*Material*	Acero galvanizado
Observaciones	NO TC NI PTO. LUZ		

Datos de Compañía

Nº póliza	010473524030	*Compañía eléctrica*	ENDESA-SEVILLANA
Tarifa		*Nº ET Suministradora*	
Pot. contratada	7967 W	*Cánon alquiler*	

Líneas y puntos de luz

Líneas eléctricas	6	*Puntos luz*	62
Luminarias	66	*Pot. nominal lamp.*	6900 W (Suma lámparas)

Ubicación en el plano y foto





SAN JUAN

CM-1. C/ BUENAVISTA

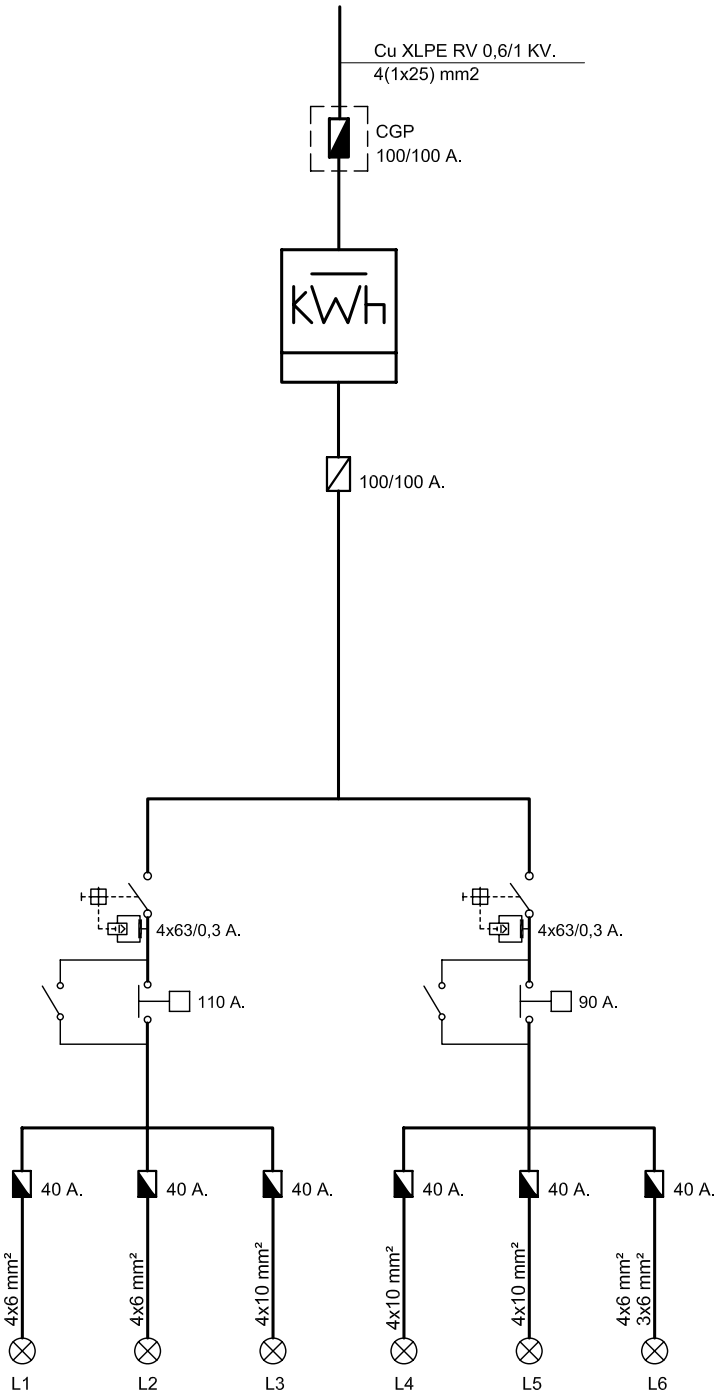

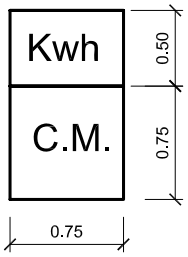

endesa

Referencia contrato: 010473524030

CONDICIONES PARTICULARES DEL CONTRATO DE SUMINISTRO DE ENERGÍA ELÉCTRICA

DATOS DEL CLIENTE (TITULAR DE LA PÓLIZA DE SUMINISTRO)

Apellidos / Razón social	AYTO DE MERIDA			Nombre	
Tipo de documento (NIF, CIF, CIF Internacional, Pasaporte)		I		Nº	P0608300J
CNAE	8411	Actividad principal			
Dirección	ESPAÑA	1	Escalera / Piso / Puerta		
Código Postal - Localidad	06800 - MERIDA		Provincia	BADAJOZ	
Teléfono primario	924380100	Teléfono secundario		Teléfono móvil	
Fax		E-mail		Idioma	ESPAÑOL

DATOS DE CONTACTO (envio de facturas y otras comunicaciones, sólo si son distintos de Datos del Cliente)

Apellidos / Razón social	AYTO DE MERIDA			Nombre	
Dirección			Escalera / Piso / Puerta		
Código Postal - Localidad	MERIDA		Provincia		
Teléfono primario	924380100	Teléfono secundario		Teléfono móvil	
Fax		E-mail		Idioma	ESPAÑOL

CONDICIONES TÉCNICO – ECONÓMICAS

DATOS DEL PUNTO DE SUMINISTRO

Tipo vía		Vía	BUENAVISTA		Nº		Escalera		Piso	
Puerta		Letra		Aclaratorio dirección	S/N					
Localidad	MERIDA		Provincia	BADAJOZ		Código postal	06800			

Código universal del Punto de Suministro	Empresa Distribuidora	Tensión Nominal de suministro	
ES0031101607705001GK0F	ENDESA DISTRIBUCION ELECTRICA SL	230	V
Referencia Catastral	8617137QD2081N0001GA		

TARIFA APLICABLE (Régimen legal aplicable a Tarifa último Recurso)

Tarifa	20DHA	Potencia contratada (kW):	Punta		Llano	7,967	Valle	

PRODUCTO CONTRATADO CON ENDESA ENERGÍA XXI S.L. (UNIPERSONAL)

Producto	TURDH	Alquiler equipo medida	

DATOS DE PAGO (Sólo se indican cuando son diferentes a los que se especifican en Datos del Cliente)

Apellidos / Razón social					Nombre			NIF	
Entidad financiera		Sucursal		DC		Cuenta			

Las presentes Condiciones Particulares, así como las Condiciones Generales que se encuentran al dorso del presente documento, han sido leídas por el Cliente, quién estando conforme con el contenido de las mismas, las suscribe y firma. El cliente declara igualmente que los datos y la información reflejada en el presente documento son completos y veraces, disponiendo en todo caso de capacidad, representación suficiente y/o autorización expresa tanto para contratar como para hacer uso de la citada información, autorizando a Endesa Energía XXI S.L. (Unipersonal) a efectuar las comprobaciones sobre los mismos así como de la existencia de posible deuda por cualquier concepto.

En Madrid

Fecha

Firma Cliente

Endesa Energía XXI S.L. (Unipersonal)

María Teresa González
Directora de Atención al Cliente

Ejemplar para el cliente

Endesa Energía XXI S.L. (Unipersonal) Inscrita en el Regist rcantil de Madrid en el Tomo 16095, Libro 0, Folio 121, Sección 8, Hoja M-272 I.F. B82846825

CUADRO DE MANDO C006

Ficha Inventario Cuadro C006

AYUNTAMIENTO DE MERIDA

Datos Generales

Código	006	*Descripción*	SAN JUAN - COLEGIO JUAN XXIII
Calle	Lateros		

Sistema de Funcionamiento

Disp. Encendido	Astro Nova	*Protecciones*	3 (4x25) A, 300mA
Disp. Ahorro	Regulador de tensión	*Contador*	Integral
Ahorro	0 %	*Núm. Serie Cont.*	973598
Pot. Regulador	16 KVA	*Protecciones de salida*	9 TERMICOS (3x32A)
Fabricante Regulador	INGEQUR LUMITER		

Datos eléctricos

Pot. Nominal	22050 W	*Factor de potencia*	0,96
Intensidad por fase	R72,8 /S68,6 /T69,4	*Tensión*	Trifásica (230 V)

Características del armario

Tipo de armario	NICHO	*Dimensiones*	1000x750x30 mm
Instalación	Empotrado fabrica ladrill	*Material*	Poliéster
Observaciones	NO TC / NO PTO LUZ		

Datos de Compañía

Nº póliza	010473581935	*Compañía eléctrica*	ENDESA-SEVILLANA
Tarifa		*Nº ET Suministradora*	
Pot. contratada	23980 W	*Cánon alquiler*	

Líneas y puntos de luz

Líneas eléctricas	6	*Puntos luz*	204
Luminarias	204	*Pot. nominal lamp.*	22050 W (Suma lámparas)

Ubicación en el plano y foto





SAN JUAN

CM-2 C/ LATEROS (COLEGIO SAN J. XXIII)

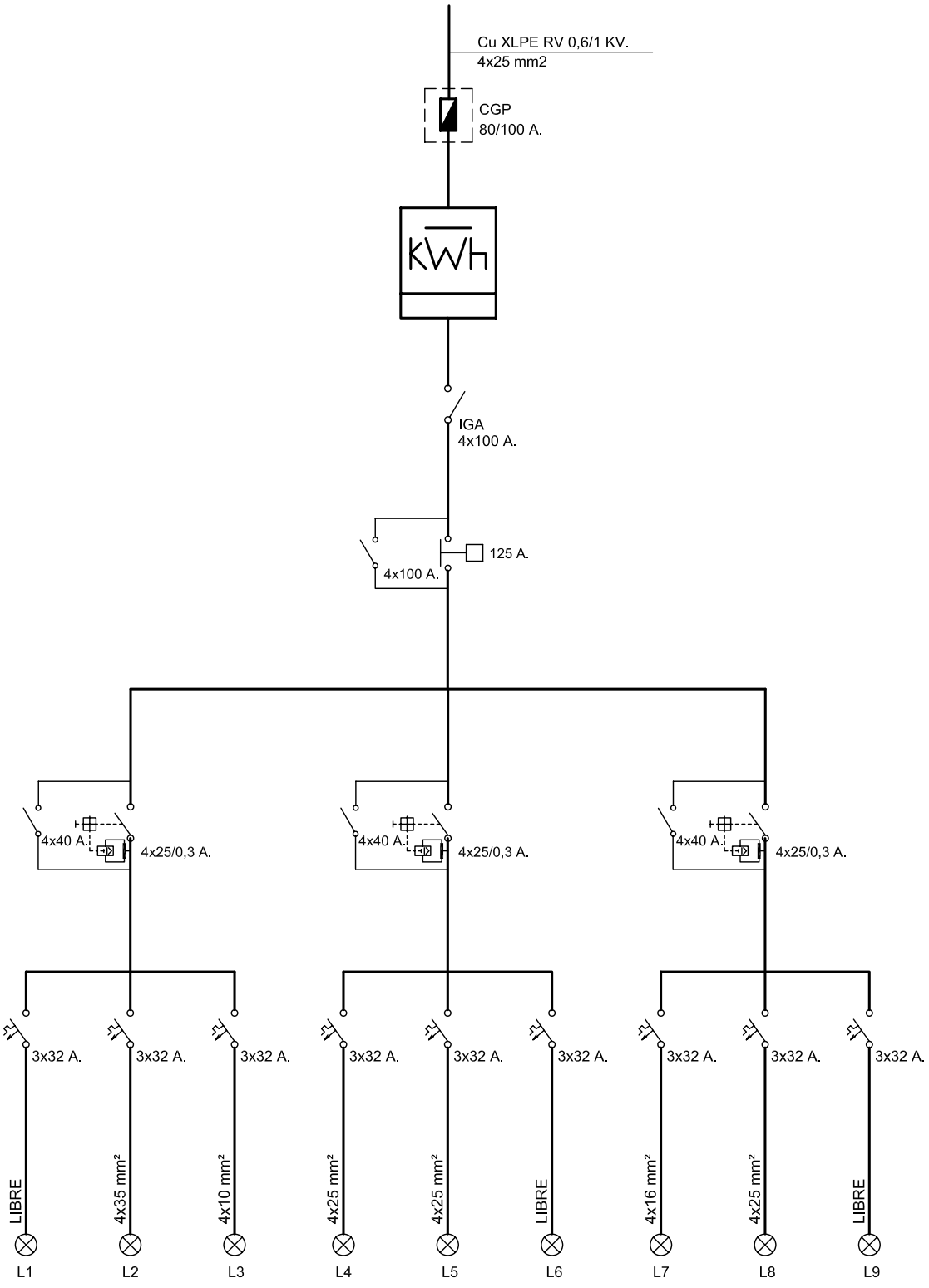

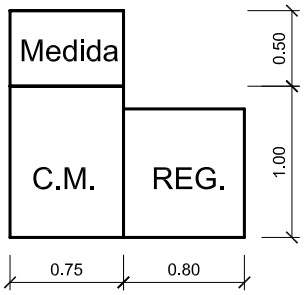

endesa

Referencia contrato: 010473581935

CONDICIONES PARTICULARES DEL CONTRATO DE SUMINISTRO DE ENERGÍA ELÉCTRICA

DATOS DEL CLIENTE (TITULAR DE LA PÓLIZA DE SUMINISTRO)

Apellidos / Razón social	AYTO DE MERIDA			Nombre	
Tipo de documento (NIF, CIF, CIF Internacional, Pasaporte)		I		Nº	P0608300J
CNAE	8411	Actividad principal			
Dirección	ESPAÑA	1		Escalera / Piso / Puerta	
Código Postal - Localidad	06800 - MERIDA			Provincia	BADAJOZ
Teléfono primario	924380100	Teléfono secundario		Teléfono móvil	
Fax		E-mail		Idioma	ESPAÑOL

DATOS DE CONTACTO (envío de facturas y otras comunicaciones, sólo si son distintos de Datos del Cliente)

Apellidos / Razón social	AYTO DE MERIDA			Nombre	
Dirección				Escalera / Piso / Puerta	
Código Postal - Localidad	MERIDA			Provincia	
Teléfono primario	924380100	Teléfono secundario		Teléfono móvil	
Fax		E-mail		Idioma	ESPAÑOL

CONDICIONES TÉCNICO – ECONÓMICAS

DATOS DEL PUNTO DE SUMINISTRO

Tipo vía		Vía	LATEROS		Nº		Escalera		Piso	
Puerta		Letra		Aclaratorio dirección	BDA S JUAN					
Localidad	MERIDA		Provincia	BADAJOZ		Código postal	06800			

Código universal del Punto de Suministro	Empresa Distribuidora	Tensión Nominal de suministro	
ES0031101606814001CH0F	ENDESA DISTRIBUCION ELECTRICA SL	230	V
Referencia Catastral	8617137QD2081N0001GA		

TARIFA APLICABLE (Régimen legal aplicable a Tarifa último Recurso)

Tarifa	3.0A	Potencia contratada (kW):	Punta	23,98	Llano	23,98	Valle	23,98

PRODUCTO CONTRATADO CON ENDESA ENERGÍA XXI S.L. (UNIPERSONAL)

Producto	3.0.2	Alquiler equipo medida	

DATOS DE PAGO (Sólo se indican cuando son diferentes a los que se especifican en Datos del Cliente)

Apellidos / Razón social				Nombre		NIF	
Entidad financiera		Sucursal		DC		Cuenta	

Las presentes Condiciones Particulares, así como las Condiciones Generales que se encuentran al dorso del presente documento, han sido leídas por el Cliente, quién estando conforme con el contenido de las mismas, las suscribe y firma. El cliente declara igualmente que los datos y la información reflejada en el presente documento son completos y veraces, disponiendo en todo caso de capacidad, representación suficiente y/o autorización expresa tanto para contratar como para hacer uso de la citada información, autorizando a Endesa Energía XXI S.L. (Unipersonal) a efectuar las comprobaciones sobre los mismos así como de la existencia de posible deuda por cualquier concepto.

En Madrid

Fecha

Firma Cliente

Endesa Energía XXI S.L. (Unipersonal)

María Teresa González
Directora de Atención al Cliente

Ejemplar para el cliente

Endesa Energía XXI S.L. (Unipersonal) Inscrita en el Registro Mercantil de Madrid en el Tomo 16095, Libro 0, Folio 121, Sección 8, Hoja M-27256 F. 882846825

CUADRO DE MANDO C007

Ficha Inventario Cuadro

AYUNTAMIENTO DE MERIDA

Datos Generales

Código	007	*Descripción*	SAN JUAN - AVDA CASA
Calle	Avda. Casa Herrera	*Situado entre calle*	
Nº Calle		*... y calle*	
Distrito		*Zona*	

Sistema de Funcionamiento

Disp. Encendido	Astro Nova City	*Protecciones*	3 (4x40) A, 300mA
Disp. Ahorro		*Contador*	Integral
Ahorro		*Núm. Serie Cont.*	83270068
Pot. Regulador		*Protecciones de*	9 TERMICOS
Fabricante Regulador			

Datos eléctricos

Pot. Instalada	27500 W	*Factor de potencia*	0,93
Pot. Nominal	15300 W	*Tensión*	Trifásica (230 V)
Intensidad por fase	R76,8/ S74,4/ T57,8		

Características del armario

Tipo de armario	NICHO	*Dimensiones*	1000x750x30 mm
Instalación	Empotrado nicho hormigón	*Material*	Poliéster
Observaciones	NO TC NI PTO LUZ		

Historial y mantenimiento

Fecha Instalación		*Conservación cuadro*	
Fecha de alta	09/11/2009	*Mantenedor*	ALUMBRADO
Campo flexible nº3			

Datos de Compañía

Nº póliza	010473610433	*Compañía eléctrica*	ENDESA-SEVILLANA
Tarifa		*Nº ET Suministradora*	
Pot. contratada	32350 W	*Cánon alquiler*	0 €/mes

Líneas y puntos de luz

Líneas eléctricas		*Puntos luz*	147
Lámparas	147	*Pot. nominal lamp.*	15650 W (Suma lámparas)

Ubicación en el Plano y foto

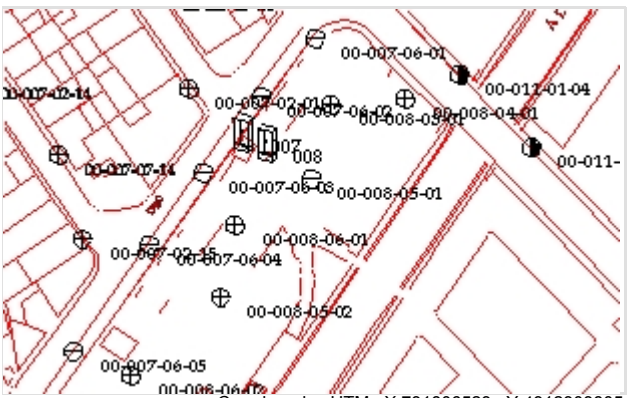

Escala 1:2500 Coordenadas UTM X:731806523 Y:4312303805



SAN JUAN

CM-3. PARQUE BARRIADA
CM-4. PARQUE

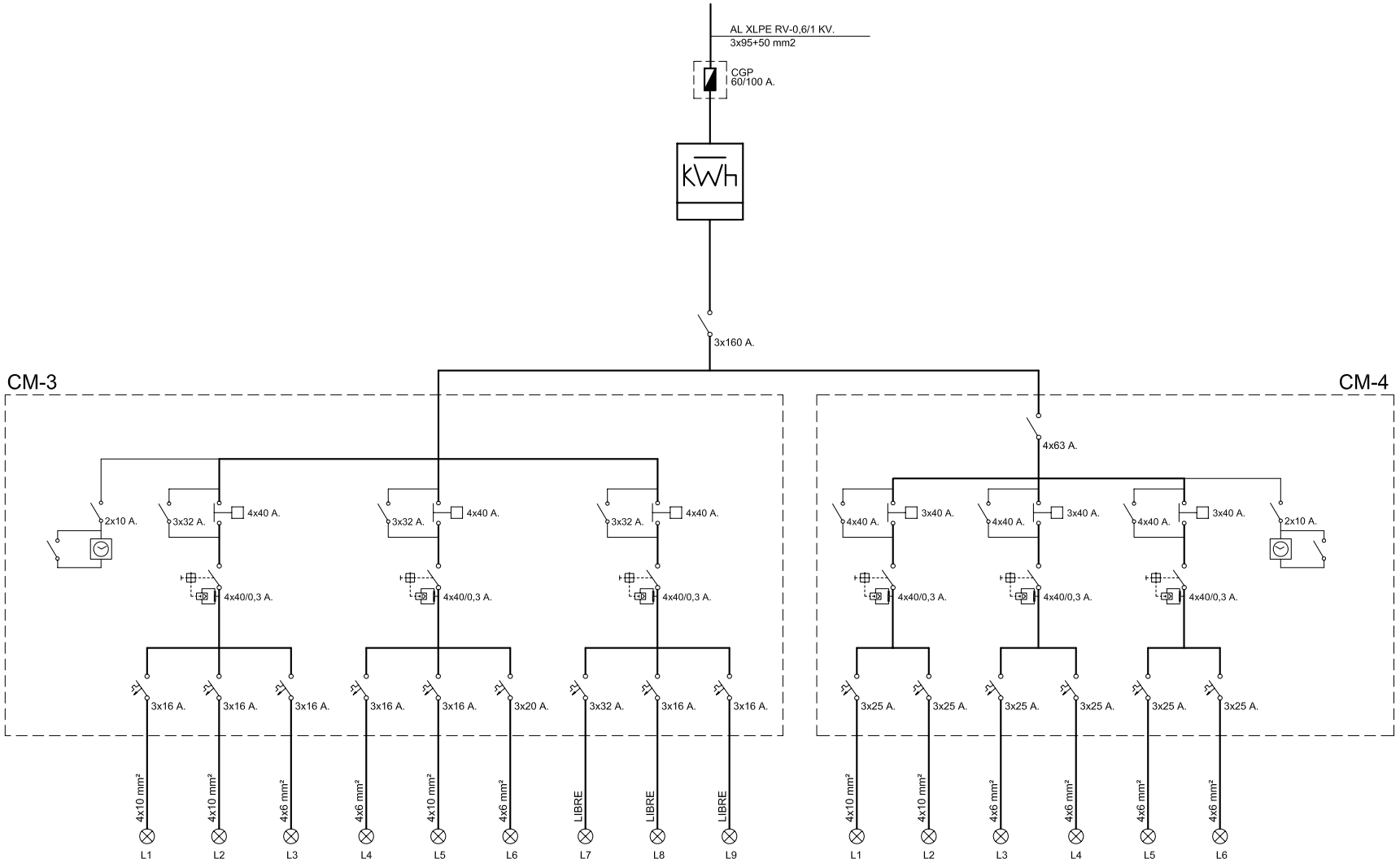

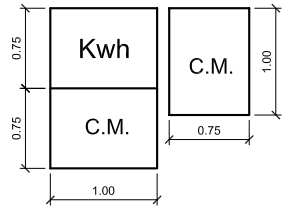

endesa

Referencia contrato: 010473610433

CONDICIONES PARTICULARES DEL CONTRATO DE SUMINISTRO DE ENERGÍA ELÉCTRICA

DATOS DEL CLIENTE (TITULAR DE LA PÓLIZA DE SUMINISTRO)

Apellidos / Razón social	AYTO DE MERIDA			Nombre	
Tipo de documento (NIF, CIF, CIF Internacional, Pasaporte)		I		Nº	P0608300J
CNAE	8411	Actividad principal			
Dirección	ESPAÑA	1		Escalera / Piso / Puerta	
Código Postal - Localidad	06800 - MERIDA			Provincia	BADAJOZ
Teléfono primario	924380100	Teléfono secundario		Teléfono móvil	
Fax		E-mail		Idioma	ESPAÑOL

DATOS DE CONTACTO (envío de facturas y otras comunicaciones, sólo si son distintos de Datos del Cliente)

Apellidos / Razón social	AYTO DE MERIDA			Nombre	
Dirección				Escalera / Piso / Puerta	
Código Postal - Localidad	MERIDA			Provincia	
Teléfono primario	924380100	Teléfono secundario		Teléfono móvil	
Fax		E-mail		Idioma	ESPAÑOL

CONDICIONES TÉCNICO – ECONÓMICAS

DATOS DEL PUNTO DE SUMINISTRO

Tipo vía	AV	Vía	CASA HERRERA		Nº		Escalera		Piso	
Puerta		Letra		Aclaratorio dirección	RECINTO FERI					
Localidad	MERIDA		Provincia	BADAJOZ		Código postal	06800			

Código universal del Punto de Suministro	Empresa Distribuidora	Tensión Nominal de suministro	
ES0031101606796019CE0F	ENDESA DISTRIBUCION ELECTRICA SL	230	V
Referencia Catastral	8617137QD2081N0001GA		

TARIFA APLICABLE (Régimen legal aplicable a Tarifa último Recurso)

Tarifa	3.0A	Potencia contratada (kW):	Punta	32,35	Llano	32,35	Valle	32,35

PRODUCTO CONTRATADO CON ENDESA ENERGÍA XXI S.L. (UNIPERSONAL)

Producto	3.0.2	Alquiler equipo medida	

DATOS DE PAGO (Sólo se indican cuando son diferentes a los que se especifican en Datos del Cliente)

Apellidos / Razón social					Nombre			NIF	
Entidad financiera		Sucursal		DC		Cuenta			

Las presentes Condiciones Particulares, así como las Condiciones Generales que se encuentran al dorso del presente documento, han sido leídas por el Cliente, quién estando conforme con el contenido de las mismas, las suscribe y firma. El cliente declara igualmente que los datos y la información reflejada en el presente documento son completos y veraces, disponiendo en todo caso de capacidad, representación suficiente y/o autorización expresa tanto para contratar como para hacer uso de la citada información, autorizando a Endesa Energía XXI S.L. (Unipersonal) a efectuar las comprobaciones sobre los mismos así como de la existencia de posible deuda por cualquier concepto.

En Madrid

Fecha

Firma Cliente

Endesa Energía XXI S.L. (Unipersonal)

María Teresa González
Directora de Atención al Cliente

Ejemplar para el cliente

Endesa Energía XXI S.L. (Unipersonal) Inscrita en el Regist cantil de Madrid en el Tomo 16095, Libro 0, Folio 121, Sección 8, Hoja M-2725 F. B82846825

CUADRO DE MANDO C008

Ficha Inventario Cuadro C008

AYUNTAMIENTO DE MERIDA

Datos Generales

Código	008	*Descripción*	SAN JUAN (ALBARREGAS)
Calle	Avda. Casa Herrera		

Sistema de Funcionamiento

Disp. Encendido	Astro Nova	*Protecciones*	3 (4x40) A, 300mA
Disp. Ahorro		*Contador*	Integral
Ahorro		*Núm. Serie Cont.*	83270068
Pot. Regulador		*Protecciones de salida*	6 TERMICOS (3x25)A
Fabricante Regulador			

Datos eléctricos

Pot. Nominal	4850 W	*Factor de potencia*	0,93
Intensidad por fase	R76,8 /S74,4 /T57,8	*Tensión*	Trifásica (230 V)

Características del armario

Tipo de armario	NICHO	*Dimensiones*	1000x750x30 mm
Instalación	Empotrado nicho hormigón	*Material*	Poliéster
Observaciones	NO TC NI PTO LUZ		

Datos de Compañía

Nº póliza	010473610433	*Compañía eléctrica*	ENDESA-SEVILLANA
Tarifa		*Nº ET Suministradora*	
Pot. contratada	32350 W	*Cánon alquiler*	

Líneas y puntos de luz

Líneas eléctricas	6	*Puntos luz*	34
Luminarias	42	*Pot. nominal lamp.*	4850 W (Suma lámparas)

Ubicación en el plano y foto

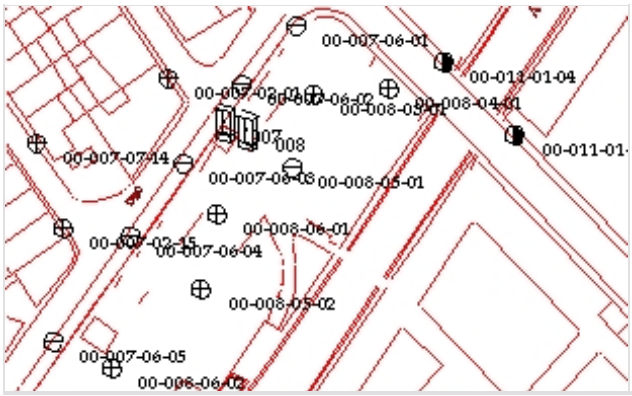



SAN JUAN

CM-3. PARQUE BARRIADA
CM-4. PARQUE

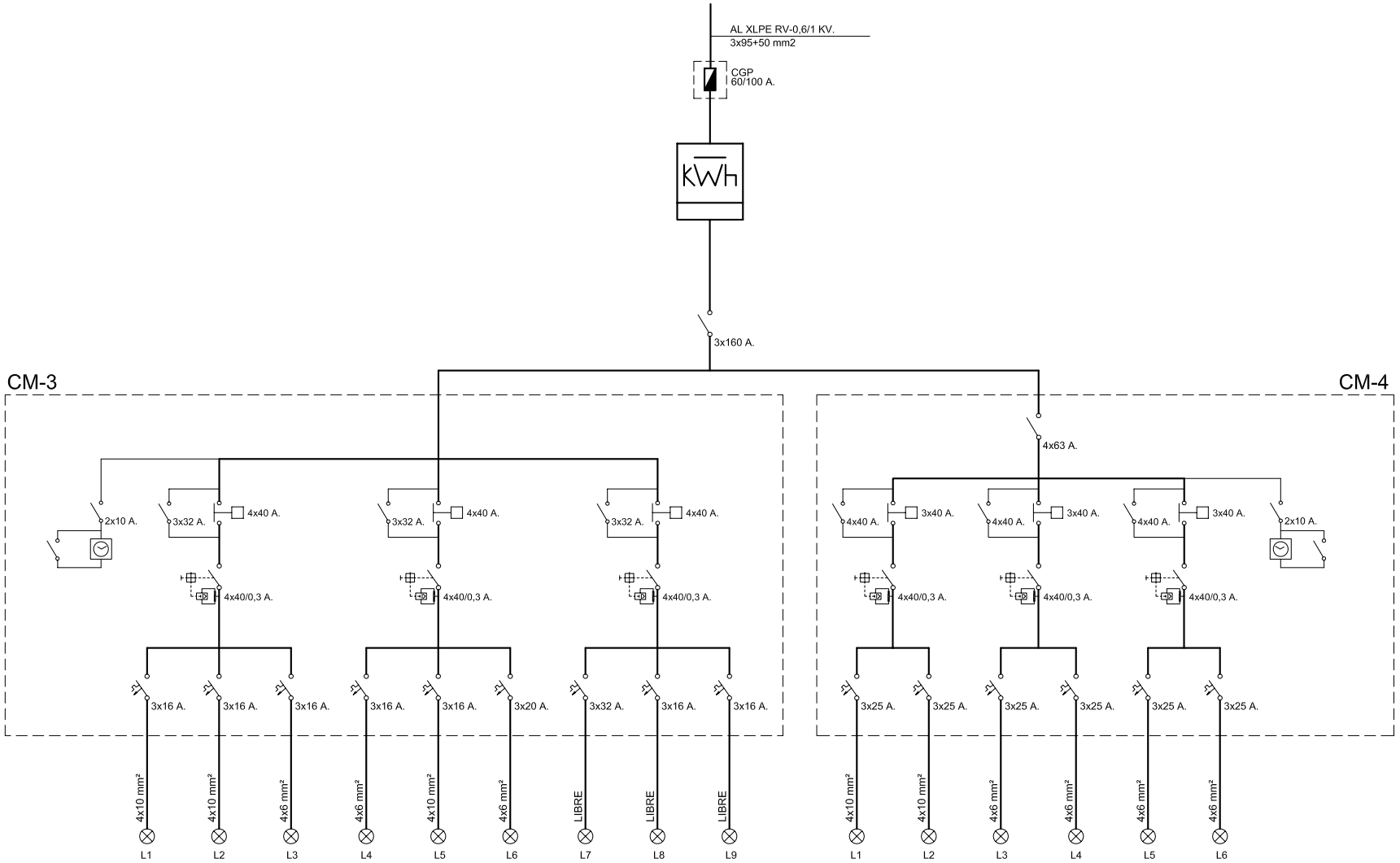

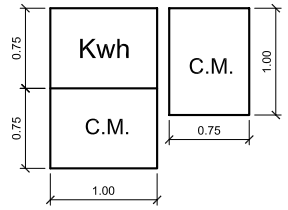

endesa

Referencia contrato: 010473610433

CONDICIONES PARTICULARES DEL CONTRATO DE SUMINISTRO DE ENERGÍA ELÉCTRICA

DATOS DEL CLIENTE (TITULAR DE LA PÓLIZA DE SUMINISTRO)

Apellidos / Razón social	AYTO DE MERIDA			Nombre	
Tipo de documento (NIF, CIF, CIF Internacional, Pasaporte)		I		Nº	P0608300J
CNAE	8411	Actividad principal			
Dirección	ESPAÑA	1		Escalera / Piso / Puerta	
Código Postal - Localidad	06800 - MERIDA			Provincia	BADAJOZ
Teléfono primario	924380100	Teléfono secundario		Teléfono móvil	
Fax		E-mail		Idioma	ESPAÑOL

DATOS DE CONTACTO (envío de facturas y otras comunicaciones, sólo si son distintos de Datos del Cliente)

Apellidos / Razón social	AYTO DE MERIDA			Nombre	
Dirección				Escalera / Piso / Puerta	
Código Postal - Localidad	MERIDA			Provincia	
Teléfono primario	924380100	Teléfono secundario		Teléfono móvil	
Fax		E-mail		Idioma	ESPAÑOL

CONDICIONES TÉCNICO – ECONÓMICAS

DATOS DEL PUNTO DE SUMINISTRO

Tipo vía	AV	Vía	CASA HERRERA		Nº		Escalera		Piso	
Puerta		Letra		Aclaratorio dirección	RECINTO FERI					
Localidad	MERIDA		Provincia	BADAJOZ		Código postal	06800			

Código universal del Punto de Suministro	Empresa Distribuidora	Tensión Nominal de suministro	
ES0031101606796019CE0F	ENDESA DISTRIBUCION ELECTRICA SL	230	V
Referencia Catastral	8617137QD2081N0001GA		

TARIFA APLICABLE (Régimen legal aplicable a Tarifa último Recurso)

Tarifa	3.0A	Potencia contratada (kW):	Punta	32,35	Llano	32,35	Valle	32,35

PRODUCTO CONTRATADO CON ENDESA ENERGÍA XXI S.L. (UNIPERSONAL)

Producto	3.0.2	Alquiler equipo medida	

DATOS DE PAGO (Sólo se indican cuando son diferentes a los que se especifican en Datos del Cliente)

Apellidos / Razón social					Nombre			NIF	
Entidad financiera		Sucursal		DC		Cuenta			

Las presentes Condiciones Particulares, así como las Condiciones Generales que se encuentran al dorso del presente documento, han sido leídas por el Cliente, quién estando conforme con el contenido de las mismas, las suscribe y firma. El cliente declara igualmente que los datos y la información reflejada en el presente documento son completos y veraces, disponiendo en todo caso de capacidad, representación suficiente y/o autorización expresa tanto para contratar como para hacer uso de la citada información, autorizando a Endesa Energía XXI S.L. (Unipersonal) a efectuar las comprobaciones sobre los mismos así como de la existencia de posible deuda por cualquier concepto.

En Madrid

Fecha

Firma Cliente

Endesa Energía XXI S.L. (Unipersonal)

María Teresa González
Directora de Atención al Cliente

Ejemplar para el cliente

Endesa Energía XXI S.L. (Unipersonal) Inscrita en el Regist cantil de Madrid en el Tomo 16095, Libro 0, Folio 121, Sección 8, Hoja M-2725 F. B82846825

CUADRO DE MANDO C009

Ficha Inventario Cuadro C009

AYUNTAMIENTO DE MERIDA

Datos Generales

Código	009	*Descripción*	MONTE ALTO
Calle	Talayuela		

Sistema de Funcionamiento

Disp. Encendido	Astro Nova	*Protecciones*	3 (4x40) A, 300mA
Disp. Ahorro		*Contador*	Integral
Ahorro		*Núm. Serie Cont.*	89022053
Pot. Regulador		*Protecciones de salida*	TERMICOS (4x30)A
Fabricante Regulador			

Datos eléctricos

Pot. Nominal	13200 W	*Factor de potencia*	0,93
Intensidad por fase	R21,4 /S23,4 /T29,6	*Tensión*	Trifásica + neutro (400/230V)

Características del armario

Tipo de armario	INDEFINIDO	*Dimensiones*	750x750x30 mm
Instalación	Sobre zócalo de hormigón	*Material*	Poliéster
Observaciones	SI TC, NO PTO LUZ		

Datos de Compañía

Nº póliza	010474722916	*Compañía eléctrica*	ENDESA-SEVILLANA
Tarifa		*Nº ET Suministradora*	
Pot. contratada	13856 W	*Cánon alquiler*	

Líneas y puntos de luz

Líneas eléctricas	3	*Puntos luz*	76
Luminarias	76	*Pot. nominal lamp.*	13200 W (Suma lámparas)

Ubicación en el plano y foto





MONTEALTO

CM-1. C/ VILLAMESIAS

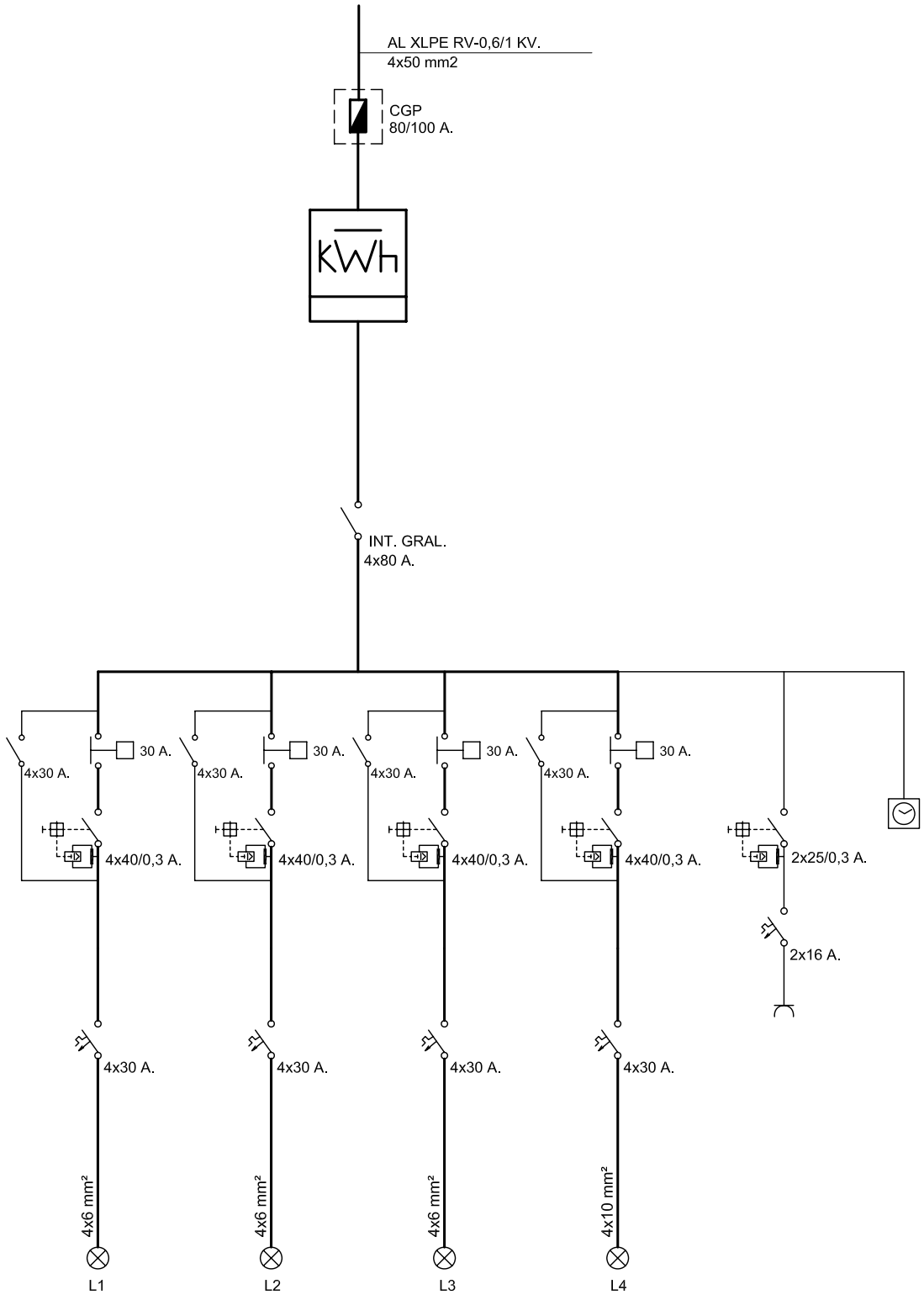

endesa

CONDICIONES PARTICULARES DEL CONTRATO DE SUMINISTRO DE ENERGÍA ELÉCTRICA

DATOS DEL CLIENTE (TITULAR DE LA PÓLIZA DE SUMINISTRO)

Apellidos / Razón social	AYTO DE MERIDA			Nombre	
Tipo de documento (NIF, CIF, CIF Internacional, Pasaporte)	I			Nº	P0608300J
CNAE	8411	Actividad principal			
Dirección	ESPAÑA 1		Escalera / Piso / Puerta		
Código Postal - Localidad	06800 - MERIDA		Provincia	BADAJOZ	
Teléfono primario	924380100	Teléfono secundario		Teléfono móvil	
Fax		E-mail		Idioma	ESPAÑOL

DATOS DE CONTACTO (envío de facturas y otras comunicaciones, sólo si son distintos de Datos del Cliente)

Apellidos / Razón social	AYTO DE MERIDA			Nombre	
Dirección			Escalera / Piso / Puerta		
Código Postal - Localidad	MERIDA		Provincia		
Teléfono primario	924380100	Teléfono secundario		Teléfono móvil	
Fax		E-mail		Idioma	ESPAÑOL

CONDICIONES TÉCNICO – ECONÓMICAS

DATOS DEL PUNTO DE SUMINISTRO

Tipo vía		Vía	TALAYUELA		Nº		Escalera		Piso	
Puerta		Letra		Aclaratorio dirección						
Localidad	MERIDA		Provincia	BADAJOZ		Código postal	06800			

Código universal del Punto de Suministro	Empresa Distribuidora	Tensión Nominal de suministro	
ES0031104236048001BN0F	ENDESA DISTRIBUCION ELECTRICA SL	400	V
Referencia Catastral	0928403QD3102N0001DD		

TARIFA APLICABLE (Régimen legal aplicable a Tarifa último Recurso)

Tarifa	21DHA	Potencia contratada (kW):	Punta		Llano	13,856	Valle	

PRODUCTO CONTRATADO CON ENDESA ENERGÍA XXI S.L. (UNIPERSONAL)

Producto	301DH	Alquiler equipo medida	

DATOS DE PAGO (Sólo se indican cuando son diferentes a los que se especifican en Datos del Cliente)

Apellidos / Razón social					Nombre			NIF	
Entidad financiera		Sucursal		DC		Cuenta			

Las presentes Condiciones Particulares, así como las Condiciones Generales que se encuentran al dorso del presente documento, han sido leídas por el Cliente, quién estando conforme con el contenido de las mismas, las suscribe y firma. El cliente declara igualmente que los datos y la información reflejada en el presente documento son completos y veraces, disponiendo en todo caso de capacidad, representación suficiente y/o autorización expresa tanto para contratar como para hacer uso de la citada información, autorizando a Endesa Energía XXI S.L. (Unipersonal) a efectuar las comprobaciones sobre los mismos así como de la existencia de posible deuda por cualquier concepto.

En Madrid

Fecha | Firma Cliente | Endesa Energía XXI S.L. (Unipersonal)

María Teresa González
Directora de Atención al Cliente

Ejemplar para el cliente

Endesa Energía XXI S.L. (Unipersonal) Inscrita en el Regis rcantil de Madrid en el Tomo 16095, Libro 0, Folio 121, Sección 8, Hoja M-272 I.F. B82846825

CUADRO DE MANDO C010

Ficha Inventario Cuadro C010

AYUNTAMIENTO DE MERIDA

Datos Generales

Código	010	*Descripción*	MONTE ALTO
Calle	Villamesías		

Sistema de Funcionamiento

Disp. Encendido	Astro Nova	*Protecciones*	4 (4x40) A, 300mA
Disp. Ahorro		*Contador*	Integral
Ahorro		*Núm. Serie Cont.*	2094558
Pot. Regulador		*Protecciones de salida*	7 TERMICOS
Fabricante Regulador			

Datos eléctricos

Pot. Nominal	15000 W	*Factor de potencia*	0,91
Intensidad por fase	R38.8 /S22,8 /T29,8	*Tensión*	Trifásica + neutro (400/230V)

Características del armario

Tipo de armario	INDEFINIDO	*Dimensiones*	750x750x30 mm
Instalación	Sobre zócalo de hormigón	*Material*	Poliéster
Observaciones	SI TC, NO PTO LUZ		

Datos de Compañía

Nº póliza	010475005887	*Compañía eléctrica*	ENDESA-SEVILLANA
Tarifa		*Nº ET Suministradora*	
Pot. contratada	16000 W	*Cánon alquiler*	

Líneas y puntos de luz

Líneas eléctricas	7	*Puntos luz*	108
Luminarias	108	*Pot. nominal lamp.*	15000 W (Suma lámparas)

Ubicación en el plano y foto





MONTEALTO

CM-2. C/ TALAYUELA

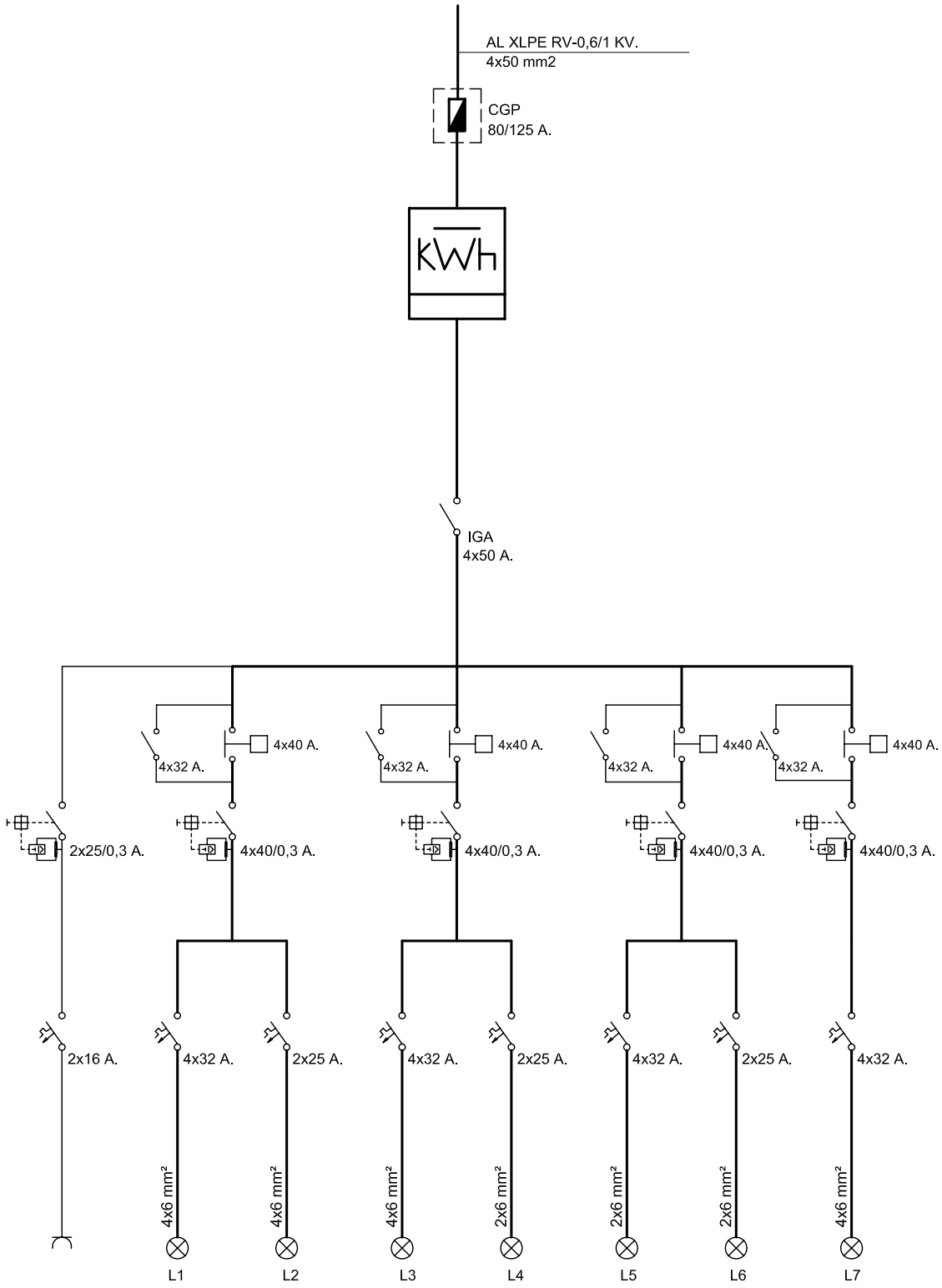

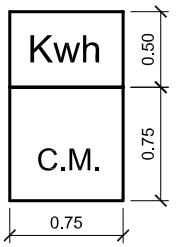

endesa

Referencia contrato: 010475005887

CONDICIONES PARTICULARES DEL CONTRATO DE SUMINISTRO DE ENERGÍA ELÉCTRICA

DATOS DEL CLIENTE (TITULAR DE LA PÓLIZA DE SUMINISTRO)

Apellidos / Razón social	AYTO DE MERIDA				Nombre		
Tipo de documento (NIF, CIF, CIF Internacional, Pasaporte)				I		Nº	P0608300J
CNAE	8411	Actividad principal					
Dirección	ESPAÑA	1			Escalera / Piso / Puerta		
Código Postal - Localidad	06800 - MERIDA				Provincia	BADAJOZ	
Teléfono primario	924380100		Teléfono secundario			Teléfono móvil	
Fax		E-mail			Idioma	ESPAÑOL	

DATOS DE CONTACTO (envío de facturas y otras comunicaciones, sólo si son distintos de Datos del Cliente)

Apellidos / Razón social	AYTO DE MERIDA			Nombre	
Dirección				Escalera / Piso / Puerta	
Código Postal - Localidad	MERIDA			Provincia	
Teléfono primario	924380100	Teléfono secundario		Teléfono móvil	
Fax		E-mail		Idioma	ESPAÑOL

CONDICIONES TÉCNICO – ECONÓMICAS

DATOS DEL PUNTO DE SUMINISTRO

Tipo vía		Vía	VILLAMESIAS		Nº		Escalera		Piso	
Puerta		Letra		Aclaratorio dirección						
Localidad	MERIDA		Provincia	BADAJOZ		Código postal	06800			

Código universal del Punto de Suministro	Empresa Distribuidora	Tensión Nominal de suministro	
ES0031104545711001HM0F	ENDESA DISTRIBUCION ELECTRICA SL	400	V
Referencia Catastral	8617137QD2081N0001GA		

TARIFA APLICABLE (Régimen legal aplicable a Tarifa último Recurso)

Tarifa	3.0A	Potencia contratada (kW):	Punta	16	Llano	16	Valle	16	

PRODUCTO CONTRATADO CON ENDESA ENERGÍA XXI S.L. (UNIPERSONAL)

Producto	3.0.2	Alquiler equipo medida	

DATOS DE PAGO (Sólo se indican cuando son diferentes a los que se especifican en Datos del Cliente)

Apellidos / Razón social					Nombre			NIF	
Entidad financiera		Sucursal		DC		Cuenta			

Las presentes Condiciones Particulares, así como las Condiciones Generales que se encuentran al dorso del presente documento, han sido leídas por el Cliente, quién estando conforme con el contenido de las mismas, las suscribe y firma. El cliente declara igualmente que los datos y la información reflejada en el presente documento son completos y veraces, disponiendo en todo caso de capacidad, representación suficiente y/o autorización expresa tanto para contratar como para hacer uso de la citada información, autorizando a Endesa Energía XXI S.L. (Unipersonal) a efectuar las comprobaciones sobre los mismos así como de la existencia de posible deuda por cualquier concepto.

En Madrid

Fecha | Firma Cliente | Endesa Energía XXI S.L. (Unipersonal)

María Teresa González
Directora de Atención al Cliente

Ejemplar para el cliente

Endesa Energía XXI S.L. (Unipersonal) Inscrita en el Re Mercantil de Madrid en el Tomo 16095, Libro 0, Folio 121, Sección 8, Hoja M-2) C.I.F. B82846825

Ficha Inventario Cuadro C011

AYUNTAMIENTO DE MERIDA

Datos Generales

Código	011	*Descripción*	Mº AUXILIADORA
Calle	Vicente Barrantes		

Sistema de Funcionamiento

Disp. Encendido	Astro Nova City	*Protecciones*	3 (4x63)A, 300mA
Disp. Ahorro	Regulador de tensión	*Contador*	Activa y reactiva
Ahorro	0 %	*Núm. Serie Cont.*	A-7369530/R-8366032
Pot. Regulador	18 KVA	*Protecciones de salida*	6 TERMICOS
Fabricante Regulador	INGEQUR LUMITER BASI		

Datos eléctricos

Pot. Nominal	11550 W	*Factor de potencia*	0,86
Intensidad por fase	R38/S61,8/T70	*Tensión*	Trifásica (230 V)

Características del armario

Tipo de armario	INDEFINIDO	*Dimensiones*	1000x800x300 mm
Instalación	Empotrado fabrica ladrill	*Material*	Poliéster
Observaciones	SI TC, NO PTO LUZ		

Datos de Compañía

Nº póliza	010473550877	*Compañía eléctrica*	ENDESA-SEVILLANA
Tarifa		*Nº ET Suministradora*	
Pot. contratada	13320 W	*Cánon alquiler*	

Líneas y puntos de luz

Líneas eléctricas	6	*Puntos luz*	48
Luminarias	48	*Pot. nominal lamp.*	11550 W (Suma lámparas)

Ubicación en el plano y foto

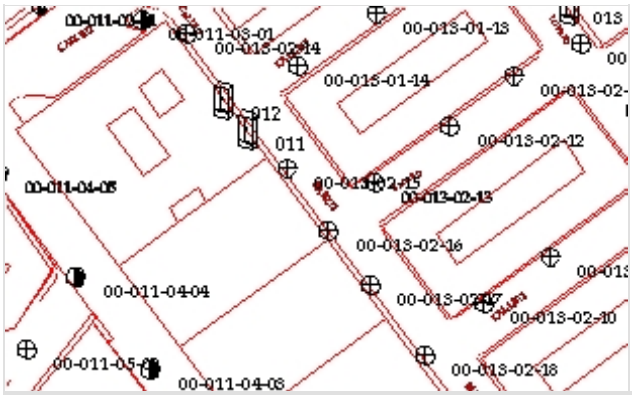



Ficha Inventario Cuadro

AYUNTAMIENTO DE MERIDA

Datos Generales

Código	011	*Descripción*	Mº AUXILIADORA - FACHADA
Calle	Vicente Barrantes	*Situado entre calle*	
Nº Calle		*... y calle*	
Distrito		*Zona*	

Sistema de Funcionamiento

Disp. Encendido	Astro Nova City	*Protecciones*	3 (4x63)A, 300mA
Disp. Ahorro	Regulador de tensión	*Contador*	Activa y reactiva
Ahorro	0 %	*Núm. Serie Cont.*	A-7369530/R-8366032
Pot. Regulador	18 KVA	*Protecciones de*	6 TERMICOS
Fabricante Regulador	INGEQUR LUMITER BASI		

Datos eléctricos

Pot. Instalada	20400 W	*Factor de potencia*	0,86
Pot. Nominal	11550 W	*Tensión*	Trifásica (230 V)
Intensidad por fase	R38/S61,8/T70		

Características del armario

Tipo de armario	INDEFINIDO	*Dimensiones*	1000x800x300 mm
Instalación	Empotrado fabrica ladrill	*Material*	Poliéster
Observaciones	SI TC, NO PTO LUZ		

Historial y mantenimiento

Fecha Instalación		*Conservación cuadro*	
Fecha de alta	10/11/2009	*Mantenedor*	ALUMBRADO
Campo flexible nº3			

Datos de Compañía

Nº póliza	010473550877	*Compañía eléctrica*	ENDESA-SEVILLANA
Tarifa		*Nº ET Suministradora*	
Pot. contratada	13320 W	*Cánon alquiler*	0 €/mes

Líneas y puntos de luz

Líneas eléctricas		*Puntos luz*	48
Lámparas	48	*Pot. nominal lamp.*	11550 W (Suma lámparas)

Ubicación en el Plano y foto

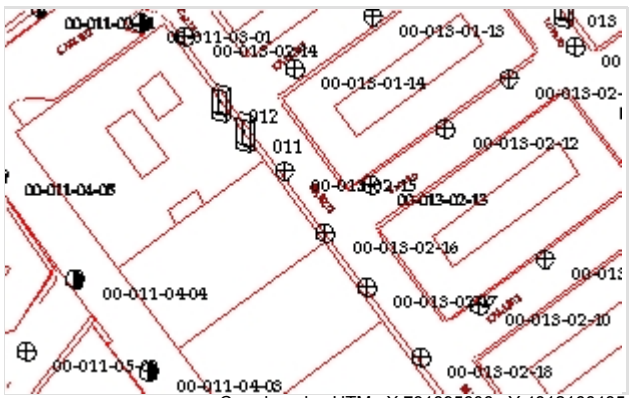

Escala 1:2500 Coordenadas UTM X:731895606 Y:4312166435



Mª AUXILIADORA

CM-1. C/ VICENTE BARRANTES

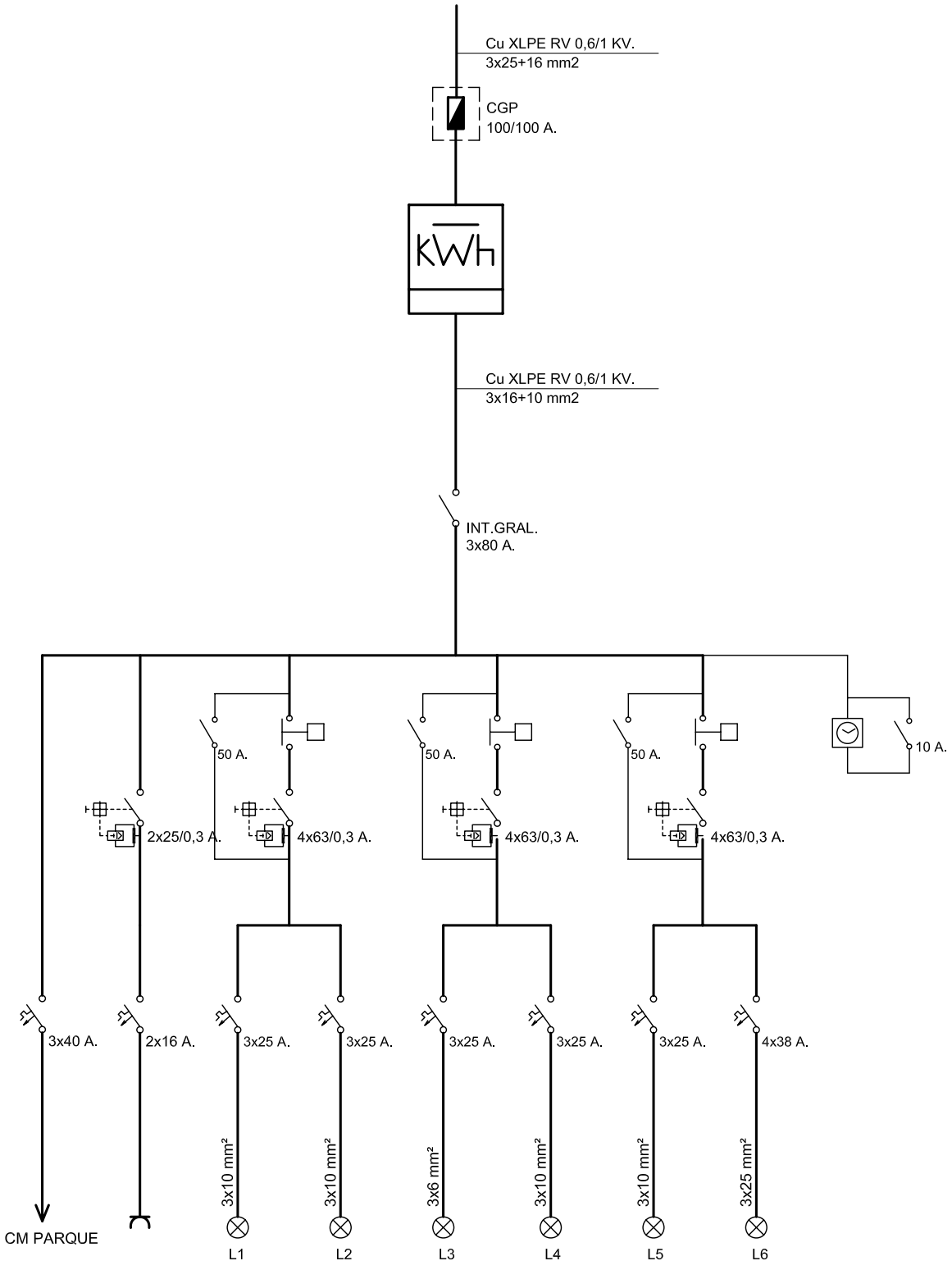

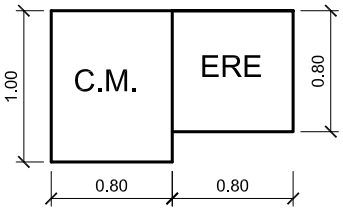

endesa

Referencia contrato: 010473550877

CONDICIONES PARTICULARES DEL CONTRATO DE SUMINISTRO DE ENERGÍA ELÉCTRICA

DATOS DEL CLIENTE (TITULAR DE LA PÓLIZA DE SUMINISTRO)

Apellidos / Razón social	AYTO DE MERIDA			Nombre	
Tipo de documento (NIF, CIF, CIF Internacional, Pasaporte)		I		Nº	P0608300J
CNAE	8411	Actividad principal			
Dirección	ESPAÑA	1		Escalera / Piso / Puerta	
Código Postal - Localidad	06800 - MERIDA			Provincia	BADAJOZ
Teléfono primario	924380100	Teléfono secundario		Teléfono móvil	
Fax		E-mail		Idioma	ESPAÑOL

DATOS DE CONTACTO (envío de facturas y otras comunicaciones, sólo si son distintos de Datos del Cliente)

Apellidos / Razón social	AYTO DE MERIDA			Nombre	
Dirección				Escalera / Piso / Puerta	
Código Postal - Localidad	MERIDA			Provincia	
Teléfono primario	924380100	Teléfono secundario		Teléfono móvil	
Fax		E-mail		Idioma	ESPAÑOL

CONDICIONES TÉCNICO – ECONÓMICAS

DATOS DEL PUNTO DE SUMINISTRO

Tipo vía		Vía	VICENTE BARRANTES		Nº		Escalera		Piso	
Puerta		Letra		Aclaratorio dirección	S/N					
Localidad	MERIDA		Provincia	BADAJOZ		Código postal	06800			

Código universal del Punto de Suministro	Empresa Distribuidora	Tensión Nominal de suministro	
ES0031101604985001XR0F	ENDESA DISTRIBUCION ELECTRICA SL	220	V
Referencia Catastral	8617137QD2081N0001GA		

TARIFA APLICABLE (Régimen legal aplicable a Tarifa último Recurso)

Tarifa	2.1A	Potencia contratada (kW):	Punta		Llano	13,32	Valle	

PRODUCTO CONTRATADO CON ENDESA ENERGÍA XXI S.L. (UNIPERSONAL)

Producto	3.0.1	Alquiler equipo medida	

DATOS DE PAGO (Sólo se indican cuando son diferentes a los que se especifican en Datos del Cliente)

Apellidos / Razón social					Nombre		NIF	
Entidad financiera		Sucursal		DC		Cuenta		

Las presentes Condiciones Particulares, así como las Condiciones Generales que se encuentran al dorso del presente documento, han sido leídas por el Cliente, quién estando conforme con el contenido de las mismas, las suscribe y firma. El cliente declara igualmente que los datos y la información reflejada en el presente documento son completos y veraces, disponiendo en todo caso de capacidad, representación suficiente y/o autorización expresa tanto para contratar como para hacer uso de la citada información, autorizando a Endesa Energía XXI S.L. (Unipersonal) a efectuar las comprobaciones sobre los mismos así como de la existencia de posible deuda por cualquier concepto.

En Madrid

Fecha | Firma Cliente | Endesa Energía XXI S.L. (Unipersonal)

María Teresa González
Directora de Atención al Cliente

Ejemplar para el cliente

Endesa Energía XXI S.L. (Unipersonal) Inscrita en el Regist rcantil de Madrid en el Tomo 16095, Libro 0, Folio 121, Sección 8, Hoja M-2725) F. B82846825

CUADRO DE MANDO C012

Ficha Inventario Cuadro C012

AYUNTAMIENTO DE MERIDA

Datos Generales

Código	012	*Descripción*	Mº AUXILIADORA
Calle	Vicente Barrantes		

Sistema de Funcionamiento

Disp. Encendido	Astro Nova	*Protecciones*	2 (4x25)A, 300mA
Disp. Ahorro	Regulador de tensión	*Contador*	Activa y reactiva
Ahorro	0 %	*Núm. Serie Cont.*	A-7369530/R-8366032
Pot. Regulador	18 KVA	*Protecciones de salida*	2 TERMICOS
Fabricante Regulador	INGEQUR LUMITER BASI		

Datos eléctricos

Pot. Nominal	4900 W	*Factor de potencia*	0,86
Intensidad por fase	R38/S61,8/T70	*Tensión*	Trifásica (230 V)

Características del armario

Tipo de armario	INDEFINIDO	*Dimensiones*	750x750x300 mm
Instalación	Adosado a pared	*Material*	Poliéster
Observaciones	SI TC / NO PTO LUZ		

Datos de Compañía

Nº póliza	010473550877	*Compañía eléctrica*	ENDESA-SEVILLANA
Tarifa		*Nº ET Suministradora*	
Pot. contratada	13320 W	*Cánon alquiler*	

Líneas y puntos de luz

Líneas eléctricas	2	*Puntos luz*	25
Lámparas	37	*Pot. nominal lamp.*	4900 W (Suma lámparas)

Ubicación en el plano y foto

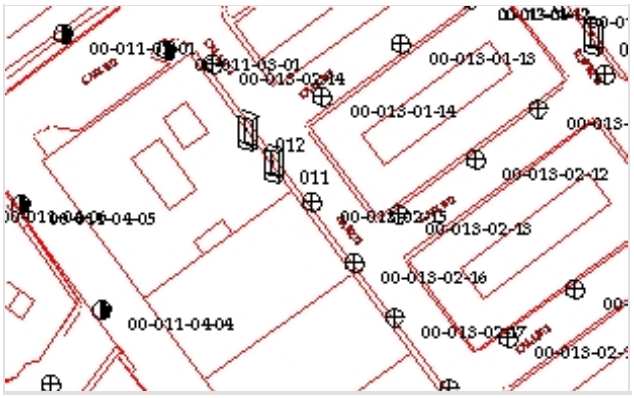



Mª AUXILIADORA

C/ VICENTE BARRANTES
PARQUE ALBARREGAS. (ALTO)

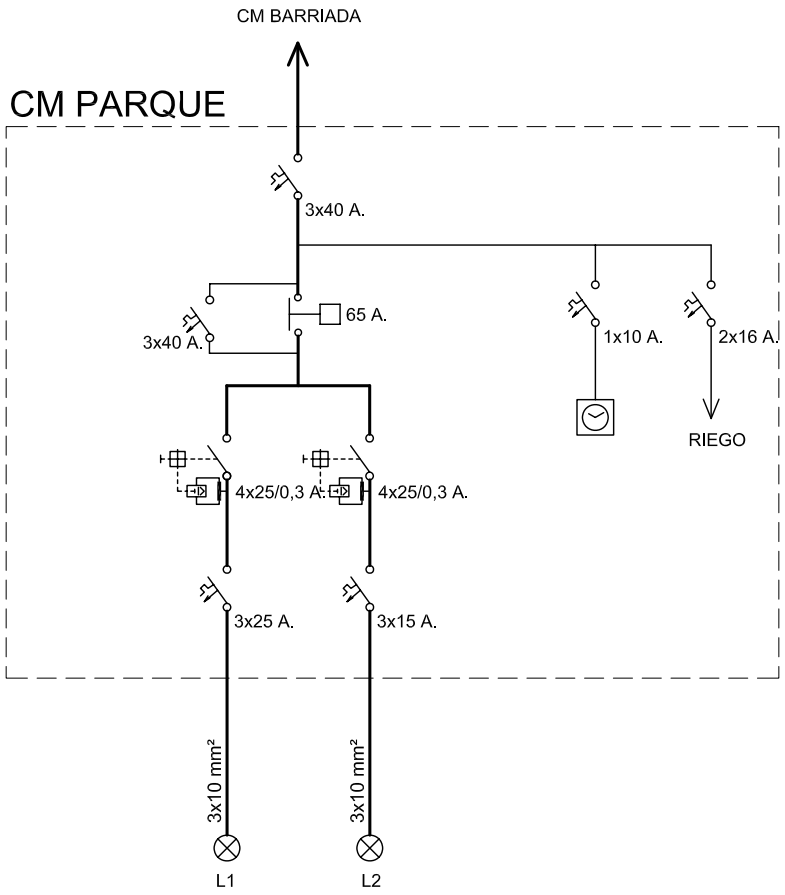

endesa

Referencia contrato: 010473550877

CONDICIONES PARTICULARES DEL CONTRATO DE SUMINISTRO DE ENERGÍA ELÉCTRICA

DATOS DEL CLIENTE (TITULAR DE LA PÓLIZA DE SUMINISTRO)

Apellidos / Razón social	AYTO DE MERIDA			Nombre	
Tipo de documento (NIF, CIF, CIF Internacional, Pasaporte)		I		Nº	P0608300J
CNAE	8411	Actividad principal			
Dirección	ESPAÑA	1		Escalera / Piso / Puerta	
Código Postal - Localidad	06800 - MERIDA			Provincia	BADAJOZ
Teléfono primario	924380100	Teléfono secundario		Teléfono móvil	
Fax		E-mail		Idioma	ESPAÑOL

DATOS DE CONTACTO (envío de facturas y otras comunicaciones, sólo si son distintos de Datos del Cliente)

Apellidos / Razón social	AYTO DE MERIDA			Nombre	
Dirección				Escalera / Piso / Puerta	
Código Postal - Localidad	MERIDA			Provincia	
Teléfono primario	924380100	Teléfono secundario		Teléfono móvil	
Fax		E-mail		Idioma	ESPAÑOL

CONDICIONES TÉCNICO – ECONÓMICAS

DATOS DEL PUNTO DE SUMINISTRO

Tipo vía		Vía	VICENTE BARRANTES		Nº		Escalera		Piso	
Puerta		Letra		Aclaratorio dirección	S/N					
Localidad	MERIDA		Provincia	BADAJOZ		Código postal	06800			

Código universal del Punto de Suministro	Empresa Distribuidora	Tensión Nominal de suministro	
ES0031101604985001XR0F	ENDESA DISTRIBUCION ELECTRICA SL	220	V
Referencia Catastral	8617137QD2081N0001GA		

TARIFA APLICABLE (Régimen legal aplicable a Tarifa último Recurso)

Tarifa	2.1A	Potencia contratada (kW):	Punta		Llano	13,32	Valle	

PRODUCTO CONTRATADO CON ENDESA ENERGÍA XXI S.L. (UNIPERSONAL)

Producto	3.0.1	Alquiler equipo medida	

DATOS DE PAGO (Sólo se indican cuando son diferentes a los que se especifican en Datos del Cliente)

Apellidos / Razón social					Nombre		NIF	
Entidad financiera		Sucursal		DC		Cuenta		

Las presentes Condiciones Particulares, así como las Condiciones Generales que se encuentran al dorso del presente documento, han sido leídas por el Cliente, quién estando conforme con el contenido de las mismas, las suscribe y firma. El cliente declara igualmente que los datos y la información reflejada en el presente documento son completos y veraces, disponiendo en todo caso de capacidad, representación suficiente y/o autorización expresa tanto para contratar como para hacer uso de la citada información, autorizando a Endesa Energía XXI S.L. (Unipersonal) a efectuar las comprobaciones sobre los mismos así como de la existencia de posible deuda por cualquier concepto.

En Madrid

Fecha | Firma Cliente | Endesa Energía XXI S.L. (Unipersonal)

María Teresa González
Directora de Atención al Cliente

Ejemplar para el cliente

Endesa Energía XXI S.L. (Unipersonal) Inscrita en el Regist rcantil de Madrid en el Tomo 16095, Libro 0, Folio 121, Sección 8, Hoja M-2725) F. B82846825

CUADRO DE MANDO C013

Ficha Inventario Cuadro C013

AYUNTAMIENTO DE MERIDA

Datos Generales

Código	013	*Descripción*	Mº AUXILIADORA
Calle	López Candela		

Sistema de Funcionamiento

Disp. Encendido	Astro Nova City	*Protecciones*	3 (4x25) A, 300mA
Disp. Ahorro		*Contador*	Integral
Ahorro		*Núm. Serie Cont.*	073002668
Pot. Regulador		*Protecciones de salida*	3 TERMICOS
Fabricante Regulador			

Datos eléctricos

Pot. Nominal	5700 W	*Factor de potencia*	0,83
Intensidad por fase	R8,4/S7,8/T6,6	*Tensión*	Trifásica (230 V)

Características del armario

Tipo de armario	INDEFINIDO	*Dimensiones*	850x650x500 mm
Instalación	Empotrado	*Material*	Acero inoxidable
Observaciones	NO TC / NO PTO LUZ		

Datos de Compañía

Nº póliza	010473520664	*Compañía eléctrica*	SEVILLANA - ENDESA
Tarifa		*Nº ET Suministradora*	
Pot. contratada	9130	*Cánon alquiler*	

Líneas y puntos de luz

Líneas eléctricas	3	*Puntos luz*	57
Luminarias	57	*Pot. nominal lamp.*	5700 W (Suma lámparas)

Ubicación en el plano y foto

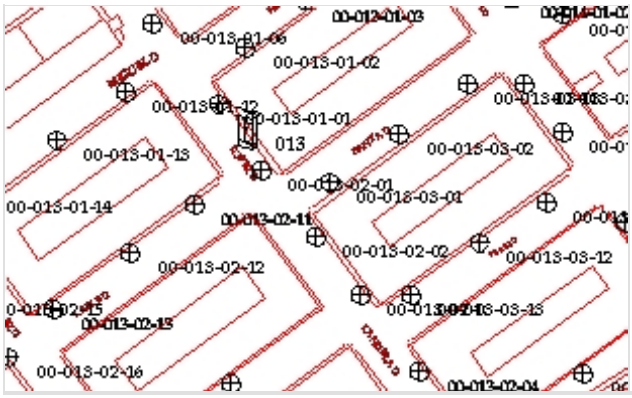



Mª AUXILIADORA

CM-2. C/ LOPEZ CANDELA

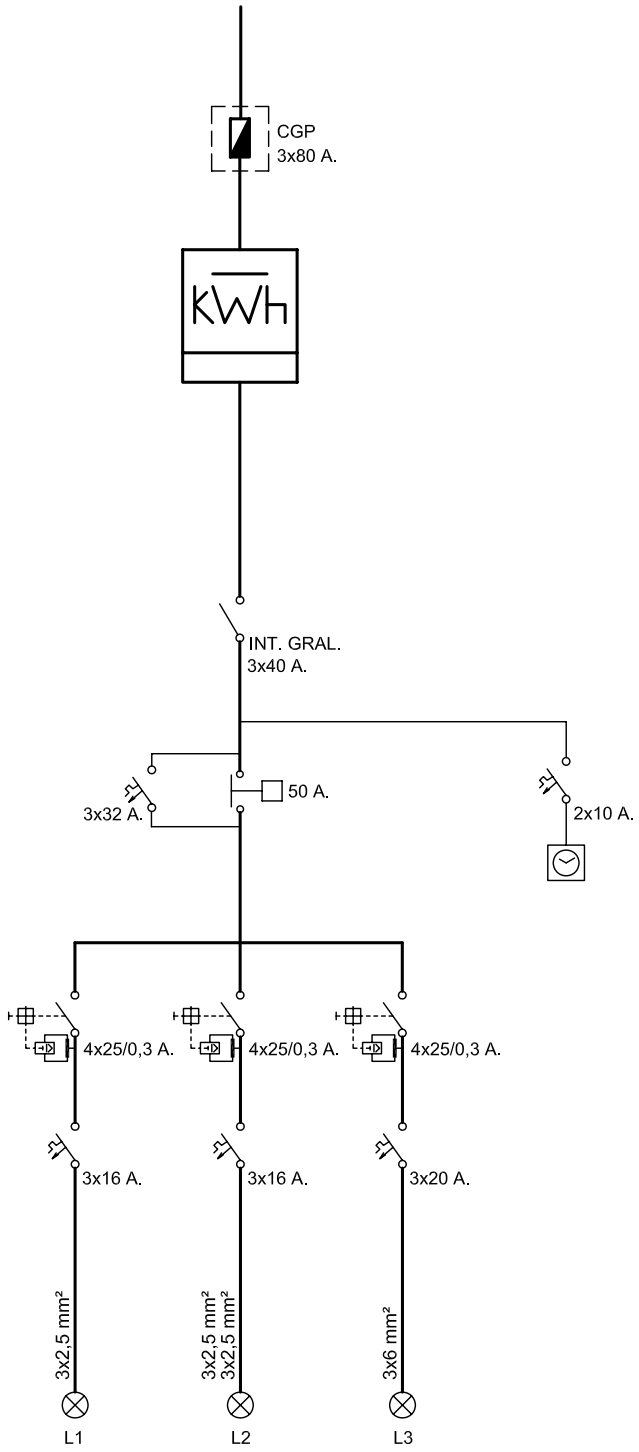

Referencia contrato: 010473520664

013

endesa Mª AUXILIADORA : C/ Lopez Candela

CONDICIONES PARTICULARES DEL CONTRATO DE SUMINISTRO DE ENERGÍA ELÉCTRICA

DATOS DEL CLIENTE (TITULAR DE LA PÓLIZA DE SUMINISTRO)

Apellidos / Razón social	AYTO DE MERIDA			Nombre	
Tipo de documento (NIF, CIF, CIF Internacional, Pasaporte)		I		Nº	P0608300J
CNAE	8411	Actividad principal			
Dirección	ESPAÑA	1		Escalera / Piso / Puerta	
Código Postal - Localidad	06800 - MERIDA			Provincia	BADAJOZ
Teléfono primario	924380100	Teléfono secundario		Teléfono móvil	
Fax		E-mail		Idioma	ESPAÑOL

DATOS DE CONTACTO (envío de facturas y otras comunicaciones, sólo si son distintos de Datos del Cliente)

Apellidos / Razón social	AYTO DE MERIDA			Nombre	
Dirección				Escalera / Piso / Puerta	
Código Postal - Localidad	MERIDA			Provincia	
Teléfono primario	924380100	Teléfono secundario		Teléfono móvil	
Fax		E-mail		Idioma	ESPAÑOL

CONDICIONES TÉCNICO – ECONÓMICAS

DATOS DEL PUNTO DE SUMINISTRO

Tipo vía		Vía	LOPEZ CANDELA		Nº	6	Escalera		Piso	
Puerta		Letra		Aclaratorio dirección						
Localidad	MERIDA		Provincia	BADAJOZ		Código postal	06800			

Código universal del Punto de Suministro	Empresa Distribuidora	Tensión Nominal de suministro	
ES0031101604927010HQ0F	ENDESA DISTRIBUCION ELECTRICA SL	230	V
Referencia Catastral	8617139QD2081N0001PA		

TARIFA APLICABLE (Régimen legal aplicable a Tarifa último Recurso)

Tarifa	20DHA	Potencia contratada (kW):	Punta		Llano	9,13	Valle	

PRODUCTO CONTRATADO CON ENDESA ENERGÍA XXI S.L. (UNIPERSONAL)

Producto	TURDH	Alquiler equipo medida	

DATOS DE PAGO (Sólo se indican cuando son diferentes a los que se especifican en Datos del Cliente)

Apellidos / Razón social				Nombre		NIF	
Entidad financiera		Sucursal		DC		Cuenta	

Las presentes Condiciones Particulares, así como las Condiciones Generales que se encuentran al dorso del presente documento, han sido leídas por el Cliente, quién estando conforme con el contenido de las mismas, las suscribe y firma. El cliente declara igualmente que los datos y la información reflejada en el presente documento son completos y veraces, disponiendo en todo caso de capacidad, representación suficiente y/o autorización expresa tanto para contratar como para hacer uso de la citada información, autorizando a Endesa Energía XXI S.L. (Unipersonal) a efectuar las comprobaciones sobre los mismos así como de la existencia de posible deuda por cualquier concepto.

En Madrid

Fecha

Firma Cliente

Endesa Energía XXI S.L. (Unipersonal)

María Teresa González
Directora de Atención al Cliente

Ejemplar para el cliente

07300268

Endesa Energía XXI S.L. (Unipersonal) Inscrita Registro Mercantil de Madrid en el Tomo 16095, Libro 0, Folio 121, Sección 8, H. 272593 C.I.F. B82846825

CUADRO DE MANDO C014

Ficha Inventario Cuadro C014

AYUNTAMIENTO DE MERIDA

Datos Generales

Código	014	*Descripción*	URBANIZACIÓN LAS LOMAS
Calle	Plaza Óscar Árias	*Situado entre calle*	

Sistema de Funcionamiento

Disp. Encendido	Astro Nova	*Protecciones*	2 (4x40)A, 300mA
Disp. Ahorro		*Contador*	
Ahorro		*Núm. Serie Cont.*	
Pot. Regulador		*Protecciones de salida*	TERMICOS UNIPOLARES
Fabricante Regulador			

Datos eléctricos

Pot. Nominal	8900 W	*Factor de potencia*	0,81
Intensidad por fase	R11,8/S13/T20,4	*Tensión*	Trifásica + neutro (400/230V)

Características del armario

Tipo de armario	INDEFINIDO	*Dimensiones*	800x600x200 mm
Instalación	Empotrado	*Material*	Acero galvanizado
Observaciones	NO TC / NO PTO LUZ		

Datos de Compañía

Nº póliza	010473580874	*Compañía eléctrica*	ENDESA-SEVILLANA
Tarifa		*Nº ET Suministradora*	
Pot. contratada	13856 W	*Cánon alquiler*	

Líneas y puntos de luz

Líneas eléctricas	5	*Puntos luz*	59
Luminarias	59	*Pot. nominal lamp.*	8900 W (Suma lámparas)

Ubicación en el plano y foto

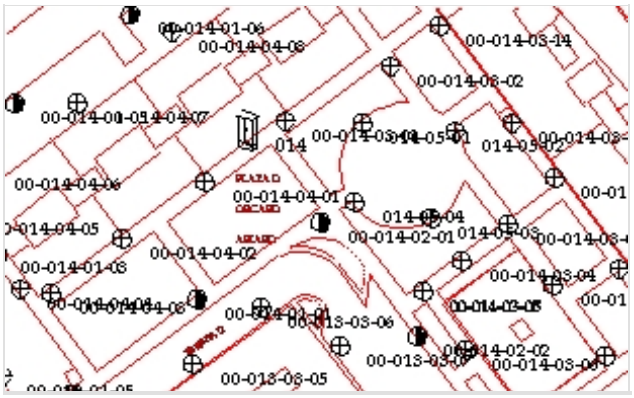



URB. LAS LOMAS

CM-1. PLAZA OSCAR ARIAS

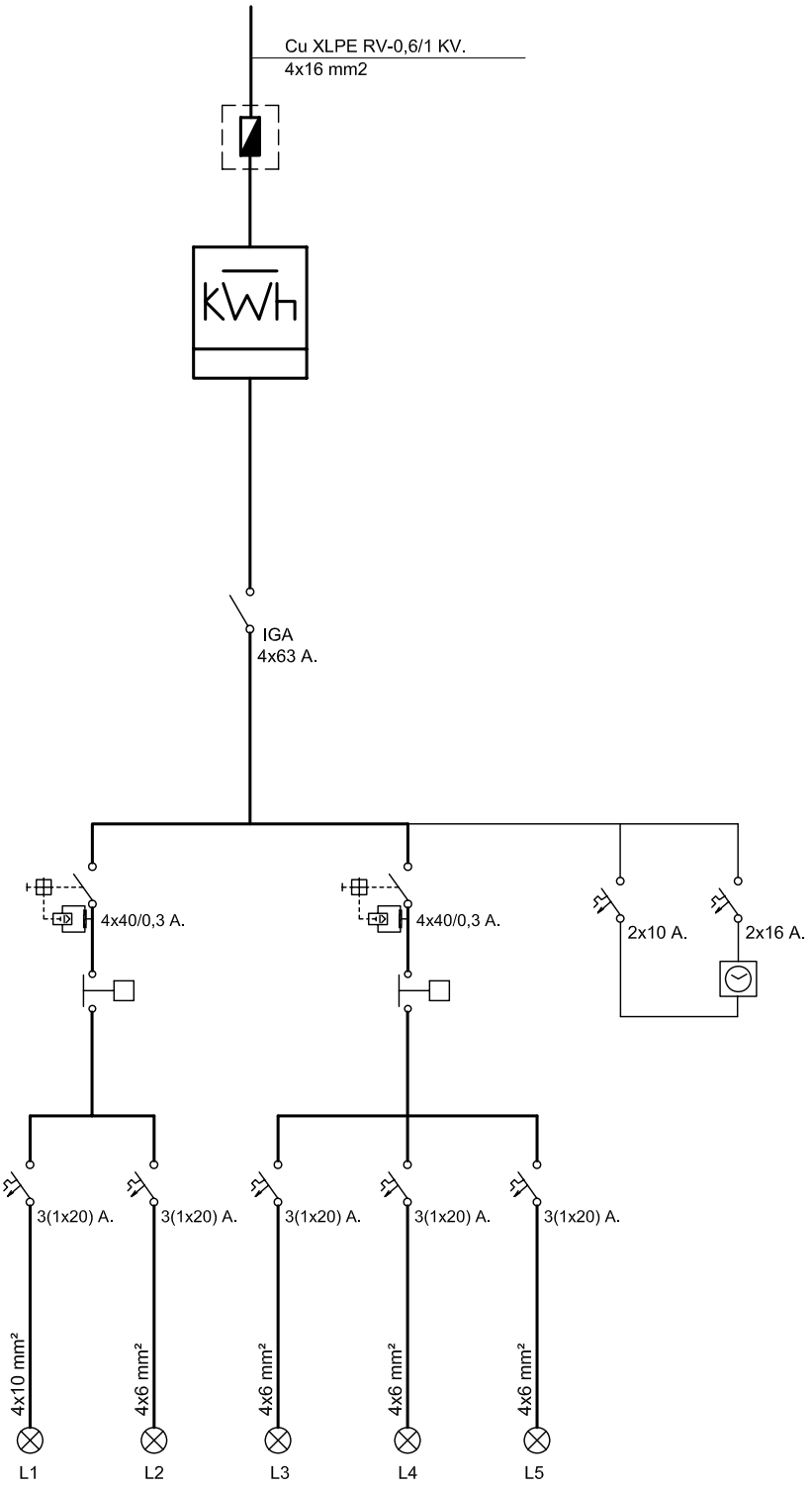

endesa

Referencia contrato: 010473580874

CONDICIONES PARTICULARES DEL CONTRATO DE SUMINISTRO DE ENERGÍA ELÉCTRICA

DATOS DEL CLIENTE (TITULAR DE LA PÓLIZA DE SUMINISTRO)

Apellidos / Razón social	AYTO DE MERIDA			Nombre	
Tipo de documento (NIF, CIF, CIF Internacional, Pasaporte)		I		Nº	P0608300J
CNAE	8411	Actividad principal			
Dirección	ESPAÑA	1	Escalera / Piso / Puerta		
Código Postal - Localidad	06800 - MERIDA		Provincia	BADAJOZ	
Teléfono primario	924380100	Teléfono secundario		Teléfono móvil	
Fax		E-mail		Idioma	ESPAÑOL

DATOS DE CONTACTO (envío de facturas y otras comunicaciones, sólo si son distintos de Datos del Cliente)

Apellidos / Razón social	AYTO DE MERIDA			Nombre	
Dirección			Escalera / Piso / Puerta		
Código Postal - Localidad	MERIDA		Provincia		
Teléfono primario	924380100	Teléfono secundario		Teléfono móvil	
Fax		E-mail		Idioma	ESPAÑOL

CONDICIONES TÉCNICO – ECONÓMICAS

DATOS DEL PUNTO DE SUMINISTRO

Tipo vía	PZ	Vía	OSCAR ARIAS	Nº	3	Escalera		Piso	
Puerta		Letra		Aclaratorio dirección	.				
Localidad	MERIDA		Provincia	BADAJOZ		Código postal	06800		

Código universal del Punto de Suministro	Empresa Distribuidora	Tensión Nominal de suministro	
ES0031101613596005FN0F	ENDESA DISTRIBUCION ELECTRICA SL	400	V
Referencia Catastral			

TARIFA APLICABLE (Régimen legal aplicable a Tarifa último Recurso)

Tarifa	21DHA	Potencia contratada (kW):	Punta		Llano	13,856	Valle	

PRODUCTO CONTRATADO CON ENDESA ENERGÍA XXI S.L. (UNIPERSONAL)

Producto	301DH	Alquiler equipo medida	

DATOS DE PAGO (Sólo se indican cuando son diferentes a los que se especifican en Datos del Cliente)

Apellidos / Razón social					Nombre			NIF	
Entidad financiera		Sucursal		DC		Cuenta			

Las presentes Condiciones Particulares, así como las Condiciones Generales que se encuentran al dorso del presente documento, han sido leídas por el Cliente, quién estando conforme con el contenido de las mismas, las suscribe y firma. El cliente declara igualmente que los datos y la información reflejada en el presente documento son completos y veraces, disponiendo en todo caso de capacidad, representación suficiente y/o autorización expresa tanto para contratar como para hacer uso de la citada información, autorizando a Endesa Energía XXI S.L. (Unipersonal) a efectuar las comprobaciones sobre los mismos así como de la existencia de posible deuda por cualquier concepto.

En Madrid

Fecha

Firma Cliente

Endesa Energía XXI S.L. (Unipersonal)

María Teresa González
Directora de Atención al Cliente

Ejemplar para el cliente

Endesa Energía XXI S.L. (Unipersonal) Inscrita en el Registro Mercantil de Madrid en el Tomo 16095, Libro 0, Folio 121, Sección 8, Hoja M-272591, - B82846825

CUADRO DE MANDO C015

Ficha Inventario Cuadro C015

AYUNTAMIENTO DE MERIDA

Datos Generales

Código	015	*Descripción*	URBANIZACIÓN REINA SOFIA
Calle	Juan Antonio Díaz Pintado		

Sistema de Funcionamiento

Disp. Encendido	Astro Nova	*Protecciones*	3 (4x40) A, 300mA
Disp. Ahorro	Regulador de tensión	*Contador*	Integral
Ahorro	0 %	*Núm. Serie Cont.*	01123708
Pot. Regulador	30 KVA	*Protecciones de salida*	6 TERMICOS 4x25 A
Fabricante Regulador	SALICRU		

Datos eléctricos

Pot. Nominal	13850 W	*Factor de potencia*	0,89
Intensidad por fase	R22,2/S19,4/T18,4	*Tensión*	Trifásica + neutro (400/230V)

Características del armario

Tipo de armario	INDEFINIDO	*Dimensiones*	1000x750x300 mm
Instalación	Empotrado	*Material*	Poliéster
Observaciones	SI TC / NO PTO LUZ		

Datos de Compañía

Nº póliza	010475036002	*Compañía eléctrica*	ENDESA-SEVILLANA
Tarifa		*Nº ET Suministradora*	
Pot. contratada	13856 W	*Cánon alquiler*	

Líneas y puntos de luz

Líneas eléctricas	6	*Puntos luz*	69
Luminarias	69	*Pot. nominal lamp.*	13850 W (Suma lámparas)

Ubicación en el plano y foto

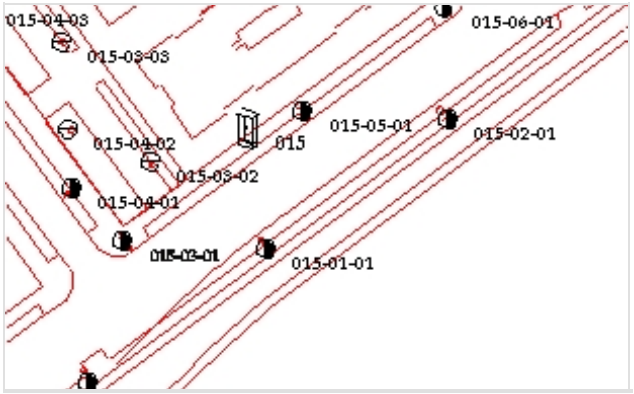



URB. REINA SOFIA CM-1. C/ JUAN ANTONIO DIAZ PINTADO

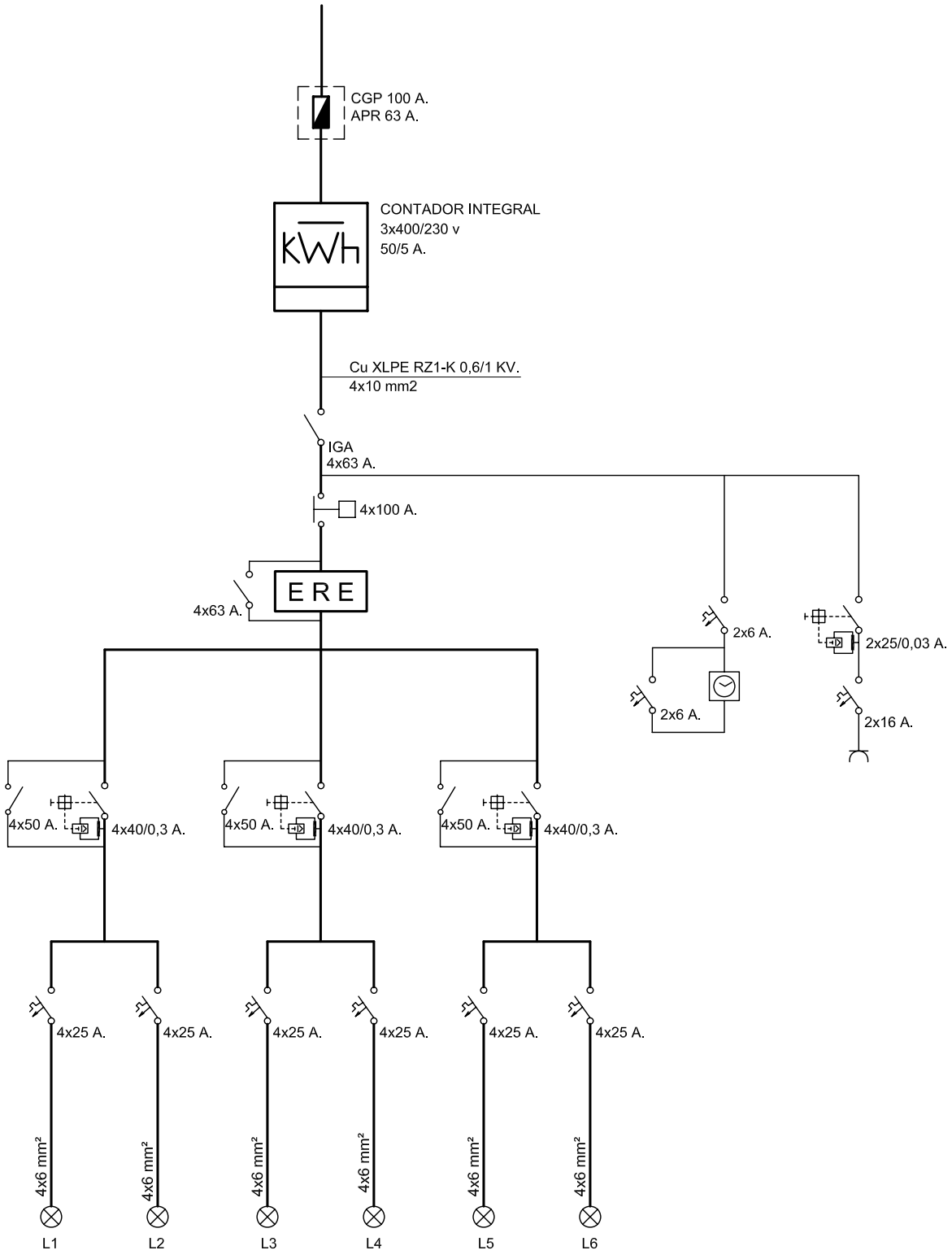

endesa

Referencia contrato: 010475036002

CONDICIONES PARTICULARES DEL CONTRATO DE SUMINISTRO DE ENERGÍA ELÉCTRICA

DATOS DEL CLIENTE (TITULAR DE LA PÓLIZA DE SUMINISTRO)

Apellidos / Razón social	AYTO DE MERIDA			Nombre	
Tipo de documento (NIF, CIF, CIF Internacional, Pasaporte)		I		Nº	P0608300J
CNAE	8411	Actividad principal			
Dirección	ESPAÑA 1		Escalera / Piso / Puerta		
Código Postal - Localidad	06800 - MERIDA		Provincia	BADAJOZ	
Teléfono primario	924380100	Teléfono secundario		Teléfono móvil	
Fax		E-mail		Idioma	ESPAÑOL

DATOS DE CONTACTO (envío de facturas y otras comunicaciones, sólo si son distintos de Datos del Cliente)

Apellidos / Razón social	AYTO DE MERIDA			Nombre	
Dirección			Escalera / Piso / Puerta		
Código Postal - Localidad	MERIDA		Provincia		
Teléfono primario	924380100	Teléfono secundario		Teléfono móvil	
Fax		E-mail		Idioma	ESPAÑOL

CONDICIONES TÉCNICO – ECONÓMICAS

DATOS DEL PUNTO DE SUMINISTRO

Tipo vía	AV	Vía	REINA SOFIA		Nº		Escalera		Piso	
Puerta		Letra		Aclaratorio dirección	CM 1 PROINT				
Localidad	MERIDA		Provincia	BADAJOZ		Código postal	06800		

Código universal del Punto de Suministro	Empresa Distribuidora	Tensión Nominal de suministro	
ES0031104654684001CV0F	ENDESA DISTRIBUCION ELECTRICA SL	400	V
Referencia Catastral			

TARIFA APLICABLE (Régimen legal aplicable a Tarifa último Recurso)

Tarifa	21DHA	Potencia contratada (kW):	Punta		Llano	13,856	Valle	

PRODUCTO CONTRATADO CON ENDESA ENERGÍA XXI S.L. (UNIPERSONAL)

Producto	301DH	Alquiler equipo medida	

DATOS DE PAGO (Sólo se indican cuando son diferentes a los que se especifican en Datos del Cliente)

Apellidos / Razón social				Nombre		NIF	
Entidad financiera		Sucursal		DC		Cuenta	

Las presentes Condiciones Particulares, así como las Condiciones Generales que se encuentran al dorso del presente documento, han sido leídas por el Cliente, quién estando conforme con el contenido de las mismas, las suscribe y firma. El cliente declara igualmente que los datos y la información reflejada en el presente documento son completos y veraces, disponiendo en todo caso de capacidad, representación suficiente y/o autorización expresa tanto para contratar como para hacer uso de la citada información, autorizando a Endesa Energía XXI S.L. (Unipersonal) a efectuar las comprobaciones sobre los mismos así como de la existencia de posible deuda por cualquier concepto.

En Madrid

Fecha

Firma Cliente

Endesa Energía XXI S.L. (Unipersonal)

María Teresa González
Directora de Atención al Cliente

Ejemplar para el cliente

Endesa Energía XXI S.L. (Unipersonal) Inscrita en el Regis rcantil de Madrid en el Tomo 16095, Libro 0, Folio 121, Sección 8, Hoja M-272 I.F. B82846825

CUADRO DE MANDO C016

Ficha Inventario Cuadro C016

AYUNTAMIENTO DE MERIDA

Datos Generales

Código	016	*Descripción*	URBANIZACIÓN REINA SOFIA
Calle	Eugenio García Sandoval		

Sistema de Funcionamiento

Disp. Encendido	Astro Nova	*Protecciones*	3 (4x40) A, 300mA
Disp. Ahorro	Regulador de tensión	*Contador*	Integral
Ahorro	26 %	*Núm. Serie Cont.*	011237089
Pot. Regulador	30 KVA	*Protecciones de salida*	6 TERMICOS 4x25 A
Fabricante Regulador	SALICRU		

Datos eléctricos

Pot. Nominal	10650 W	*Factor de potencia*	0,13
Intensidad por fase	R8,2/ S6,4/ T8,4	*Tensión*	Trifásica + neutro (400/230V)

Características del armario

Tipo de armario	INDEFINIDO	*Dimensiones*	1000x750x300 mm
Instalación	Empotrado	*Material*	Poliéster
Observaciones	SI TC / NO PTO LUZ		

Datos de Compañía

Nº póliza	010475035980	*Compañía eléctrica*	ENDESA-SEVILLANA
Tarifa		*Nº ET Suministradora*	
Pot. contratada	5196 W	*Cánon alquiler*	

Líneas y puntos de luz

Líneas eléctricas	4	*Puntos luz*	47
Luminarias	47	*Pot. nominal lamp.*	10650 W (Suma lámparas)

Ubicación en el plano y foto





URB. REINA SOFIA CM-2. C/ EUGENIO GARCIA SANDOVAL

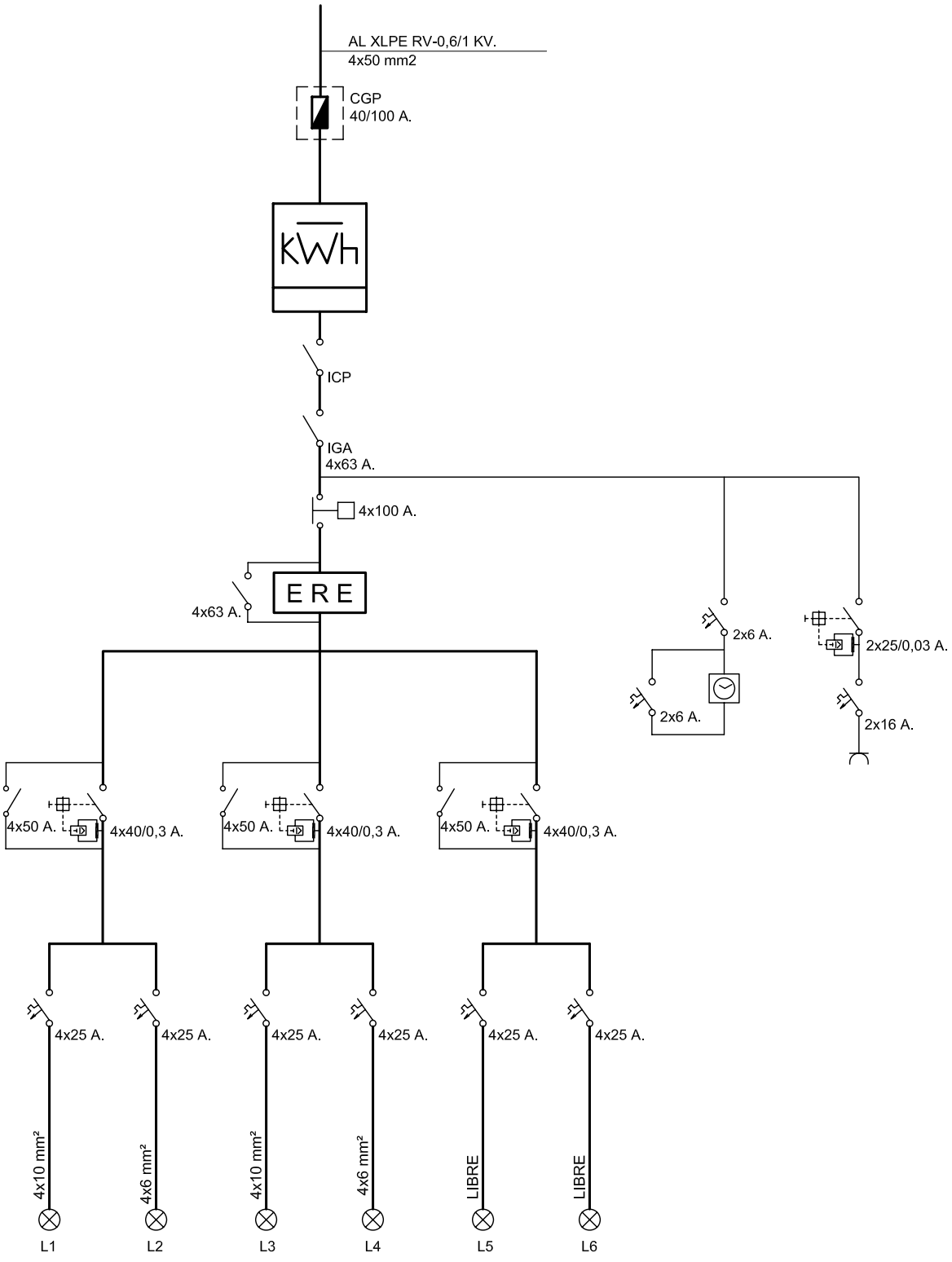

endesa

Referencia contrato: 010475035980

CONDICIONES PARTICULARES DEL CONTRATO DE SUMINISTRO DE ENERGÍA ELÉCTRICA

DATOS DEL CLIENTE (TITULAR DE LA PÓLIZA DE SUMINISTRO)

Apellidos / Razón social	AYTO DE MERIDA			Nombre	
Tipo de documento (NIF, CIF, CIF Internacional, Pasaporte)		I		Nº	P0608300J
CNAE	8411	Actividad principal			
Dirección	ESPAÑA	1	Escalera / Piso / Puerta		
Código Postal - Localidad	06800 - MERIDA		Provincia	BADAJOZ	
Teléfono primario	924380100	Teléfono secundario		Teléfono móvil	
Fax		E-mail		Idioma	ESPAÑOL

DATOS DE CONTACTO (envío de facturas y otras comunicaciones, sólo si son distintos de Datos del Cliente)

Apellidos / Razón social	AYTO DE MERIDA			Nombre	
Dirección			Escalera / Piso / Puerta		
Código Postal - Localidad	MERIDA		Provincia		
Teléfono primario	924380100	Teléfono secundario		Teléfono móvil	
Fax		E-mail		Idioma	ESPAÑOL

CONDICIONES TÉCNICO – ECONÓMICAS

DATOS DEL PUNTO DE SUMINISTRO

Tipo vía	AV	Vía	REINA SOFIA		Nº		Escalera		Piso	
Puerta		Letra		Aclaratorio dirección	C.M.2 PROINT				
Localidad	MERIDA		Provincia	BADAJOZ		Código postal	06800		

Código universal del Punto de Suministro	Empresa Distribuidora	Tensión Nominal de suministro	
ES0031104654759001SZ0F	ENDESA DISTRIBUCION ELECTRICA SL	400	V
Referencia Catastral			

TARIFA APLICABLE (Régimen legal aplicable a Tarifa último Recurso)

Tarifa	20DHA	Potencia contratada (kW):	Punta		Llano	5,196	Valle	

PRODUCTO CONTRATADO CON ENDESA ENERGÍA XXI S.L. (UNIPERSONAL)

Producto	TURDH	Alquiler equipo medida	

DATOS DE PAGO (Sólo se indican cuando son diferentes a los que se especifican en Datos del Cliente)

Apellidos / Razón social				Nombre		NIF	
Entidad financiera		Sucursal		DC		Cuenta	

Las presentes Condiciones Particulares, así como las Condiciones Generales que se encuentran al dorso del presente documento, han sido leídas por el Cliente, quién estando conforme con el contenido de las mismas, las suscribe y firma. El cliente declara igualmente que los datos y la información reflejada en el presente documento son completos y veraces, disponiendo en todo caso de capacidad, representación suficiente y/o autorización expresa tanto para contratar como para hacer uso de la citada información, autorizando a Endesa Energía XXI S.L. (Unipersonal) a efectuar las comprobaciones sobre los mismos así como de la existencia de posible deuda por cualquier concepto.

En Madrid

Fecha | Firma Cliente | Endesa Energía XXI S.L. (Unipersonal)

María Teresa González
Directora de Atención al Cliente

Ejemplar para el cliente

Endesa Energía XXI S.L. (Unipersonal) Inscrita en el Regis rcantil de Madrid en el Tomo 16095, Libro 0, Folio 121, Sección 8, Hoja M-272 I.F. B82846825

CUADRO DE MANDO C017

Ficha Inventario Cuadro C017

AYUNTAMIENTO DE MERIDA

Datos Generales

Código	017	*Descripción*	URBANIZACIÓN SALESIANOS
Calle	Turín		

Sistema de Funcionamiento

Disp. Encendido	Astro Nova	*Protecciones*	3 (4x40) A, 300mA
Disp. Ahorro	Regulador de tensión	*Contador*	Integral
Ahorro	0 %	*Núm. Serie Cont.*	063025429
Pot. Regulador	30 KVA	*Protecciones de salida*	9 TERMICOS 4x25 A
Fabricante Regulador	MIMAVEN		

Datos eléctricos

Pot. Nominal	21900 W	*Factor de potencia*	0,27
Intensidad por fase	R38,8/ S38,2/ T38,8	*Tensión*	Trifásica + neutro (400/230V)

Características del armario

Tipo de armario	INDEFINIDO	*Dimensiones*	750x750x300 mm
Instalación	Adosado a pared	*Material*	Poliéster
Observaciones	SI TC / NO PTO LUZ		

Datos de Compañía

Nº póliza	010475000004	*Compañía eléctrica*	ENDESA-SEVILLANA
Tarifa		*Nº ET Suministradora*	
Pot. contratada	23000 W	*Cánon alquiler*	

Líneas y puntos de luz

Líneas eléctricas	8	*Puntos luz*	122
Luminarias	134	*Pot. nominal lamp.*	21750 W (Suma lámparas)

Ubicación en el plano y foto

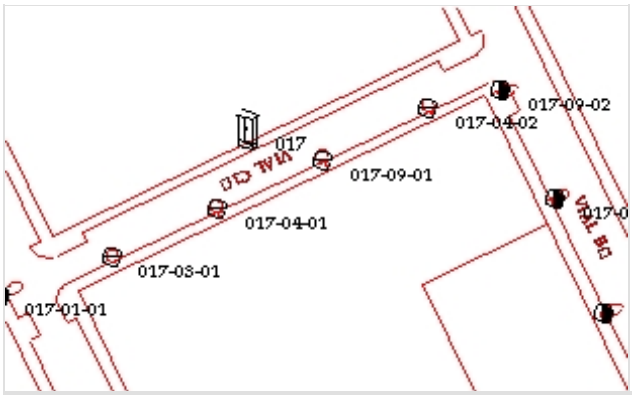



URB. SALESIANOS

CM-1. C/ TURIN

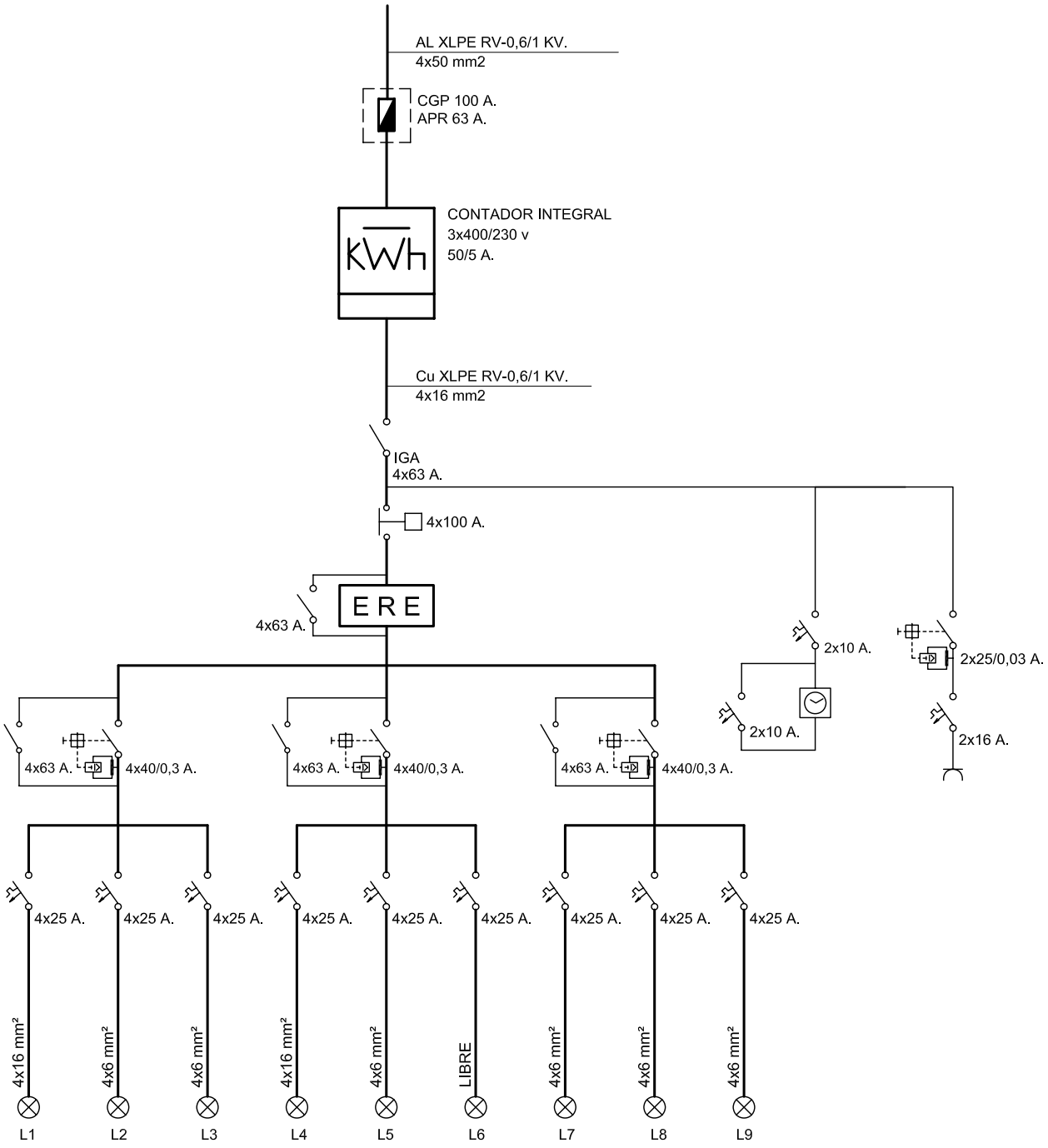

endesa

CONDICIONES PARTICULARES DEL CONTRATO DE SUMINISTRO DE ENERGÍA ELÉCTRICA

DATOS DEL CLIENTE (TITULAR DE LA PÓLIZA DE SUMINISTRO)

Apellidos / Razón social	AYTO DE MERIDA			Nombre	
Tipo de documento (NIF, CIF, CIF Internacional, Pasaporte)		I		Nº	P0608300J
CNAE	8411	Actividad principal			
Dirección	ESPAÑA	1	Escalera / Piso / Puerta		
Código Postal - Localidad	06800 - MERIDA		Provincia	BADAJOZ	
Teléfono primario	924380100	Teléfono secundario		Teléfono móvil	
Fax		E-mail		Idioma	ESPAÑOL

DATOS DE CONTACTO (envío de facturas y otras comunicaciones, sólo si son distintos de Datos del Cliente)

Apellidos / Razón social	AYTO DE MERIDA			Nombre	
Dirección			Escalera / Piso / Puerta		
Código Postal - Localidad	MERIDA		Provincia		
Teléfono primario	924380100	Teléfono secundario		Teléfono móvil	
Fax		E-mail		Idioma	ESPAÑOL

CONDICIONES TÉCNICO – ECONÓMICAS

DATOS DEL PUNTO DE SUMINISTRO

Tipo vía	AV	Vía	REINA SOFIA		Nº		Escalera		Piso	
Puerta		Letra		Aclaratorio dirección	C.T. 1 SALES					
Localidad	MERIDA		Provincia	BADAJOZ		Código postal	06800			

Código universal del Punto de Suministro	Empresa Distribuidora	Tensión Nominal de suministro	
ES0031104485430001RG0F	ENDESA DISTRIBUCION ELECTRICA SL	400	V
Referencia Catastral			

TARIFA APLICABLE (Régimen legal aplicable a Tarifa último Recurso)

Tarifa	3.0A	Potencia contratada (kW):	Punta	23	Llano	23	Valle	23

PRODUCTO CONTRATADO CON ENDESA ENERGÍA XXI S.L. (UNIPERSONAL)

Producto	3.0.2	Alquiler equipo medida	

DATOS DE PAGO (Sólo se indican cuando son diferentes a los que se especifican en Datos del Cliente)

Apellidos / Razón social				Nombre		NIF	
Entidad financiera		Sucursal		DC	Cuenta		

Las presentes Condiciones Particulares, así como las Condiciones Generales que se encuentran al dorso del presente documento, han sido leídas por el Cliente, quién estando conforme con el contenido de las mismas, las suscribe y firma. El cliente declara igualmente que los datos y la información reflejada en el presente documento son completos y veraces, disponiendo en todo caso de capacidad, representación suficiente y/o autorización expresa tanto para contratar como para hacer uso de la citada información, autorizando a Endesa Energía XXI S.L. (Unipersonal) a efectuar las comprobaciones sobre los mismos así como de la existencia de posible deuda por cualquier concepto.

En Madrid

Fecha | Firma Cliente | Endesa Energía XXI S.L. (Unipersonal)



María Teresa González
Directora de Atención al Cliente

Ejemplar para el cliente

Endesa Energía XXI S.L. (Unipersonal) Inscrita en el Reg Mercantil de Madrid en el Tomo 16095, Libro 0, Folio 121, Sección 8, Hoja M-2 C.I.F. B82846825

CUADRO DE MANDO C018

Ficha Inventario Cuadro C018

AYUNTAMIENTO DE MERIDA

Datos Generales

Código	018	*Descripción*	URBANIZACIÓN SALESIANOS
Calle	Salesianos		

Sistema de Funcionamiento

Disp. Encendido	Astro Nova	*Protecciones*	3 (4x40) A, 300mA
Disp. Ahorro	Regulador de tensión	*Contador*	Integral
Ahorro	0 %	*Núm. Serie Cont.*	0630125408
Pot. Regulador	15 KVA	*Protecciones de salida*	6 TERMICOS 4x25 A
Fabricante Regulador	MIMAVEN		

Datos eléctricos

Pot. Nominal	13250 W	*Factor de potencia*	0,94
Intensidad por fase	R23,4/ S25,8/ T22	*Tensión*	Trifásica + neutro (400/230V)

Características del armario

Tipo de armario	INDEFINIDO	*Dimensiones*	750x730x300 mm
Instalación	Adosado a CT	*Material*	Poliéster
Observaciones	SI TC / NO PTO LUZ		

Datos de Compañía

Nº póliza	010474999994	*Compañía eléctrica*	ENDESA-SEVILLANA
Tarifa		*Nº ET Suministradora*	
Pot. contratada	16000 W	*Cánon alquiler*	

Líneas y puntos de luz

Líneas eléctricas	4	*Puntos luz*	92
Luminarias	92	*Pot. nominal lamp.*	13250 W (Suma lámparas)

Ubicación en el plano y foto





URB. SALESIANOS

CM-2. C.T. 75855

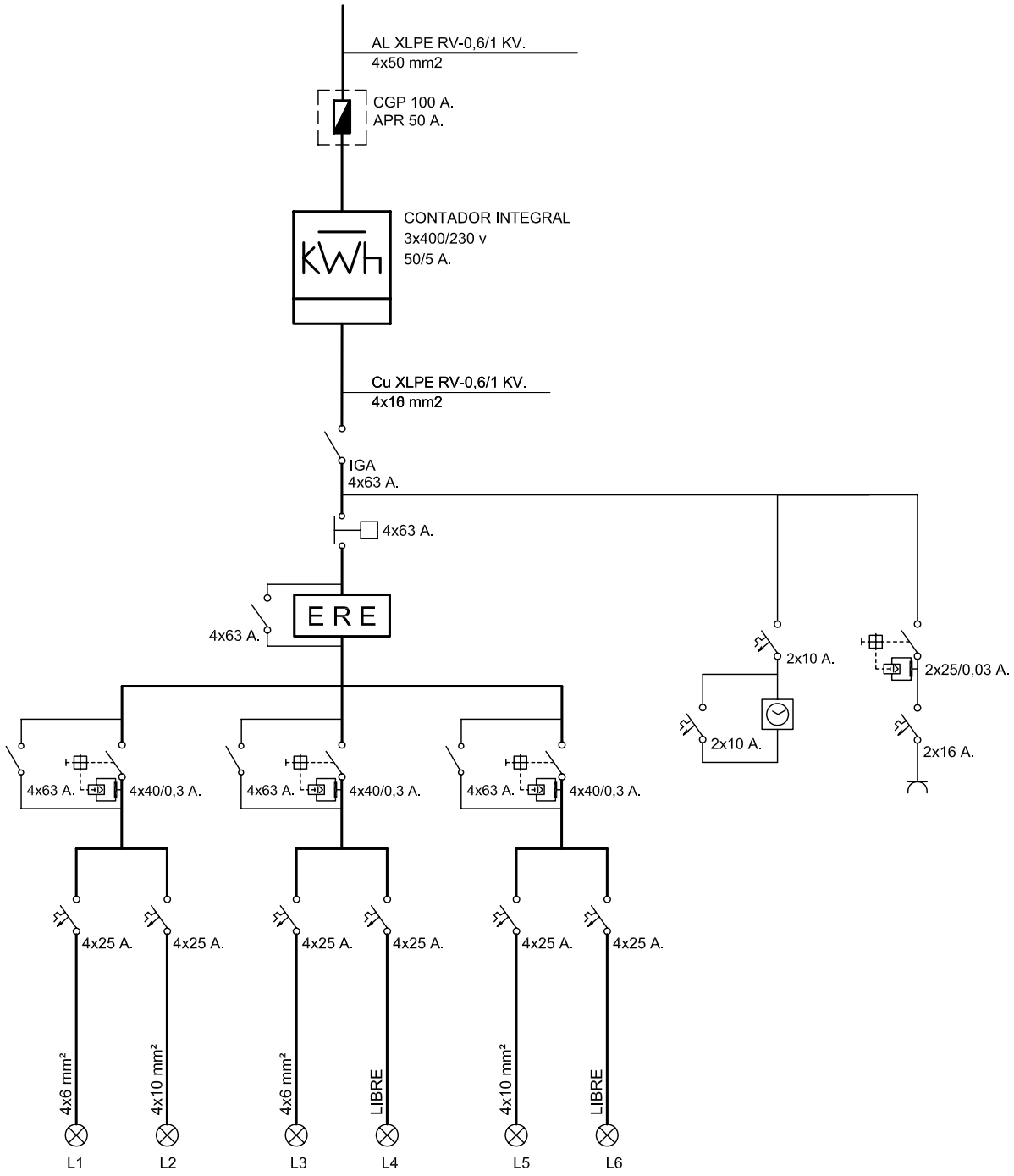

endesa

Referencia contrato: 010474999994

CONDICIONES PARTICULARES DEL CONTRATO DE SUMINISTRO DE ENERGÍA ELÉCTRICA

DATOS DEL CLIENTE (TITULAR DE LA PÓLIZA DE SUMINISTRO)

Apellidos / Razón social	AYTO DE MERIDA			Nombre	
Tipo de documento (NIF, CIF, CIF Internacional, Pasaporte)		I		Nº	P0608300J
CNAE	8411	Actividad principal			
Dirección	ESPAÑA	1	Escalera / Piso / Puerta		
Código Postal - Localidad	06800 - MERIDA		Provincia	BADAJOZ	
Teléfono primario	924380100	Teléfono secundario		Teléfono móvil	
Fax		E-mail		Idioma	ESPAÑOL

DATOS DE CONTACTO (envío de facturas y otras comunicaciones, sólo si son distintos de Datos del Cliente)

Apellidos / Razón social	AYTO DE MERIDA			Nombre	
Dirección			Escalera / Piso / Puerta		
Código Postal - Localidad	MERIDA		Provincia		
Teléfono primario	924380100	Teléfono secundario		Teléfono móvil	
Fax		E-mail		Idioma	ESPAÑOL

CONDICIONES TÉCNICO – ECONÓMICAS

DATOS DEL PUNTO DE SUMINISTRO

Tipo vía	AV	Vía	REINA SOFIA	Nº		Escalera		Piso	
Puerta		Letra		Aclaratorio dirección	C.T.N 2				
Localidad	MERIDA		Provincia	BADAJOZ		Código postal	06800		

Código universal del Punto de Suministro	Empresa Distribuidora	Tensión Nominal de suministro	
ES0031104485429001AQ0F	ENDESA DISTRIBUCION ELECTRICA SL	400	V
Referencia Catastral			

TARIFA APLICABLE (Régimen legal aplicable a Tarifa último Recurso)

Tarifa	3.0A	Potencia contratada (kW):	Punta	16	Llano	16	Valle	16

PRODUCTO CONTRATADO CON ENDESA ENERGÍA XXI S.L. (UNIPERSONAL)

Producto	3.0.2	Alquiler equipo medida	

DATOS DE PAGO (Sólo se indican cuando son diferentes a los que se especifican en Datos del Cliente)

Apellidos / Razón social					Nombre		NIF	
Entidad financiera		Sucursal		DC		Cuenta		

Las presentes Condiciones Particulares, así como las Condiciones Generales que se encuentran al dorso del presente documento, han sido leídas por el Cliente, quién estando conforme con el contenido de las mismas, las suscribe y firma. El cliente declara igualmente que los datos y la información reflejada en el presente documento son completos y veraces, disponiendo en todo caso de capacidad, representación suficiente y/o autorización expresa tanto para contratar como para hacer uso de la citada información, autorizando a Endesa Energía XXI S.L. (Unipersonal) a efectuar las comprobaciones sobre los mismos así como de la existencia de posible deuda por cualquier concepto.

En Madrid

Fecha

Firma Cliente

Endesa Energía XXI S.L. (Unipersonal)

María Teresa González
Directora de Atención al Cliente

Ejemplar para el cliente

Endesa Energía XXI S.L. (Unipersonal) Inscrita en el Regis rcantil de Madrid en el Tomo 16095, Libro 0, Folio 121, Sección 8, Hoja M-272( ).F. B82846825

CUADRO DE MANDO C019

Ficha Inventario Cuadro C019

AYUNTAMIENTO DE MERIDA

Datos Generales

Código	019	*Descripción*	POLIGONO REINA SOFIA
Calle	Avda. Juan Pablo II		

Sistema de Funcionamiento

Disp. Encendido	Astro Nova City	*Protecciones*	6 (4x25)A, 300mA
Disp. Ahorro	Regulador de tensión	*Contador*	Integral
Ahorro	4 %	*Núm. Serie Cont.*	94842281
Pot. Regulador	15 KVA	*Protecciones de salida*	6 TERMICOS DE 4x16A
Fabricante Regulador	INGEQUR LUMITER		

Datos eléctricos

Pot. Nominal	12290 W	*Factor de potencia*	0,94
Intensidad por fase	R16,8/ S23,6 /T23,4	*Tensión*	Trifásica + neutro (400/230V)

Características del armario

Tipo de armario	INDEFINIDO	*Dimensiones*	1000x750x300 mm
Instalación	Adosado a CT	*Material*	Poliéster
Observaciones	SI TC / NO PTO LUZ		

Datos de Compañía

Nº póliza	010475177339	*Compañía eléctrica*	ENDESA-SEVILLANA
Tarifa		*Nº ET Suministradora*	
Pot. contratada	17320 W	*Cánon alquiler*	

Líneas y puntos de luz

Líneas eléctricas	4	*Puntos luz*	59
Lámparas	61	*Pot. nominal lamp.*	12290 W (Suma lámparas)

Ubicación en el plano y foto

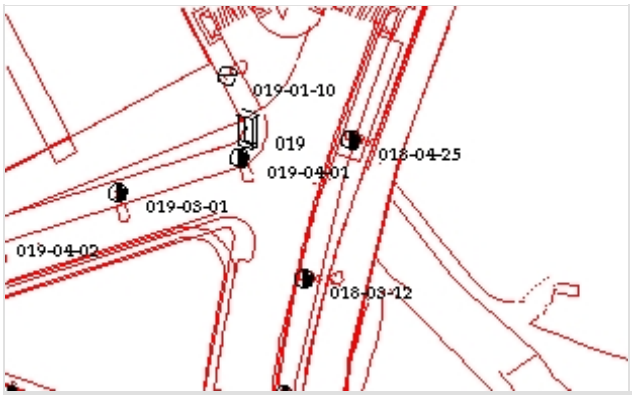



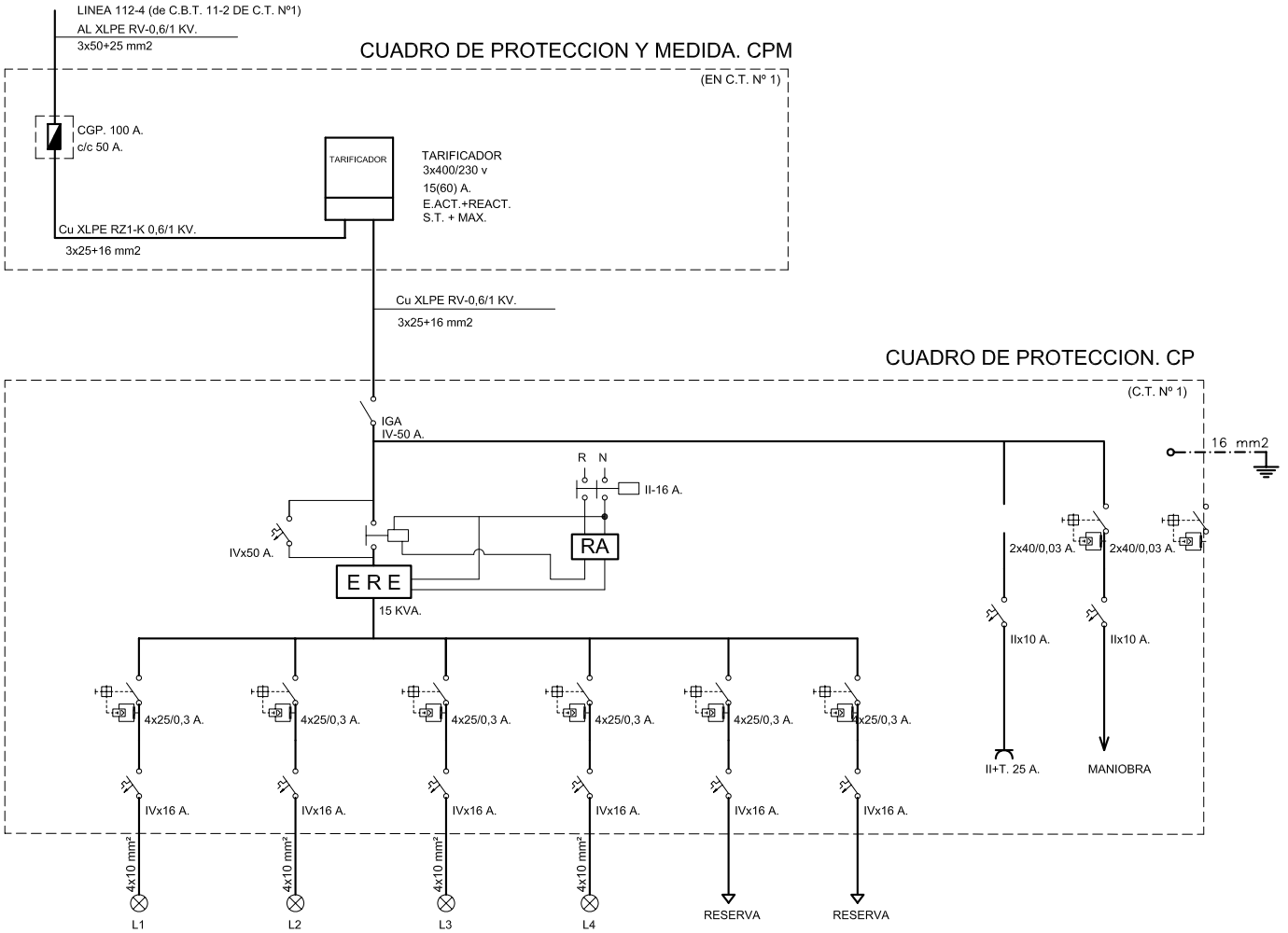
LINEA 112-4 (de C.B.T. 11-2 DE C.T. Nº1)
AL XLPE RV-0,6/1 KV.
3x50+25 mm2
CUADRO DE PROTECCION Y MEDIDA. CPM
(EN C.T. Nº 1)
CGP. 100 A.
c/c 50 A.
TARIFICADOR
TARIFICADOR
3x400/230 v
15(60) A.
E.ACT.+REACT.
S.T. + MAX.
Cu XLPE RZ1-K 0,6/1 KV.
3x25+16 mm2
Cu XLPE RV-0,6/1 KV.
3x25+16 mm2
CUADRO DE PROTECCION. CP
(C.T. Nº 1)
IGA
IV-50 A.
16 mm2
R N
II-16 A.
IVx50 A.
RA
E R E
15 KVA.
2x40/0,03 A.
2x40/0,03 A.
IIx10 A.
IIx10 A.
II+T. 25 A.
MANIOBRA
4x25/0,3 A.
4x25/0,3 A.
4x25/0,3 A.
4x25/0,3 A.
4x25/0,3 A.
4x25/0,3 A.
IVx16 A.
IVx16 A.
IVx16 A.
IVx16 A.
IVx16 A.
IVx16 A.
4x10 mm²
4x10 mm²
4x10 mm²
4x10 mm²
L1
L2
L3
L4
RESERVA
RESERVA

endesa

Referencia contrato: 010475177339

CONDICIONES PARTICULARES DEL CONTRATO DE SUMINISTRO DE ENERGÍA ELÉCTRICA

DATOS DEL CLIENTE (TITULAR DE LA PÓLIZA DE SUMINISTRO)

Apellidos / Razón social	AYTO DE MERIDA			Nombre	
Tipo de documento (NIF, CIF, CIF Internacional, Pasaporte)		I		Nº	P0608300J
CNAE	8411	Actividad principal			
Dirección	ESPAÑA	1	Escalera / Piso / Puerta		
Código Postal - Localidad	06800 - MERIDA		Provincia	BADAJOZ	
Teléfono primario	924380100	Teléfono secundario		Teléfono móvil	
Fax		E-mail		Idioma	ESPAÑOL

DATOS DE CONTACTO (envío de facturas y otras comunicaciones, sólo si son distintos de Datos del Cliente)

Apellidos / Razón social	AYTO DE MERIDA			Nombre	
Dirección			Escalera / Piso / Puerta		
Código Postal - Localidad	MERIDA		Provincia		
Teléfono primario	924380100	Teléfono secundario		Teléfono móvil	
Fax		E-mail		Idioma	ESPAÑOL

CONDICIONES TÉCNICO – ECONÓMICAS

DATOS DEL PUNTO DE SUMINISTRO

Tipo vía	AV	Vía	REINA SOFIA		Nº		Escalera		Piso	
Puerta		Letra		Aclaratorio dirección	REINA SOFIA					
Localidad	MERIDA		Provincia	BADAJOZ		Código postal	06800			

Código universal del Punto de Suministro	Empresa Distribuidora	Tensión Nominal de suministro	
ES0031104857540001JL0F	ENDESA DISTRIBUCION ELECTRICA SL	400	V
Referencia Catastral			

TARIFA APLICABLE (Régimen legal aplicable a Tarifa último Recurso)

Tarifa	3.0A	Potencia contratada (kW):	Punta	17,32	Llano	17,32	Valle	17,32

PRODUCTO CONTRATADO CON ENDESA ENERGÍA XXI S.L. (UNIPERSONAL)

Producto	3.0.2	Alquiler equipo medida	

DATOS DE PAGO (Sólo se indican cuando son diferentes a los que se especifican en Datos del Cliente)

Apellidos / Razón social				Nombre		NIF	
Entidad financiera		Sucursal		DC	Cuenta		

Las presentes Condiciones Particulares, así como las Condiciones Generales que se encuentran al dorso del presente documento, han sido leídas por el Cliente, quién estando conforme con el contenido de las mismas, las suscribe y firma. El cliente declara igualmente que los datos y la información reflejada en el presente documento son completos y veraces, disponiendo en todo caso de capacidad, representación suficiente y/o autorización expresa tanto para contratar como para hacer uso de la citada información, autorizando a Endesa Energía XXI S.L. (Unipersonal) a efectuar las comprobaciones sobre los mismos así como de la existencia de posible deuda por cualquier concepto.

En Madrid

Fecha | Firma Cliente | Endesa Energía XXI S.L. (Unipersonal)

María Teresa González
Directora de Atención al Cliente

Ejemplar para el cliente

Endesa Energía XXI S.L. (Unipersonal) inscrita en el Regis rcantil de Madrid en el Tomo 16095, Libro 0, Folio 121, Sección 8, Hoja M-272 I.F. B82846825

CUADRO DE MANDO C020

Ficha Inventario Cuadro C020

AYUNTAMIENTO DE MERIDA

Datos Generales

Código	020	*Descripción*	POLIGONO REINA SOFIA
Calle	De los talleres		

Sistema de Funcionamiento

Disp. Encendido	Fotocélula	*Protecciones*	1 (4x63)A, 300mA
Disp. Ahorro		*Contador*	Integral
Ahorro		*Núm. Serie Cont.*	89022063
Pot. Regulador		*Protecciones de salida*	1 TERMICO DE 3x25 A
Fabricante Regulador			

Datos eléctricos

Pot. Nominal	3750 W	*Factor de potencia*	-0,94
Intensidad por fase	R12,2/ S6,8 /T5,4	*Tensión*	Trifásica + neutro (400/230V)

Características del armario

Tipo de armario	INDEFINIDO	*Dimensiones*	500x530x200 mm
Instalación	Adosado a CT	*Material*	Poliéster
Observaciones	NO TC / NO PTO LUZ		

Datos de Compañía

Nº póliza	010473612766	*Compañía eléctrica*	ENDESA-SEVILLANA
Tarifa		*Nº ET Suministradora*	
Pot. contratada	3464 W	*Cánon alquiler*	

Líneas y puntos de luz

Líneas eléctricas	1	*Puntos luz*	15
Lámparas	15	*Pot. nominal lamp.*	3750 W (Suma lámparas)

Ubicación en el plano y foto

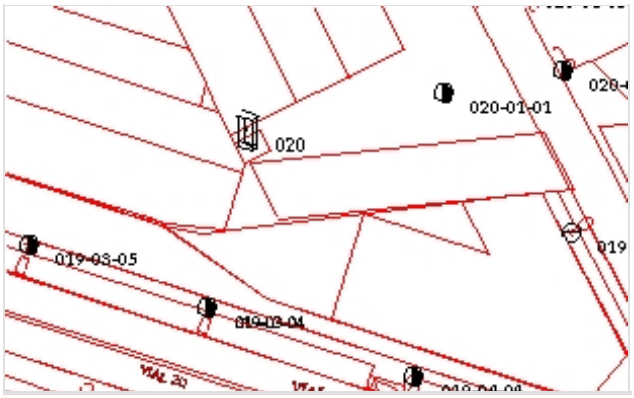



POL. IND. REINA SOFIA

CM-2. C/ DE LOS TALLERES

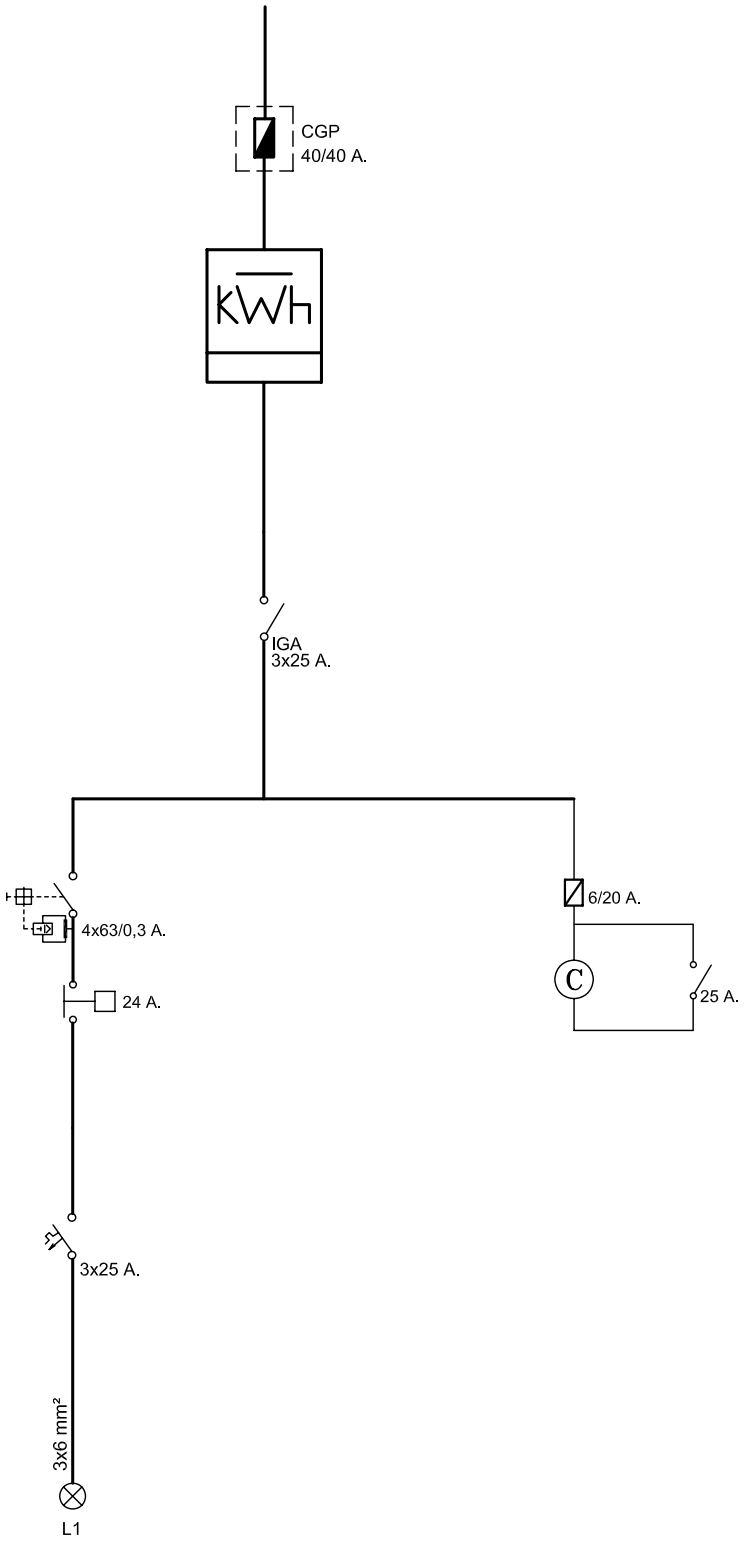

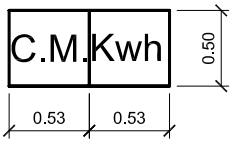

endesa

Referencia contrato: 010473612766

CONDICIONES PARTICULARES DEL CONTRATO DE SUMINISTRO DE ENERGÍA ELÉCTRICA

DATOS DEL CLIENTE (TITULAR DE LA PÓLIZA DE SUMINISTRO)

Apellidos / Razón social	AYTO DE MERIDA			Nombre	
Tipo de documento (NIF, CIF, CIF Internacional, Pasaporte)		I		Nº	P0608300J
CNAE	8411	Actividad principal			
Dirección	ESPAÑA	1	Escalera / Piso / Puerta		
Código Postal - Localidad	06800 - MERIDA		Provincia	BADAJOZ	
Teléfono primario	924380100	Teléfono secundario		Teléfono móvil	
Fax		E-mail		Idioma	ESPAÑOL

DATOS DE CONTACTO (envío de facturas y otras comunicaciones, sólo si son distintos de Datos del Cliente)

Apellidos / Razón social	AYTO DE MERIDA			Nombre	
Dirección			Escalera / Piso / Puerta		
Código Postal - Localidad	MERIDA		Provincia		
Teléfono primario	924380100	Teléfono secundario		Teléfono móvil	
Fax		E-mail		Idioma	ESPAÑOL

CONDICIONES TÉCNICO – ECONÓMICAS

DATOS DEL PUNTO DE SUMINISTRO

Tipo vía	CR	Vía	NACIONAL V	Nº		Escalera		Piso	
Puerta		Letra		Aclaratorio dirección					
Localidad	MERIDA		Provincia	BADAJOZ		Código postal	06800		

Código universal del Punto de Suministro	Empresa Distribuidora	Tensión Nominal de suministro
ES0031101900439001ZA0F	ENDESA DISTRIBUCION ELECTRICA SL	400 V
Referencia Catastral		

TARIFA APLICABLE (Régimen legal aplicable a Tarifa último Recurso)

Tarifa	20DHA	Potencia contratada (kW):	Punta		Llano	3,464	Valle	

PRODUCTO CONTRATADO CON ENDESA ENERGÍA XXI S.L. (UNIPERSONAL)

Producto	TURDH	Alquiler equipo medida	

DATOS DE PAGO (Sólo se indican cuando son diferentes a los que se especifican en Datos del Cliente)

Apellidos / Razón social					Nombre			NIF	
Entidad financiera		Sucursal		DC		Cuenta			

Las presentes Condiciones Particulares, así como las Condiciones Generales que se encuentran al dorso del presente documento, han sido leídas por el Cliente, quién estando conforme con el contenido de las mismas, las suscribe y firma. El cliente declara igualmente que los datos y la información reflejada en el presente documento son completos y veraces, disponiendo en todo caso de capacidad, representación suficiente y/o autorización expresa tanto para contratar como para hacer uso de la citada información, autorizando a Endesa Energía XXI S.L. (Unipersonal) a efectuar las comprobaciones sobre los mismos así como de la existencia de posible deuda por cualquier concepto.

En Madrid

Fecha

Firma Cliente

Endesa Energía XXI S.L. (Unipersonal)

María Teresa González
Directora de Atención al Cliente

Ejemplar para el cliente

Endesa Energía XXI S.L. (Unipersonal) Inscrita en el Regist
rcantil de Madrid en el Tomo 16095, Libro 0, Folio 121, Sección 8, Hoja M-2725
.F. B82846825

AYUNTAMIENTO DE MERIDA

CUADRO DE MANDO C021

Ficha Inventario Cuadro C021

AYUNTAMIENTO DE MERIDA

Datos Generales

Código	021	*Descripción*	POL. REINA SOFÍA
Calle	Ctra. de Valverde		

Sistema de Funcionamiento

Disp. Encendido	Astro Nova	*Protecciones*	
Disp. Ahorro	Regulador de tensión	*Contador*	Integral
Ahorro	0 %	*Núm. Serie Cont.*	88492724
Pot. Regulador	13 KVA	*Protecciones de salida*	2 TERMICOS
Fabricante Regulador	INGEQUR LUMITER BASI		

Datos eléctricos

Pot. Nominal	11000 W	*Factor de potencia*	0,86
Intensidad por fase	R25,4/ S35,8/ T32,6	*Tensión*	Trifásica (230 V)

Características del armario

Tipo de armario	INDEFINIDO	*Dimensiones*	1000x750x300 mm
Instalación	Empotrado fabrica ladrill	*Material*	Poliéster
Observaciones	SI TC / NO PTO LUZ		

Datos de Compañía

Nº póliza	010473550882	*Compañía eléctrica*	ENDESA-SEVILLANA
Tarifa		*Nº ET Suministradora*	
Pot. contratada	9959 W	*Cánon alquiler*	

Líneas y puntos de luz

Líneas eléctricas	2	*Puntos luz*	43
Lámparas	44	*Pot. nominal lamp.*	11000 W (Suma lámparas)

Ubicación en el plano y foto

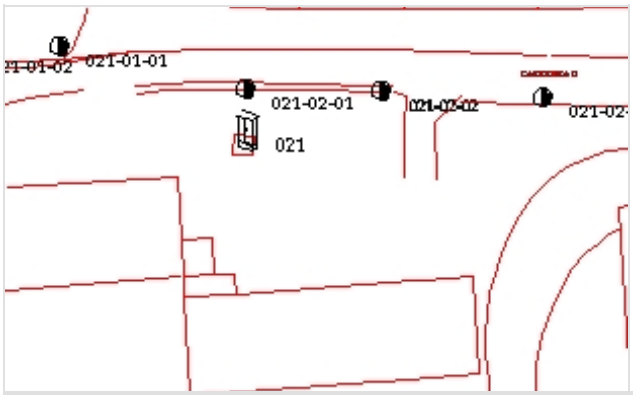



POL. IND. REINA SOFIA CM-3. CTRA. VALVERDE (MERCEDES)

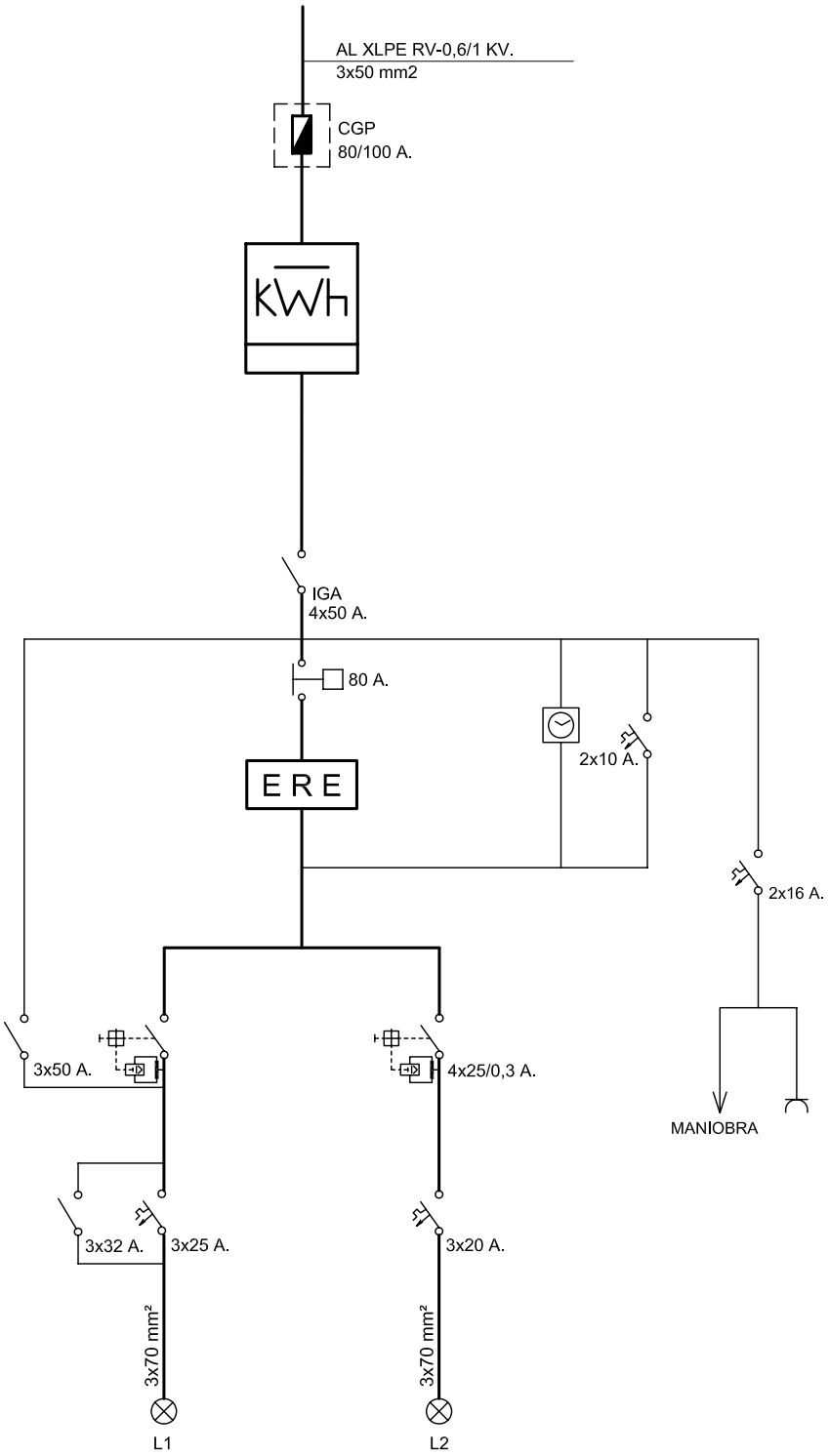

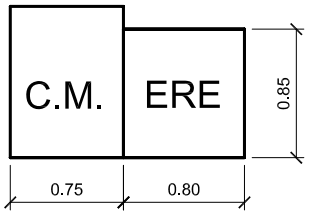

endesa

Referencia contrato: 010473550882

CONDICIONES PARTICULARES DEL CONTRATO DE SUMINISTRO DE ENERGÍA ELÉCTRICA

DATOS DEL CLIENTE (TITULAR DE LA PÓLIZA DE SUMINISTRO)

Apellidos / Razón social	AYTO DE MERIDA				Nombre		
Tipo de documento (NIF, CIF, CIF Internacional, Pasaporte)			I		Nº	P0608300J	
CNAE	8411	Actividad principal					
Dirección	ESPAÑA	1		Escalera / Piso / Puerta			
Código Postal - Localidad	06800 - MERIDA			Provincia		BADAJOZ	
Teléfono primario	924380100	Teléfono secundario			Teléfono móvil		
Fax		E-mail			Idioma	ESPAÑOL	

DATOS DE CONTACTO (envío de facturas y otras comunicaciones, sólo si son distintos de Datos del Cliente)

Apellidos / Razón social	AYTO DE MERIDA				Nombre		
Dirección				Escalera / Piso / Puerta			
Código Postal - Localidad	MERIDA			Provincia			
Teléfono primario	924380100	Teléfono secundario			Teléfono móvil		
Fax		E-mail			Idioma	ESPAÑOL	

CONDICIONES TÉCNICO – ECONÓMICAS

DATOS DEL PUNTO DE SUMINISTRO

Tipo vía	CR	Vía	VALVERDE		Nº		Escalera		Piso	
Puerta		Letra		Aclaratorio dirección	S/N					
Localidad	MERIDA		Provincia	BADAJOZ		Código postal	06800			

Código universal del Punto de Suministro	Empresa Distribuidora	Tensión Nominal de suministro	
ES0031101608504001ZR0F	ENDESA DISTRIBUCION ELECTRICA SL	230	V
Referencia Catastral	8617137QD2081N0001GA		

TARIFA APLICABLE (Régimen legal aplicable a Tarifa último Recurso)

Tarifa	20DHA	Potencia contratada (kW):	Punta		Llano	9,959	Valle		

PRODUCTO CONTRATADO CON ENDESA ENERGÍA XXI S.L. (UNIPERSONAL)

Producto	TURDH	Alquiler equipo medida	

DATOS DE PAGO (Sólo se indican cuando son diferentes a los que se especifican en Datos del Cliente)

Apellidos / Razón social				Nombre		NIF		
Entidad financiera		Sucursal		DC		Cuenta		

Las presentes Condiciones Particulares, así como las Condiciones Generales que se encuentran al dorso del presente documento, han sido leídas por el Cliente, quién estando conforme con el contenido de las mismas, las suscribe y firma. El cliente declara igualmente que los datos y la información reflejada en el presente documento son completos y veraces, disponiendo en todo caso de capacidad, representación suficiente y/o autorización expresa tanto para contratar como para hacer uso de la citada información, autorizando a Endesa Energía XXI S.L. (Unipersonal) a efectuar las comprobaciones sobre los mismos así como de la existencia de posible deuda por cualquier concepto.

En Madrid

Fecha

Firma Cliente

Endesa Energía XXI S.L. (Unipersonal)

María Teresa González
Directora de Atención al Cliente

Ejemplar para el cliente

Endesa Energía XXI S.L. (Unipersonal) Inscrita en el Regist rcantil de Madrid en el Tomo 16085, Libro 0, Folio 121, Sección 8, Hoja M-272( )F. B82846825

CUADRO DE MANDO C022

Ficha Inventario Cuadro C022

AYUNTAMIENTO DE MERIDA

Datos Generales

Código	022	*Descripción*	POLIGONO REINA SOFIA
Calle	Avda. Reina Sofía		

Sistema de Funcionamiento

Disp. Encendido	Astro Nova City	*Protecciones*	8 (4x25)A, 300mA
Disp. Ahorro	Regulador de tensión	*Contador*	Integral
Ahorro	1 %	*Núm. Serie Cont.*	073002670
Pot. Regulador	45 KVA	*Protecciones de salida*	8 TERMICOS DE 4x16 A
Fabricante Regulador			

Datos eléctricos

Pot. Nominal	21400 W	*Factor de potencia*	0,88
Intensidad por fase	R42 / S35 / T34,2	*Tensión*	Trifásica + neutro (400/230V)

Características del armario

Tipo de armario	ARELSA 01	*Dimensiones*	1430x1500x400 mm
Instalación	Sobre zócalo	*Material*	Poliéster
Observaciones	SI TC / SI PTO LUZ		

Datos de Compañía

Nº póliza	010473546123	*Compañía eléctrica*	ENDESA-SEVILLANA
Tarifa		*Nº ET Suministradora*	
Pot. contratada	34000 W	*Cánon alquiler*	

Líneas y puntos de luz

Líneas eléctricas	8	*Puntos luz*	78
Lámparas	136	*Pot. nominal lamp.*	21400 W (Suma lámparas)

Ubicación en el plano

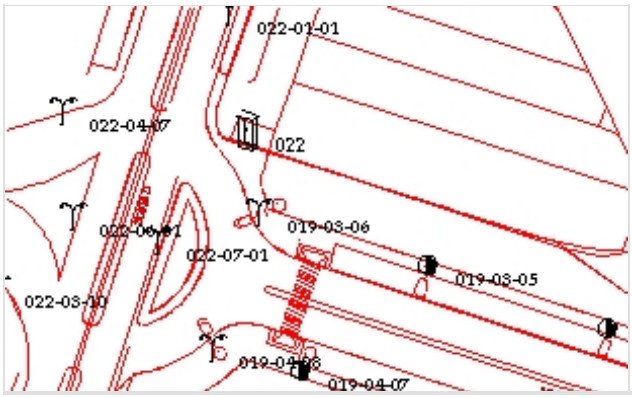



POL. IND. REINA SOFIA

CM-4. AVDA. R. SOFIA.
(MUEBLES MAYORAL)

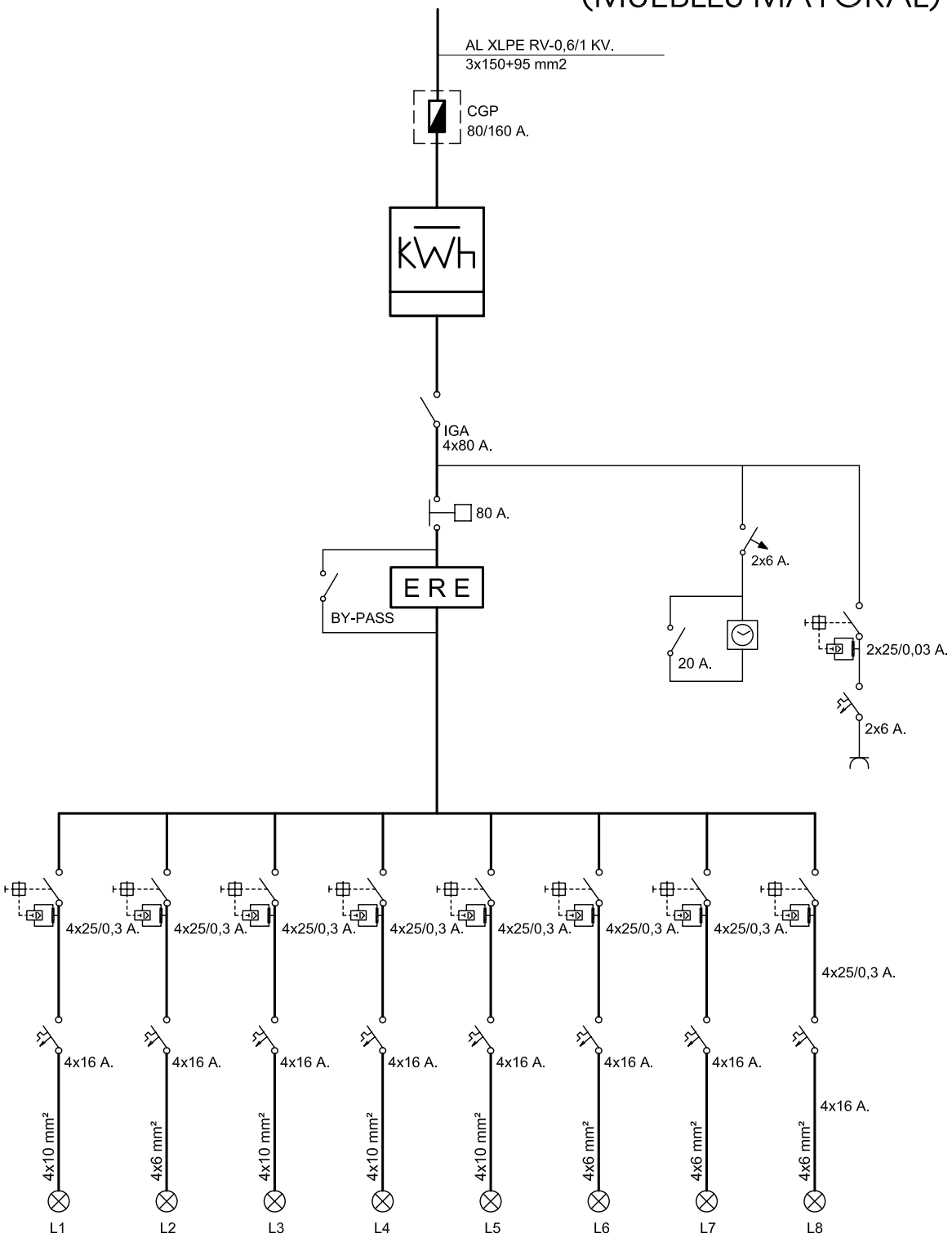

endesa

Referencia contrato: 010473546123

CONDICIONES PARTICULARES DEL CONTRATO DE SUMINISTRO DE ENERGÍA ELÉCTRICA

DATOS DEL CLIENTE (TITULAR DE LA PÓLIZA DE SUMINISTRO)

Apellidos / Razón social	AYTO DE MERIDA			Nombre	
Tipo de documento (NIF, CIF, CIF Internacional, Pasaporte)		I		Nº	P0608300J
CNAE	8411	Actividad principal			
Dirección	ESPAÑA	1	Escalera / Piso / Puerta		
Código Postal - Localidad	06800 - MERIDA		Provincia	BADAJOZ	
Teléfono primario	924380100	Teléfono secundario		Teléfono móvil	
Fax		E-mail		Idioma	ESPAÑOL

DATOS DE CONTACTO (envío de facturas y otras comunicaciones, sólo si son distintos de Datos del Cliente)

Apellidos / Razón social	AYTO DE MERIDA			Nombre	
Dirección			Escalera / Piso / Puerta		
Código Postal - Localidad	MERIDA		Provincia		
Teléfono primario	924380100	Teléfono secundario		Teléfono móvil	
Fax		E-mail		Idioma	ESPAÑOL

CONDICIONES TÉCNICO – ECONÓMICAS

DATOS DEL PUNTO DE SUMINISTRO

Tipo vía	CR	Vía	NACIONAL V		Nº		Escalera		Piso	
Puerta		Letra		Aclaratorio dirección	S/N					
Localidad	MERIDA		Provincia	BADAJOZ		Código postal	06800			

Código universal del Punto de Suministro	Empresa Distribuidora	Tensión Nominal de suministro	
ES0031101608396001XD0F	ENDESA DISTRIBUCION ELECTRICA SL	400	V
Referencia Catastral			

TARIFA APLICABLE (Régimen legal aplicable a Tarifa último Recurso)

Tarifa	3.0A	Potencia contratada (kW):	Punta	34	Llano	34	Valle	34

PRODUCTO CONTRATADO CON ENDESA ENERGÍA XXI S.L. (UNIPERSONAL)

Producto	3.0.2	Alquiler equipo medida	

DATOS DE PAGO (Sólo se indican cuando son diferentes a los que se especifican en Datos del Cliente)

Apellidos / Razón social					Nombre			NIF	
Entidad financiera		Sucursal		DC		Cuenta			

Las presentes Condiciones Particulares, así como las Condiciones Generales que se encuentran al dorso del presente documento, han sido leídas por el Cliente, quién estando conforme con el contenido de las mismas, las suscribe y firma. El cliente declara igualmente que los datos y la información reflejada en el presente documento son completos y veraces, disponiendo en todo caso de capacidad, representación suficiente y/o autorización expresa tanto para contratar como para hacer uso de la citada información, autorizando a Endesa Energía XXI S.L. (Unipersonal) a efectuar las comprobaciones sobre los mismos así como de la existencia de posible deuda por cualquier concepto.

En Madrid

Fecha

Firma Cliente

Endesa Energía XXI S.L. (Unipersonal)

María Teresa González
Directora de Atención al Cliente

Ejemplar para el cliente

Endesa Energía XXI S.L. (Unipersonal) Inscrita en el Regist rcantil de Madrid en el Tomo 16095, Libro 0, Folio 121, Sección 8, Hoja M-272(
I.F. B82846825

CUADRO DE MANDO C023

Ficha Inventario Cuadro C023

AYUNTAMIENTO DE MERIDA

Datos Generales

Código	023	*Descripción*	SAN LUIS - BARRIADA
Calle	San Luis		

Sistema de Funcionamiento

Disp. Encendido	Astro Nova	*Protecciones*	3 (4x63)A, 300mA
Disp. Ahorro	Regulador de tensión	*Contador*	Integral
Ahorro	0 %	*Núm. Serie Cont.*	973673
Pot. Regulador	15 KVA	*Protecciones de salida*	6 TERMICOS
Fabricante Regulador	INGEQUR LUMITER		

Datos eléctricos

Pot. Nominal	10475 W	*Factor de potencia*	0,91
Intensidad por fase	R31,6 /S24,2 /T34,2	*Tensión*	Trifásica + neutro (400/230V)

Características del armario

Tipo de armario	INDEFINIDO	*Dimensiones*	1260x1250x300 mm
Instalación	S/bancada fab. ladrillo	*Material*	Poliéster
Observaciones	SI TC / NO PTO LUZ		

Datos de Compañía

Nº póliza	010473587616	*Compañía eléctrica*	ENDESA-SEVILLANA
Tarifa		*Nº ET Suministradora*	
Pot. contratada	23010 W	*Cánon alquiler*	

Líneas y puntos de luz

Líneas eléctricas	5	*Puntos luz*	59
Luminarias	59	*Pot. nominal lamp.*	10475 W (Suma lámparas)

Ubicación en el plano y foto

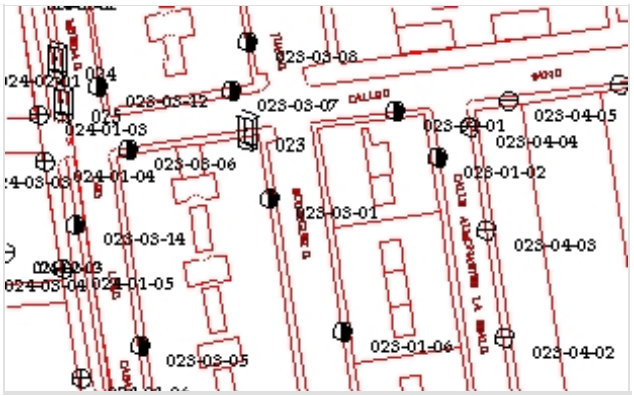



SAN LUIS

CM-1/CM-2/CM-3

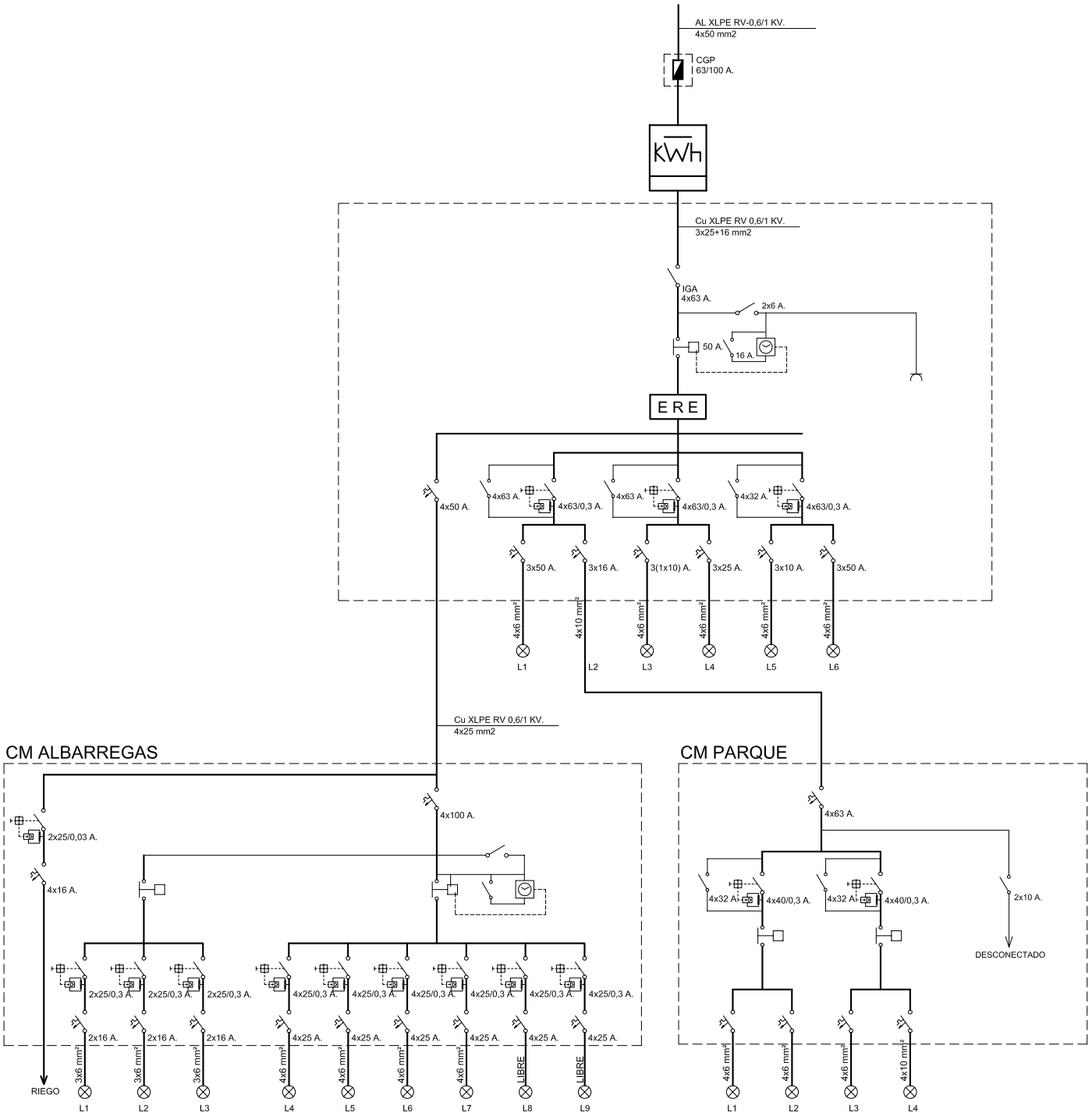

endesa

Referencia contrato: 010473587616

CONDICIONES PARTICULARES DEL CONTRATO DE SUMINISTRO DE ENERGÍA ELÉCTRICA

DATOS DEL CLIENTE (TITULAR DE LA PÓLIZA DE SUMINISTRO)

Apellidos / Razón social	AYTO DE MERIDA			Nombre	
Tipo de documento (NIF, CIF, CIF Internacional, Pasaporte)	I			Nº	P0608300J
CNAE	8411	Actividad principal			
Dirección	ESPAÑA	1	Escalera / Piso / Puerta		
Código Postal - Localidad	06800 - MERIDA		Provincia	BADAJOZ	
Teléfono primario	924380100	Teléfono secundario		Teléfono móvil	
Fax		E-mail		Idioma	ESPAÑOL

DATOS DE CONTACTO (envío de facturas y otras comunicaciones, sólo si son distintos de Datos del Cliente)

Apellidos / Razón social	AYTO DE MERIDA			Nombre	
Dirección			Escalera / Piso / Puerta		
Código Postal - Localidad	MERIDA		Provincia		
Teléfono primario	924380100	Teléfono secundario		Teléfono móvil	
Fax		E-mail		Idioma	ESPAÑOL

CONDICIONES TÉCNICO – ECONÓMICAS

DATOS DEL PUNTO DE SUMINISTRO

Tipo vía		Vía	SAN LUIS		Nº		Escalera		Piso	
Puerta		Letra		Aclaratorio dirección						
Localidad	MERIDA		Provincia	BADAJOZ		Código postal	06800			

Código universal del Punto de Suministro	Empresa Distribuidora	Tensión Nominal de suministro	
ES0031101607466001DZ0F	ENDESA DISTRIBUCION ELECTRICA SL	400	V
Referencia Catastral	1316104QD3111N0001EM		

TARIFA APLICABLE (Régimen legal aplicable a Tarifa último Recurso)

Tarifa	3.0A	Potencia contratada (kW):	Punta	23,01	Llano	23,01	Valle	23,01

PRODUCTO CONTRATADO CON ENDESA ENERGÍA XXI S.L. (UNIPERSONAL)

Producto	3.0.2	Alquiler equipo medida	

DATOS DE PAGO (Sólo se indican cuando son diferentes a los que se especifican en Datos del Cliente)

Apellidos / Razón social					Nombre			NIF	
Entidad financiera		Sucursal		DC		Cuenta			

Las presentes Condiciones Particulares, así como las Condiciones Generales que se encuentran al dorso del presente documento, han sido leídas por el Cliente, quién estando conforme con el contenido de las mismas, las suscribe y firma. El cliente declara igualmente que los datos y la información reflejada en el presente documento son completos y veraces, disponiendo en todo caso de capacidad, representación suficiente y/o autorización expresa tanto para contratar como para hacer uso de la citada información, autorizando a Endesa Energía XXI S.L. (Unipersonal) a efectuar las comprobaciones sobre los mismos así como de la existencia de posible deuda por cualquier concepto.

En Madrid

Fecha | Firma Cliente | Endesa Energía XXI S.L. (Unipersonal)

María Teresa González
Directora de Atención al Cliente

Ejemplar para el cliente

Endesa Energía XXI S.L. (Unipersonal) Inscrita en el Regis' rcantil de Madrid en el Tomo 16095, Libro 0, Folio 121, Sección 8, Hoja M-272:).F. B82846825

CUADRO DE MANDO C024

Ficha Inventario Cuadro C024

AYUNTAMIENTO DE MERIDA

Datos Generales

Código	024	*Descripción*	SAN LUIS (PARQUE)
Calle	Mérida de los Caballeros		

Sistema de Funcionamiento

Disp. Encendido	Astro Nova	*Protecciones*	2 (4x40)A, 300mA
Disp. Ahorro	Regulador de tensión	*Contador*	Integral
Ahorro	0 %	*Núm. Serie Cont.*	973673
Pot. Regulador	15 KVA	*Protecciones de salida*	4 TERMICOS
Fabricante Regulador	INGEQUR LUMITER		

Datos eléctricos

Pot. Nominal	3050 W	*Factor de potencia*	0,91
Intensidad por fase	R31,6 /S24,2 /T34,2	*Tensión*	Trifásica + neutro (400/230V)

Características del armario

Tipo de armario	INDEFINIDO	*Dimensiones*	750x500x300 mm
Instalación	S/bancada fab. ladrillo	*Material*	Poliéster
Observaciones	NO TC / NO PTO LUZ		

Datos de Compañía

Nº póliza	010473587616	*Compañía eléctrica*	ENDESA-SEVILLANA
Tarifa		*Nº ET Suministradora*	
Pot. contratada	23010 W	*Cánon alquiler*	

Líneas y puntos de luz

Líneas eléctricas	4	*Puntos luz*	29
Luminarias	29	*Pot. nominal lamp.*	3050 W (Suma lámparas)

Ubicación en el plano y foto

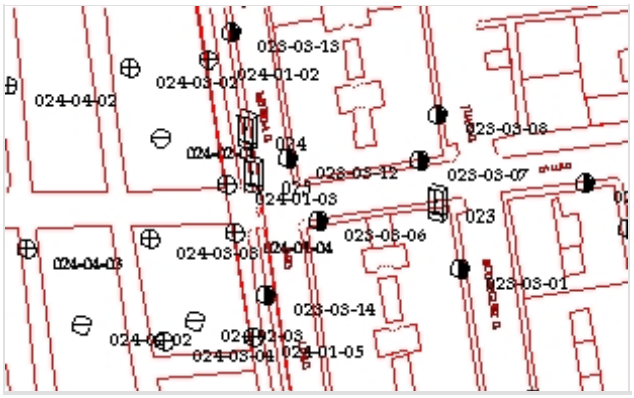



SAN LUIS

CM-1/CM-2/CM-3

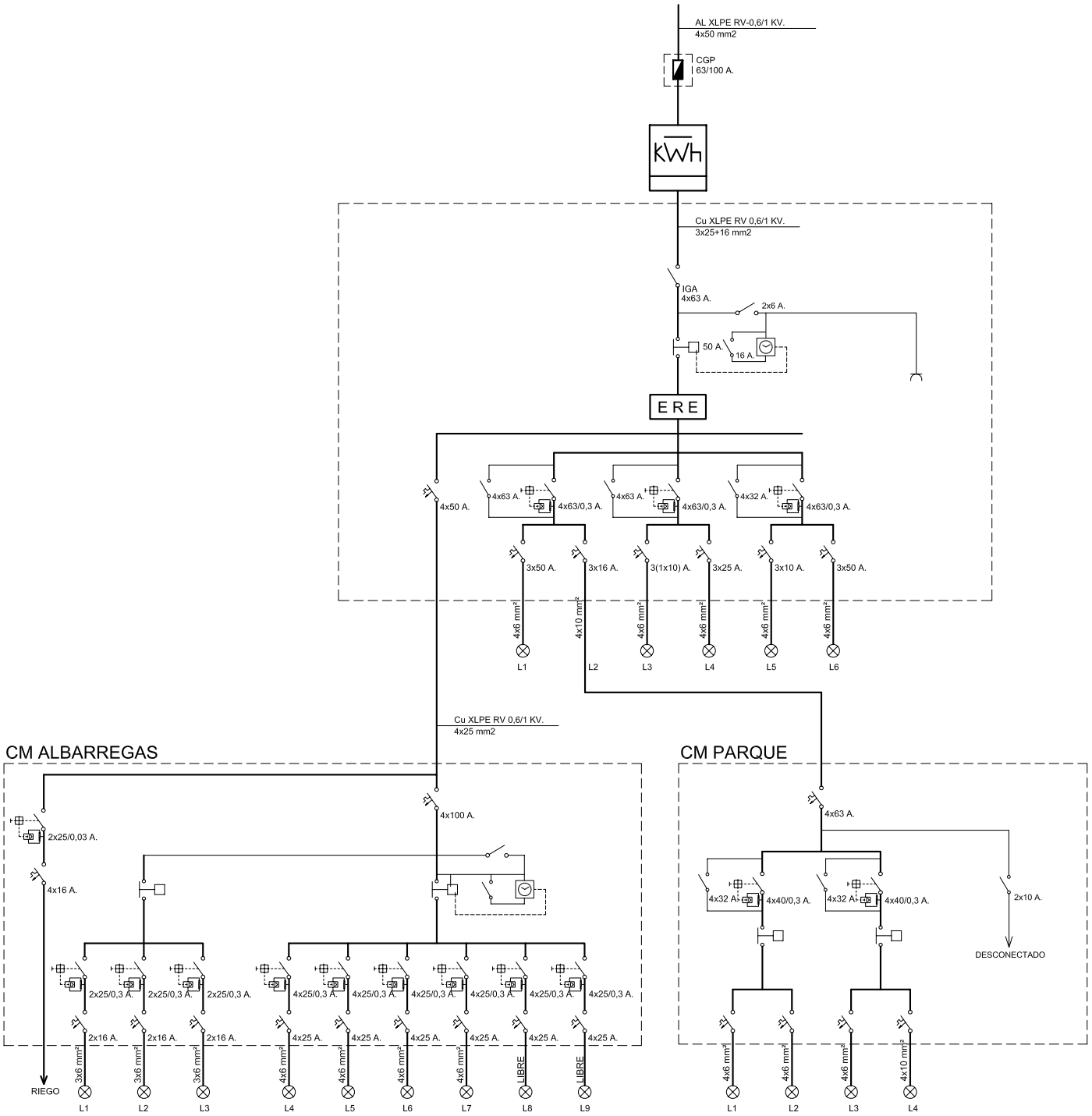

endesa

Referencia contrato: 010473587616

CONDICIONES PARTICULARES DEL CONTRATO DE SUMINISTRO DE ENERGÍA ELÉCTRICA

DATOS DEL CLIENTE (TITULAR DE LA PÓLIZA DE SUMINISTRO)

Apellidos / Razón social	AYTO DE MERIDA			Nombre	
Tipo de documento (NIF, CIF, CIF Internacional, Pasaporte)	I			Nº	P0608300J
CNAE	8411	Actividad principal			
Dirección	ESPAÑA	1	Escalera / Piso / Puerta		
Código Postal - Localidad	06800 - MERIDA		Provincia	BADAJOZ	
Teléfono primario	924380100	Teléfono secundario		Teléfono móvil	
Fax		E-mail		Idioma	ESPAÑOL

DATOS DE CONTACTO (envío de facturas y otras comunicaciones, sólo si son distintos de Datos del Cliente)

Apellidos / Razón social	AYTO DE MERIDA			Nombre	
Dirección			Escalera / Piso / Puerta		
Código Postal - Localidad	MERIDA		Provincia		
Teléfono primario	924380100	Teléfono secundario		Teléfono móvil	
Fax		E-mail		Idioma	ESPAÑOL

CONDICIONES TÉCNICO – ECONÓMICAS

DATOS DEL PUNTO DE SUMINISTRO

Tipo vía		Vía	SAN LUIS		Nº		Escalera		Piso	
Puerta		Letra		Aclaratorio dirección						
Localidad	MERIDA		Provincia	BADAJOZ		Código postal	06800			

Código universal del Punto de Suministro	Empresa Distribuidora	Tensión Nominal de suministro	
ES0031101607466001DZ0F	ENDESA DISTRIBUCION ELECTRICA SL	400	V
Referencia Catastral	1316104QD3111N0001EM		

TARIFA APLICABLE (Régimen legal aplicable a Tarifa último Recurso)

Tarifa	3.0A	Potencia contratada (kW):	Punta	23,01	Llano	23,01	Valle	23,01

PRODUCTO CONTRATADO CON ENDESA ENERGÍA XXI S.L. (UNIPERSONAL)

Producto	3.0.2	Alquiler equipo medida	

DATOS DE PAGO (Sólo se indican cuando son diferentes a los que se especifican en Datos del Cliente)

Apellidos / Razón social					Nombre			NIF	
Entidad financiera		Sucursal		DC		Cuenta			

Las presentes Condiciones Particulares, así como las Condiciones Generales que se encuentran al dorso del presente documento, han sido leídas por el Cliente, quién estando conforme con el contenido de las mismas, las suscribe y firma. El cliente declara igualmente que los datos y la información reflejada en el presente documento son completos y veraces, disponiendo en todo caso de capacidad, representación suficiente y/o autorización expresa tanto para contratar como para hacer uso de la citada información, autorizando a Endesa Energía XXI S.L. (Unipersonal) a efectuar las comprobaciones sobre los mismos así como de la existencia de posible deuda por cualquier concepto.

En Madrid

Fecha | Firma Cliente | Endesa Energía XXI S.L. (Unipersonal)

María Teresa González
Directora de Atención al Cliente

Ejemplar para el cliente

Endesa Energía XXI S.L. (Unipersonal) Inscrita en el Regis' rcantil de Madrid en el Tomo 16095, Libro 0, Folio 121, Sección 8, Hoja M-272:).F. B82846825

CUADRO DE MANDO C025

Ficha Inventario Cuadro C025

AYUNTAMIENTO DE MERIDA

Datos Generales

Código	025	*Descripción*	SAN LUIS
Calle	Mérida de los Caballeros		

Sistema de Funcionamiento

Disp. Encendido	Astro Nova	*Protecciones*	Diferenciales 300mA
Disp. Ahorro	Regulador de tensión	*Contador*	Integral
Ahorro	0 %	*Núm. Serie Cont.*	973673
Pot. Regulador	15 KVA	*Protecciones de salida*	TERMICOS
Fabricante Regulador	INGEQUR LUMITER		

Datos eléctricos

Pot. Nominal	6950 W	*Factor de potencia*	0,91
Intensidad por fase	R31,6 /S24,2 /T34,2	*Tensión*	Trifásica + neutro (400/230V)

Características del armario

Tipo de armario	INDEFINIDO	*Dimensiones*	1250x750x300 mm
Instalación	S/bancada fab. ladrillo	*Material*	Poliéster
Observaciones	SI TC / NO PTO LUZ		

Datos de Compañía

Nº póliza	010473587616	*Compañía eléctrica*	ENDESA-SEVILLANA
Tarifa		*Nº ET Suministradora*	
Pot. contratada	23010 W	*Cánon alquiler*	

Líneas y puntos de luz

Líneas eléctricas	9	*Puntos luz*	72
Lámparas	72	*Pot. nominal lamp.*	6950 W (Suma lámparas)

Ubicación en el plano y foto

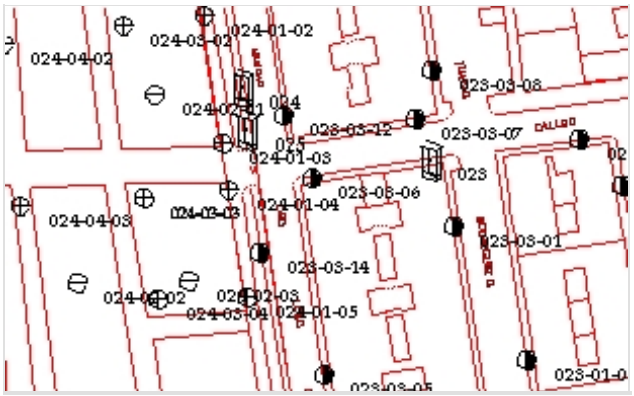



SAN LUIS

CM-1/CM-2/CM-3

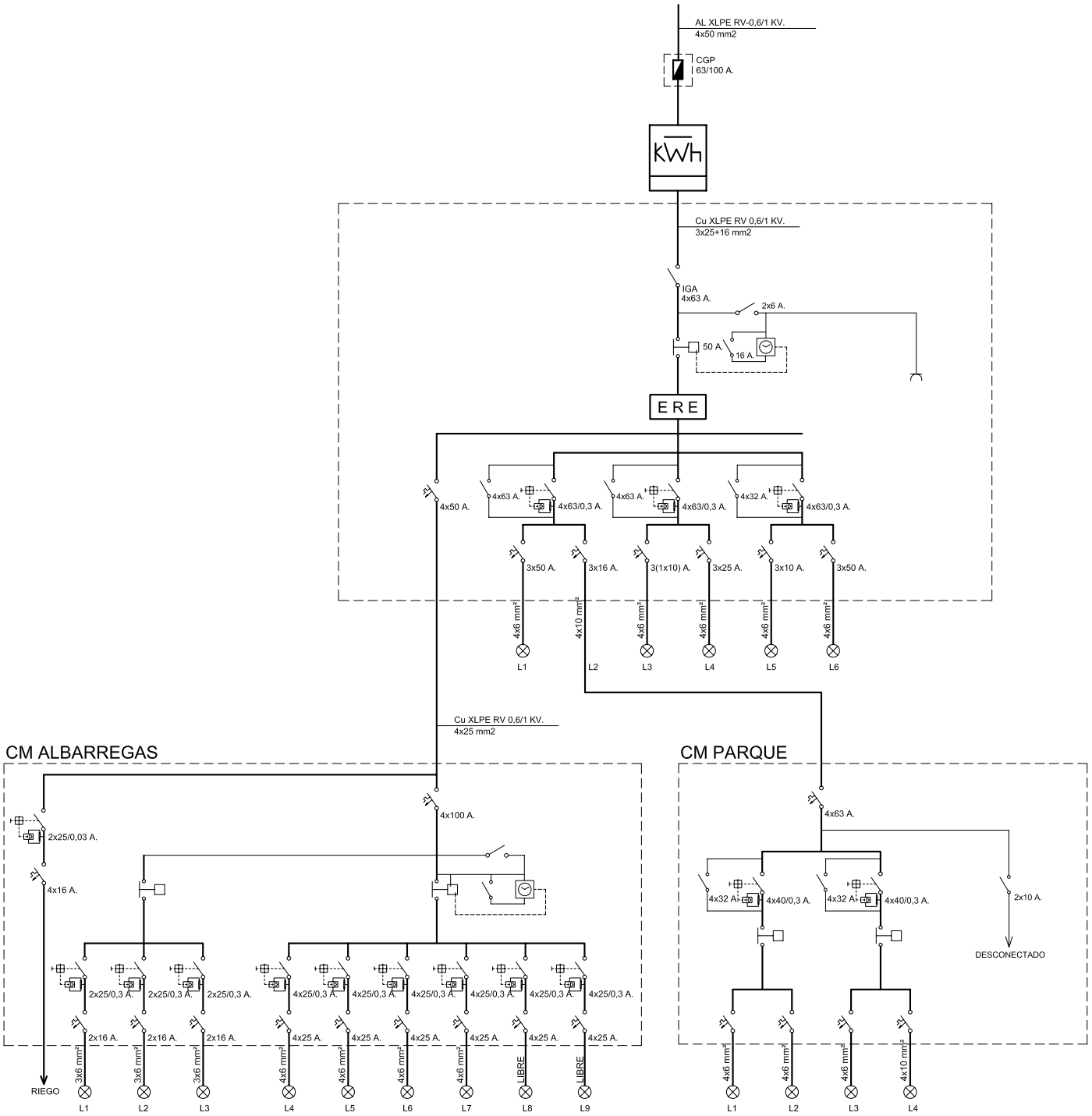

endesa

Referencia contrato: 010473587616

CONDICIONES PARTICULARES DEL CONTRATO DE SUMINISTRO DE ENERGÍA ELÉCTRICA

DATOS DEL CLIENTE (TITULAR DE LA PÓLIZA DE SUMINISTRO)

Apellidos / Razón social	AYTO DE MERIDA			Nombre	
Tipo de documento (NIF, CIF, CIF Internacional, Pasaporte)	I			Nº	P0608300J
CNAE	8411	Actividad principal			
Dirección	ESPAÑA	1	Escalera / Piso / Puerta		
Código Postal - Localidad	06800 - MERIDA		Provincia	BADAJOZ	
Teléfono primario	924380100	Teléfono secundario		Teléfono móvil	
Fax		E-mail		Idioma	ESPAÑOL

DATOS DE CONTACTO (envío de facturas y otras comunicaciones, sólo si son distintos de Datos del Cliente)

Apellidos / Razón social	AYTO DE MERIDA			Nombre	
Dirección			Escalera / Piso / Puerta		
Código Postal - Localidad	MERIDA		Provincia		
Teléfono primario	924380100	Teléfono secundario		Teléfono móvil	
Fax		E-mail		Idioma	ESPAÑOL

CONDICIONES TÉCNICO – ECONÓMICAS

DATOS DEL PUNTO DE SUMINISTRO

Tipo vía		Vía	SAN LUIS		Nº		Escalera		Piso	
Puerta		Letra		Aclaratorio dirección						
Localidad	MERIDA		Provincia	BADAJOZ		Código postal	06800			

Código universal del Punto de Suministro	Empresa Distribuidora	Tensión Nominal de suministro	
ES0031101607466001DZ0F	ENDESA DISTRIBUCION ELECTRICA SL	400	V
Referencia Catastral	1316104QD3111N0001EM		

TARIFA APLICABLE (Régimen legal aplicable a Tarifa último Recurso)

Tarifa	3.0A	Potencia contratada (kW):	Punta	23,01	Llano	23,01	Valle	23,01

PRODUCTO CONTRATADO CON ENDESA ENERGÍA XXI S.L. (UNIPERSONAL)

Producto	3.0.2	Alquiler equipo medida	

DATOS DE PAGO (Sólo se indican cuando son diferentes a los que se especifican en Datos del Cliente)

Apellidos / Razón social					Nombre			NIF	
Entidad financiera		Sucursal		DC		Cuenta			

Las presentes Condiciones Particulares, así como las Condiciones Generales que se encuentran al dorso del presente documento, han sido leídas por el Cliente, quién estando conforme con el contenido de las mismas, las suscribe y firma. El cliente declara igualmente que los datos y la información reflejada en el presente documento son completos y veraces, disponiendo en todo caso de capacidad, representación suficiente y/o autorización expresa tanto para contratar como para hacer uso de la citada información, autorizando a Endesa Energía XXI S.L. (Unipersonal) a efectuar las comprobaciones sobre los mismos así como de la existencia de posible deuda por cualquier concepto.

En Madrid

Fecha | Firma Cliente | Endesa Energía XXI S.L. (Unipersonal)

María Teresa González
Directora de Atención al Cliente

Ejemplar para el cliente

Endesa Energía XXI S.L. (Unipersonal) Inscrita en el Regis' rcantil de Madrid en el Tomo 16095, Libro 0, Folio 121, Sección 8, Hoja M-272:).F. B82846825

CUADRO DE MANDO C026

Ficha Inventario Cuadro C026

AYUNTAMIENTO DE MERIDA

Datos Generales

Código	026	*Descripción*	LA ANTIGUA / SINDICALES
Calle	Avda. Juan Carlos I		

Sistema de Funcionamiento

Disp. Encendido	Astro Nova	*Protecciones*	1 (4x40)A, 300mA
Disp. Ahorro		*Contador*	Integral
Ahorro		*Núm. Serie Cont.*	085532925
Pot. Regulador		*Protecciones de salida*	3 TERMICOS 4x25A
Fabricante Regulador			

Datos eléctricos

Pot. Nominal	3900 W	*Factor de potencia*	0,88
Intensidad por fase	R5/ S14,2/ T10	*Tensión*	Trifásica + neutro (400/230V)

Características del armario

Tipo de armario	NICHO	*Dimensiones*	1450x960x300 mm
Instalación	Interior de nicho fabrica	*Material*	Acero galvanizado
Observaciones	NO TC / NO PTO LUZ		

Datos de Compañía

Nº póliza	010473595820	*Compañía eléctrica*	ENDESA-SEVILLANA
Tarifa		*Nº ET Suministradora*	
Pot. contratada	32870	*Cánon alquiler*	

Líneas y puntos de luz

Líneas eléctricas	3	*Puntos luz*	39
Luminarias	39	*Pot. nominal lamp.*	3900 W (Suma lámparas)

Ubicación en el plano y foto

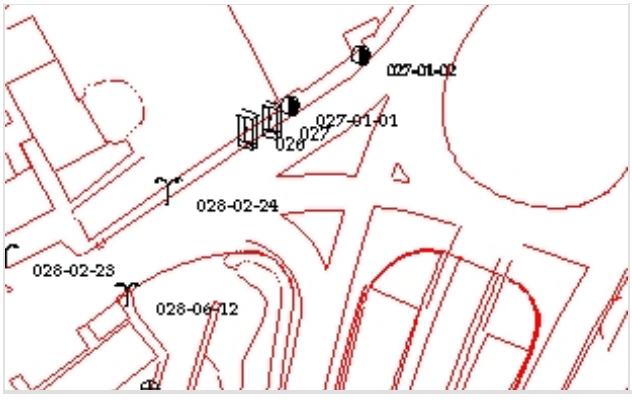



LA ANTIGUA-SINDICALES

CM-1 ERMITA

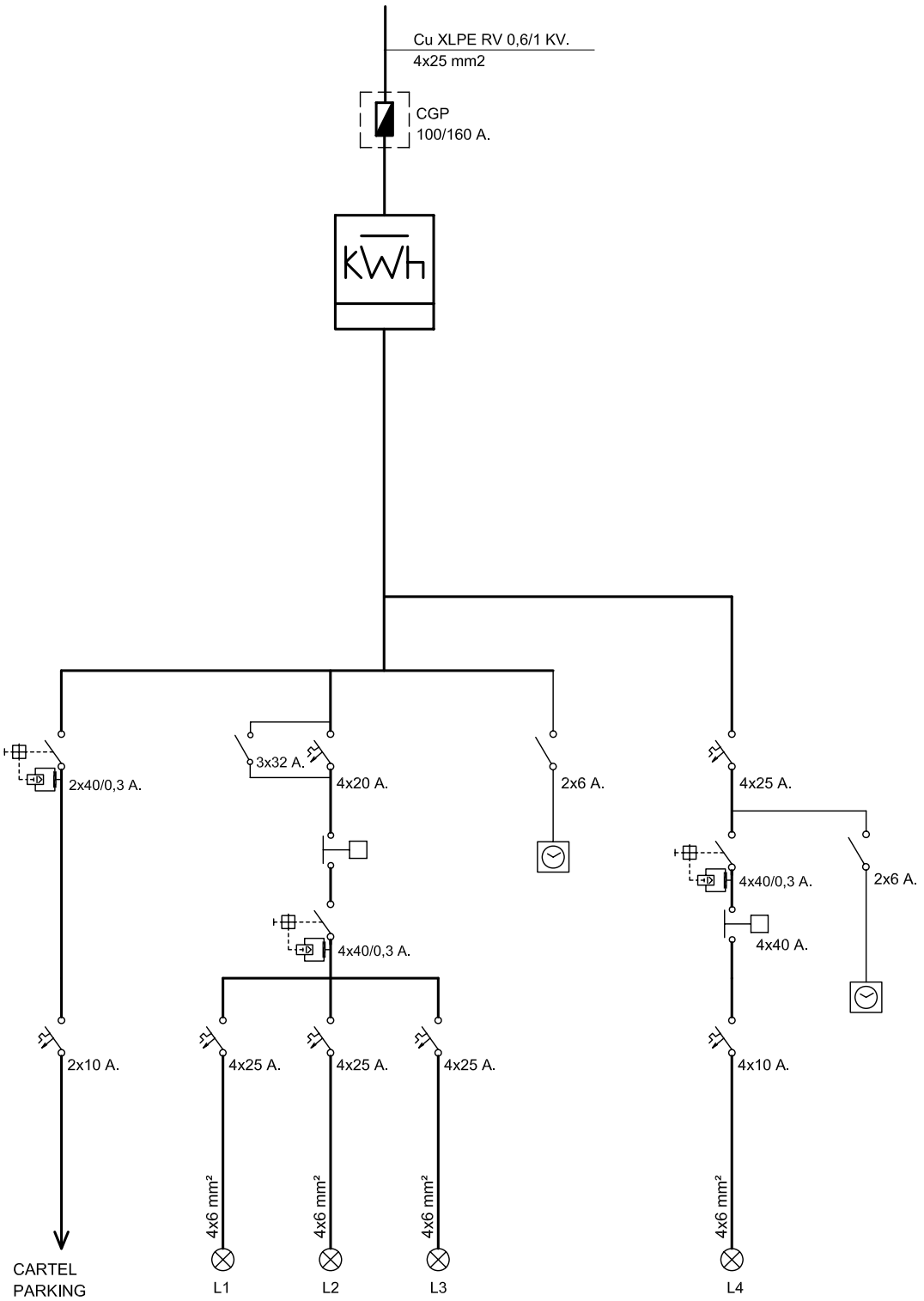

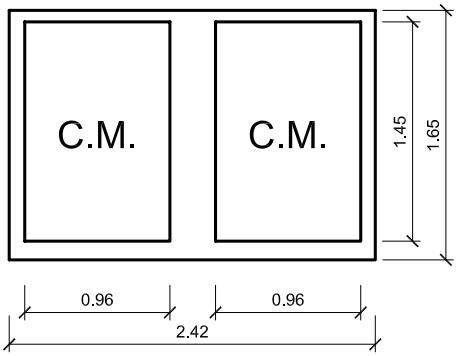

Referencia contrato: 010473595820

026 Y 027

endesa LA ANTIGUA : C/ Avda Juan Carlos I (Parque Ermita)

CONDICIONES PARTICULARES DEL CONTRATO DE SUMINISTRO DE ENERGÍA ELÉCTRICA

DATOS DEL CLIENTE (TITULAR DE LA PÓLIZA DE SUMINISTRO)

Apellidos / Razón social	AYTO DE MERIDA			Nombre	
Tipo de documento (NIF, CIF, CIF Internacional, Pasaporte)		I		Nº	P0608300J
CNAE	8412	Actividad principal			
Dirección	ESPAÑA	1		Escalera / Piso / Puerta	
Código Postal - Localidad	06800 - MERIDA			Provincia	BADAJOZ
Teléfono primario	924380100	Teléfono secundario		Teléfono móvil	
Fax		E-mail		Idioma	ESPAÑOL

DATOS DE CONTACTO (envío de facturas y otras comunicaciones, sólo si son distintos de Datos del Cliente)

Apellidos / Razón social	AYTO DE MERIDA			Nombre	
Dirección				Escalera / Piso / Puerta	
Código Postal - Localidad	MERIDA			Provincia	
Teléfono primario	924380100	Teléfono secundario		Teléfono móvil	
Fax		E-mail		Idioma	ESPAÑOL

CONDICIONES TÉCNICO – ECONÓMICAS

DATOS DEL PUNTO DE SUMINISTRO

Tipo vía	AV	Vía	JUAN CARLOS I		Nº	59	Escalera		Piso	
Puerta		Letra		Aclaratorio dirección						
Localidad	MERIDA		Provincia	BADAJOZ			Código postal	06800		

Código universal del Punto de Suministro	Empresa Distribuidora	Tensión Nominal de suministro	
ES0031101893698001QG0F	ENDESA DISTRIBUCION ELECTRICA SL	400	V
Referencia Catastral			

TARIFA APLICABLE (Régimen legal aplicable a Tarifa último Recurso)

Tarifa	3.0A	Potencia contratada (kW):	Punta	32,87	Llano	32,87	Valle	32,87

PRODUCTO CONTRATADO CON ENDESA ENERGÍA XXI S.L. (UNIPERSONAL)

Producto	3.0.2	Alquiler equipo medida	

DATOS DE PAGO (Sólo se indican cuando son diferentes a los que se especifican en Datos del Cliente)

Apellidos / Razón social					Nombre			NIF	
Entidad financiera		Sucursal		DC		Cuenta			

Las presentes Condiciones Particulares, así como las Condiciones Generales que se encuentran al dorso del presente documento, han sido leídas por el Cliente, quién estando conforme con el contenido de las mismas, las suscribe y firma. El cliente declara igualmente que los datos y la información reflejada en el presente documento son completos y veraces, disponiendo en todo caso de capacidad, representación suficiente y/o autorización expresa tanto para contratar como para hacer uso de la citada información, autorizando a Endesa Energía XXI S.L. (Unipersonal) a efectuar las comprobaciones sobre los mismos así como de la existencia de posible deuda por cualquier concepto.

En Madrid

Fecha | Firma Cliente | Endesa Energía XXI S.L. (Unipersonal)

María Teresa González
Directora de Atención al Cliente

Ejemplar para el cliente

08553 2925

Endesa Energía XXI S.L. (Unipersonal) Inscrita en el Registro Mercantil de Madrid en el Tomo 16095, Libro 0, Folio 121, Sección 8, H 272593 C.I.F. B82846825

CUADRO DE MANDO C027

Ficha Inventario Cuadro C027

AYUNTAMIENTO DE MERIDA

Datos Generales

Código	027	*Descripción*	LA ANTIGUA / SINDICALES
Calle	Avda. Juan Carlos I		

Sistema de Funcionamiento

Disp. Encendido	Astro Nova	*Protecciones*	1 (4x40)A, 300mA
Disp. Ahorro		*Contador*	Integral
Ahorro		*Núm. Serie Cont.*	085532925
Pot. Regulador		*Protecciones de salida*	1 TERMICO
Fabricante Regulador			

Datos eléctricos

Pot. Nominal	1000 W	*Factor de potencia*	0,88
Intensidad por fase (A)	R5/ S14,2/ T10	*Tensión*	Trifásica + neutro (400/230V)

Características del armario

Tipo de armario	NICHO	*Dimensiones*	1450x960x300 mm
Instalación	Interior de nicho fabrica	*Material*	Acero galvanizado
Observaciones	NO TC / NO PTO LUZ		

Datos de Compañía

Nº póliza	010473595820	*Compañía eléctrica*	ENDESA-SEVILLANA
Tarifa		*Nº ET Suministradora*	
Pot. contratada	32870 W	*Cánon alquiler*	

Líneas y puntos de luz

Líneas eléctricas	1	*Puntos luz*	4
Luminarias	4	*Pot. nominal lamp.*	1000 W (Suma lámparas)

Ubicación en el plano y foto





LA ANTIGUA-SINDICALES

CM-1 ERMITA

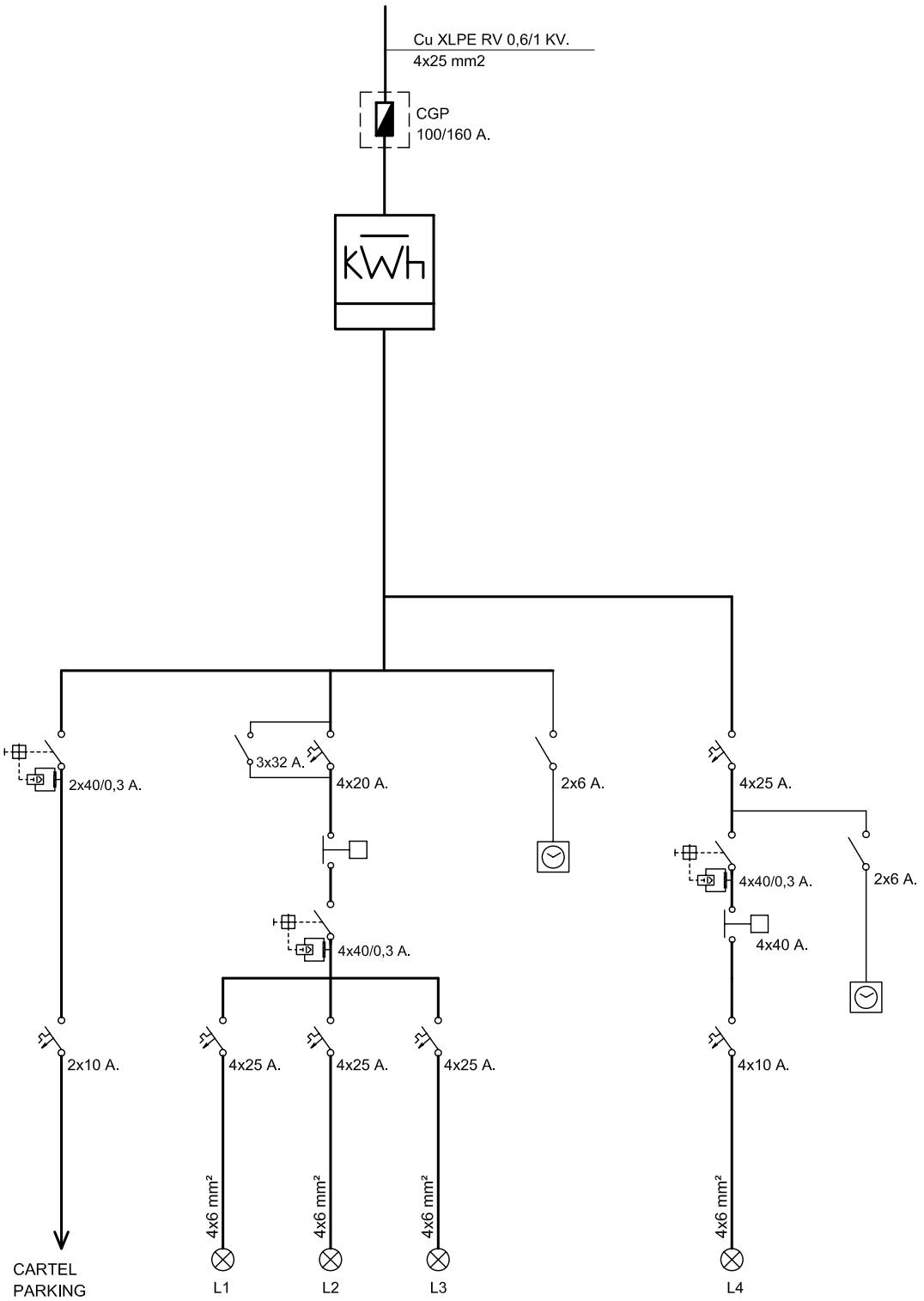

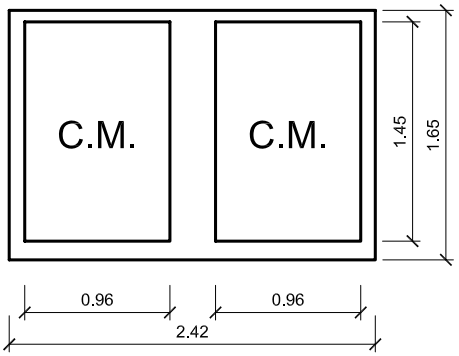

Referencia contrato: 010473595820

026 Y 027

endesa LA ANTIGUA : C/ Avda Juan Carlos I (Parque Ermita)

CONDICIONES PARTICULARES DEL CONTRATO DE SUMINISTRO DE ENERGÍA ELÉCTRICA

DATOS DEL CLIENTE (TITULAR DE LA PÓLIZA DE SUMINISTRO)

Apellidos / Razón social	AYTO DE MERIDA			Nombre	
Tipo de documento (NIF, CIF, CIF Internacional, Pasaporte)		I		Nº	P0608300J
CNAE	8412	Actividad principal			
Dirección	ESPAÑA	1		Escalera / Piso / Puerta	
Código Postal - Localidad	06800 - MERIDA			Provincia	BADAJOZ
Teléfono primario	924380100	Teléfono secundario		Teléfono móvil	
Fax		E-mail		Idioma	ESPAÑOL

DATOS DE CONTACTO (envío de facturas y otras comunicaciones, sólo si son distintos de Datos del Cliente)

Apellidos / Razón social	AYTO DE MERIDA			Nombre	
Dirección				Escalera / Piso / Puerta	
Código Postal - Localidad	MERIDA			Provincia	
Teléfono primario	924380100	Teléfono secundario		Teléfono móvil	
Fax		E-mail		Idioma	ESPAÑOL

CONDICIONES TÉCNICO – ECONÓMICAS

DATOS DEL PUNTO DE SUMINISTRO

Tipo vía	AV	Vía	JUAN CARLOS I		Nº	59	Escalera		Piso	
Puerta		Letra		Aclaratorio dirección						
Localidad	MERIDA		Provincia	BADAJOZ			Código postal	06800		

Código universal del Punto de Suministro	Empresa Distribuidora	Tensión Nominal de suministro	
ES0031101893698001QG0F	ENDESA DISTRIBUCION ELECTRICA SL	400	V
Referencia Catastral			

TARIFA APLICABLE (Régimen legal aplicable a Tarifa último Recurso)

Tarifa	3.0A	Potencia contratada (kW):	Punta	32,87	Llano	32,87	Valle	32,87

PRODUCTO CONTRATADO CON ENDESA ENERGÍA XXI S.L. (UNIPERSONAL)

Producto	3.0.2	Alquiler equipo medida	

DATOS DE PAGO (Sólo se indican cuando son diferentes a los que se especifican en Datos del Cliente)

Apellidos / Razón social					Nombre			NIF	
Entidad financiera		Sucursal		DC		Cuenta			

Las presentes Condiciones Particulares, así como las Condiciones Generales que se encuentran al dorso del presente documento, han sido leídas por el Cliente, quién estando conforme con el contenido de las mismas, las suscribe y firma. El cliente declara igualmente que los datos y la información reflejada en el presente documento son completos y veraces, disponiendo en todo caso de capacidad, representación suficiente y/o autorización expresa tanto para contratar como para hacer uso de la citada información, autorizando a Endesa Energía XXI S.L. (Unipersonal) a efectuar las comprobaciones sobre los mismos así como de la existencia de posible deuda por cualquier concepto.

En Madrid

Fecha | Firma Cliente | Endesa Energía XXI S.L. (Unipersonal)

María Teresa González
Directora de Atención al Cliente

Ejemplar para el cliente

08553 2925

Endesa Energía XXI S.L. (Unipersonal) Inscrita en el Registro Mercantil de Madrid en el Tomo 16095, Libro 0, Folio 121, Sección 8, H 272593 C.I.F. B82846825

CUADRO DE MANDO C028

Ficha Inventario Cuadro C028

AYUNTAMIENTO DE MERIDA

Datos Generales

Código	028	*Descripción*	LA ANTIGUA / SINDICALES
Calle	Avda. Juan Carlos I		

Sistema de Funcionamiento

Disp. Encendido	Astro Nova	*Protecciones*	4 (4x40) A, 300mA
Disp. Ahorro		*Contador*	Integral
Ahorro		*Núm. Serie Cont.*	88187512
Pot. Regulador		*Protecciones de salida*	8 TERMICOS 3x32A
Fabricante Regulador			

Datos eléctricos

Pot. Nominal	17635 W	*Factor de potencia*	0,95
Intensidad por fase	R55,4 /S52 /T60,4	*Tensión*	Trifásica (230 V)

Características del armario

Tipo de armario	INDEFINIDO	*Dimensiones*	750x1000x300 mm
Instalación	S/bancada fab. ladrillo	*Material*	Poliéster
Observaciones	SI TC / NO PTO LUZ		

Datos de Compañía

Nº póliza	010473520434	*Compañía eléctrica*	ENDESA-SEVILLANA
Tarifa		*Nº ET Suministradora*	
Pot. contratada	19919 W	*Cánon alquiler*	

Líneas y puntos de luz

Líneas eléctricas	5	*Puntos luz*	65
Luminarias	109	*Pot. nominal lamp.*	17635 W (Suma lámparas)

Ubicación en el plano y foto





LA ANTIGUA-SINDICALES

CM-2 AVDA. JUAN CARLOS I

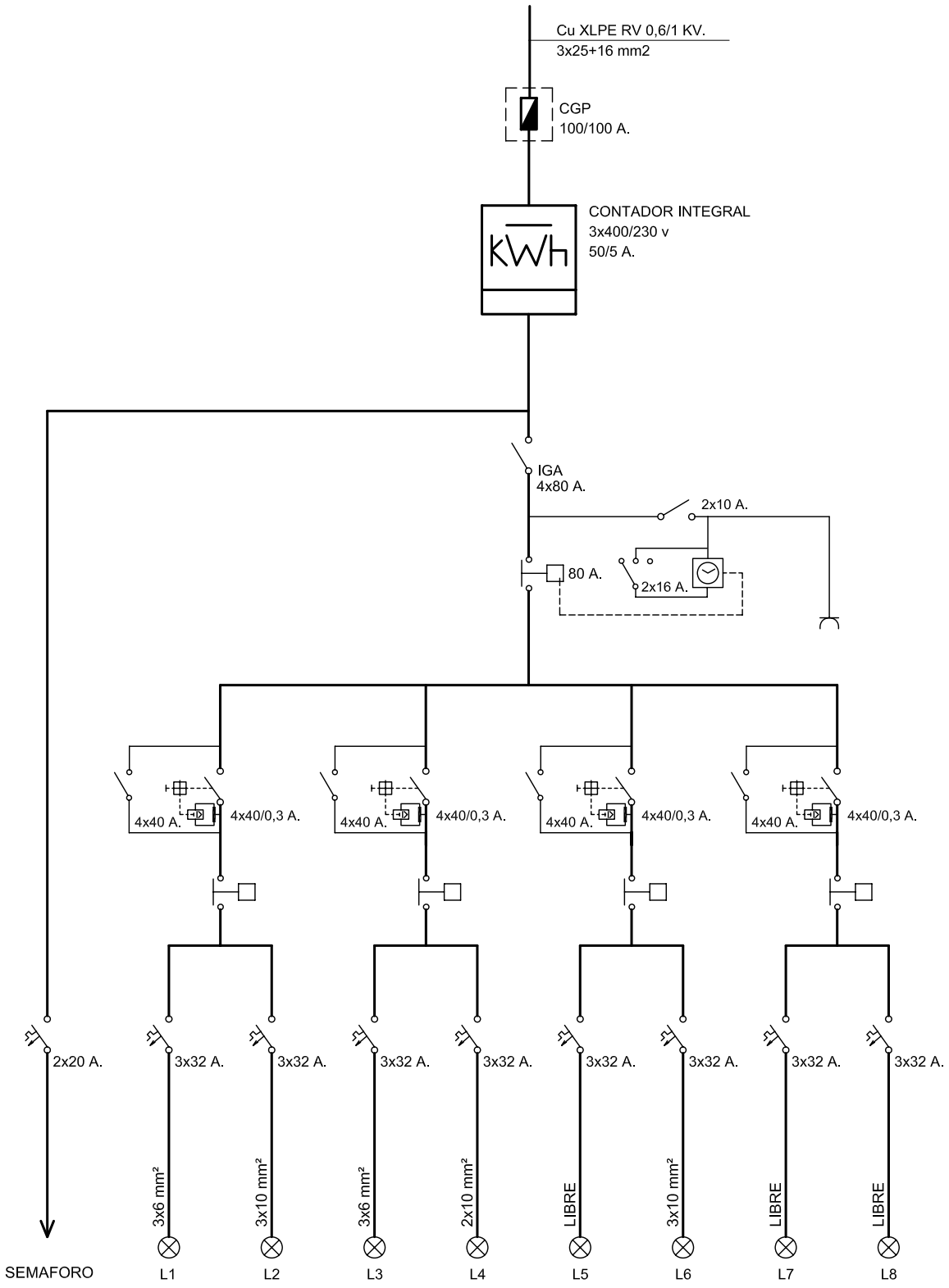

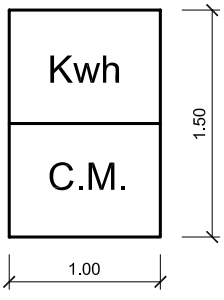

Referencia contrato: 010473520434

CONDICIONES PARTICULARES DEL CONTRATO DE SUMINISTRO DE ENERGÍA ELÉCTRICA

DATOS DEL CLIENTE (TITULAR DE LA PÓLIZA DE SUMINISTRO)

Apellidos / Razón social	AYTO DE MERIDA			Nombre	
Tipo de documento (NIF, CIF, CIF Internacional, Pasaporte)		I		Nº	P0608300J
CNAE	8411	Actividad principal			
Dirección	ESPAÑA	1	Escalera / Piso / Puerta		
Código Postal - Localidad	06800 - MERIDA		Provincia	BADAJOZ	
Teléfono primario	924380100	Teléfono secundario		Teléfono móvil	
Fax		E-mail		Idioma	ESPAÑOL

DATOS DE CONTACTO (envío de facturas y otras comunicaciones, sólo si son distintos de Datos del Cliente)

Apellidos / Razón social	AYTO DE MERIDA			Nombre	
Dirección			Escalera / Piso / Puerta		
Código Postal - Localidad	MERIDA		Provincia		
Teléfono primario	924380100	Teléfono secundario		Teléfono móvil	
Fax		E-mail		Idioma	ESPAÑOL

CONDICIONES TÉCNICO – ECONÓMICAS

DATOS DEL PUNTO DE SUMINISTRO

Tipo vía	AV	Vía	JUAN CARLOS I	Nº	32	Escalera		Piso	
Puerta		Letra		Aclaratorio dirección	ACC CR MADRI				
Localidad	MERIDA		Provincia	BADAJOZ		Código postal	06800		

Código universal del Punto de Suministro	Empresa Distribuidora	Tensión Nominal de suministro	
ES0031101607387001RL0F	ENDESA DISTRIBUCION ELECTRICA SL	230	V
Referencia Catastral			

TARIFA APLICABLE (Régimen legal aplicable a Tarifa último Recurso)

Tarifa	3.0A	Potencia contratada (kW):	Punta	19,919	Llano	19,919	Valle	19,919

PRODUCTO CONTRATADO CON ENDESA ENERGÍA XXI S.L. (UNIPERSONAL)

Producto	3.0.2	Alquiler equipo medida	

DATOS DE PAGO (Sólo se indican cuando son diferentes a los que se especifican en Datos del Cliente)

Apellidos / Razón social					Nombre			NIF	
Entidad financiera		Sucursal		DC		Cuenta			

Las presentes Condiciones Particulares, así como las Condiciones Generales que se encuentran al dorso del presente documento, han sido leídas por el Cliente, quién estando conforme con el contenido de las mismas, las suscribe y firma. El cliente declara igualmente que los datos y la información reflejada en el presente documento son completos y veraces, disponiendo en todo caso de capacidad, representación suficiente y/o autorización expresa tanto para contratar como para hacer uso de la citada información, autorizando a Endesa Energía XXI S.L. (Unipersonal) a efectuar las comprobaciones sobre los mismos así como de la existencia de posible deuda por cualquier concepto.

En Madrid

Fecha | Firma Cliente | Endesa Energía XXI S.L. (Unipersonal)

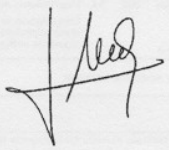

María Teresa González
Directora de Atención al Cliente

Ejemplar para el cliente

Endesa Energía XXI S.L. (Unipersonal) Inscrita en el Registro Mercantil de Madrid en el Tomo 16095, Libro 0, Folio 121, Sección 8, Hoja M-283693 C.I.F. B82846825

CUADRO DE MANDO C029

Ficha Inventario Cuadro C029

AYUNTAMIENTO DE MERIDA

Datos Generales

Código	029	*Descripción*	LA ANTIGUA / SINDICALES
Calle	Ntra. Señora de la Antigua	*Situado entre calle*	

Sistema de Funcionamiento

Disp. Encendido	Astro Nova	*Protecciones*	1 (4x25)A, 300mA
Disp. Ahorro		*Contador*	Integral
Ahorro		*Núm. Serie Cont.*	073002665
Pot. Regulador		*Protecciones de salida*	FUSIBLES 32A
Fabricante Regulador			

Datos eléctricos

Pot. Nominal	1850 W	*Factor de potencia*	0,81
Intensidad por fase	R10,6 /S13 /T9,8	*Tensión*	Trifásica (230 V)

Características del armario

Tipo de armario	INDEFINIDO	*Dimensiones*	600x400x200 mm
Instalación	Adosado a pared	*Material*	Poliéster
Observaciones	NO TC / NO PTO LUZ		

Datos de Compañía

Nº póliza	010473520682	*Compañía eléctrica*	ENDESA-SEVILLANA
Tarifa		*Nº ET Suministradora*	
Pot. contratada	6090 W	*Cánon alquiler*	

Líneas y puntos de luz

Líneas eléctricas	2	*Puntos luz*	8
Luminarias	14	*Pot. nominal lamp.*	1850 W (Suma lámparas)

Ubicación en el plano y foto

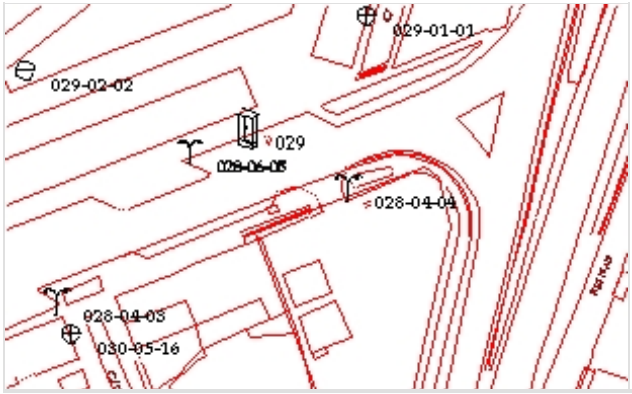



LA ANTIGUA-SINDICALES CM-3 C/NTRA. SRA. DE LA ANTIGUA

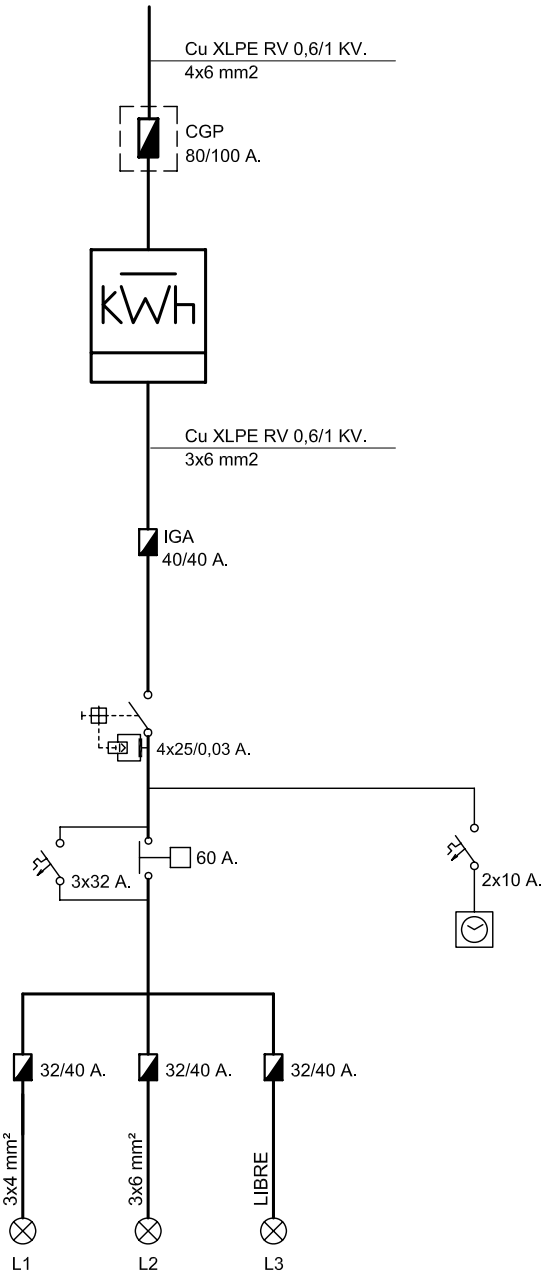

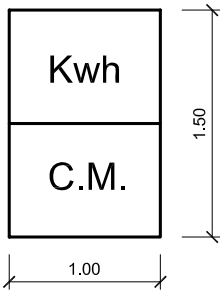

endesa

Referencia contrato: 010473520682

CONDICIONES PARTICULARES DEL CONTRATO DE SUMINISTRO DE ENERGÍA ELÉCTRICA

DATOS DEL CLIENTE (TITULAR DE LA PÓLIZA DE SUMINISTRO)

Apellidos / Razón social	AYTO DE MERIDA			Nombre	
Tipo de documento (NIF, CIF, CIF Internacional, Pasaporte)		I		Nº	P0608300J
CNAE	8411	Actividad principal			
Dirección	ESPAÑA	1	Escalera / Piso / Puerta		
Código Postal - Localidad	06800 - MERIDA		Provincia	BADAJOZ	
Teléfono primario	924380100	Teléfono secundario		Teléfono móvil	
Fax		E-mail		Idioma	ESPAÑOL

DATOS DE CONTACTO (envío de facturas y otras comunicaciones, sólo si son distintos de Datos del Cliente)

Apellidos / Razón social	AYTO DE MERIDA			Nombre	
Dirección			Escalera / Piso / Puerta		
Código Postal - Localidad	MERIDA		Provincia		
Teléfono primario	924380100	Teléfono secundario		Teléfono móvil	
Fax		E-mail		Idioma	ESPAÑOL

CONDICIONES TÉCNICO – ECONÓMICAS

DATOS DEL PUNTO DE SUMINISTRO

Tipo vía		Vía	NUESTRA SEÑORA DE LA ANTIGUA	Nº	9	Escalera		Piso	
Puerta		Letra		Aclaratorio dirección					
Localidad	MERIDA		Provincia	BADAJOZ		Código postal	06800		

Código universal del Punto de Suministro	Empresa Distribuidora	Tensión Nominal de suministro	
ES0031101608069001FT0F	ENDESA DISTRIBUCION ELECTRICA SL	230	V
Referencia Catastral	8617137QD2081N0001GA		

TARIFA APLICABLE (Régimen legal aplicable a Tarifa último Recurso)

Tarifa	20DHA	Potencia contratada (kW):	Punta		Llano	6,09	Valle	

PRODUCTO CONTRATADO CON ENDESA ENERGÍA XXI S.L. (UNIPERSONAL)

Producto	TURDH	Alquiler equipo medida	

DATOS DE PAGO (Sólo se indican cuando son diferentes a los que se especifican en Datos del Cliente)

Apellidos / Razón social					Nombre			NIF	
Entidad financiera		Sucursal		DC		Cuenta			

Las presentes Condiciones Particulares, así como las Condiciones Generales que se encuentran al dorso del presente documento, han sido leídas por el Cliente, quién estando conforme con el contenido de las mismas, las suscribe y firma. El cliente declara igualmente que los datos y la información reflejada en el presente documento son completos y veraces, disponiendo en todo caso de capacidad, representación suficiente y/o autorización expresa tanto para contratar como para hacer uso de la citada información, autorizando a Endesa Energía XXI S.L. (Unipersonal) a efectuar las comprobaciones sobre los mismos así como de la existencia de posible deuda por cualquier concepto.

En Madrid

Fecha | Firma Cliente | Endesa Energía XXI S.L. (Unipersonal)

María Teresa González
Directora de Atención al Cliente

Ejemplar para el cliente

Endesa Energía XXI S.L. (Unipersonal) Inscrita en el Regist rcantil de Madrid en el Tomo 16095, Libro 0, Folio 121, Sección 8, Hoja M-272 F. B82846825

CUADRO DE MANDO C030

Ficha Inventario Cuadro C030

AYUNTAMIENTO DE MERIDA

Datos Generales

Código	030	*Descripción*	SINDICALES
Calle	Navalmoral de la Mata		

Sistema de Funcionamiento

Disp. Encendido	Urbilux	*Protecciones*	6 VIGI C60 4x16
Disp. Ahorro	Regulador de tensión	*Contador*	Integral
Ahorro	0 %	*Núm. Serie Cont.*	073002662
Pot. Regulador	45 KVA	*Protecciones de salida*	TERMICOS 4x16A
Fabricante Regulador	INGEQUR LUMITER		

Datos eléctricos

Pot. Nominal	12675 W	*Factor de potencia*	0,97
Intensidad por fase	R35,2 /S35,4 /T40,4	*Tensión*	Trifásica (230 V)

Características del armario

Tipo de armario	ARELSA 01	*Dimensiones*	1320x1700x400 mm
Instalación	Sobre zócalo	*Material*	Acero galvanizado
Observaciones	SI TC / SI PTO LUZ		

Datos de Compañía

Nº póliza	010473520658	*Compañía eléctrica*	ENDESA-SEVILLANA
Tarifa		*Nº ET Suministradora*	
Pot. contratada	9130 W	*Cánon alquiler*	

Líneas y puntos de luz

Líneas eléctricas	6	*Puntos luz*	90
Luminaria	90	*Pot. nominal lamp.*	12675 W (Suma lámparas)

Ubicación en el plano y foto

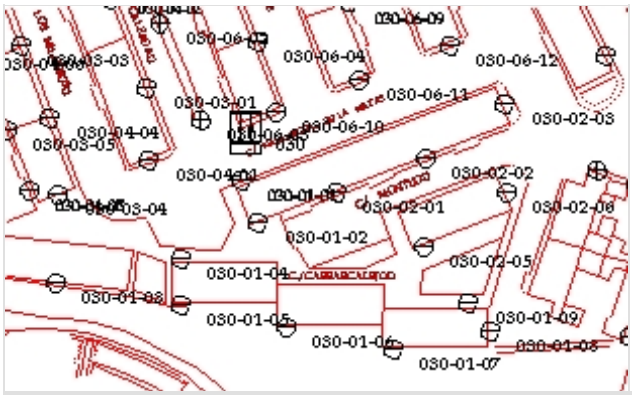



SINDICALES CM–4. C/ NAVALMORAL DE LA MATA

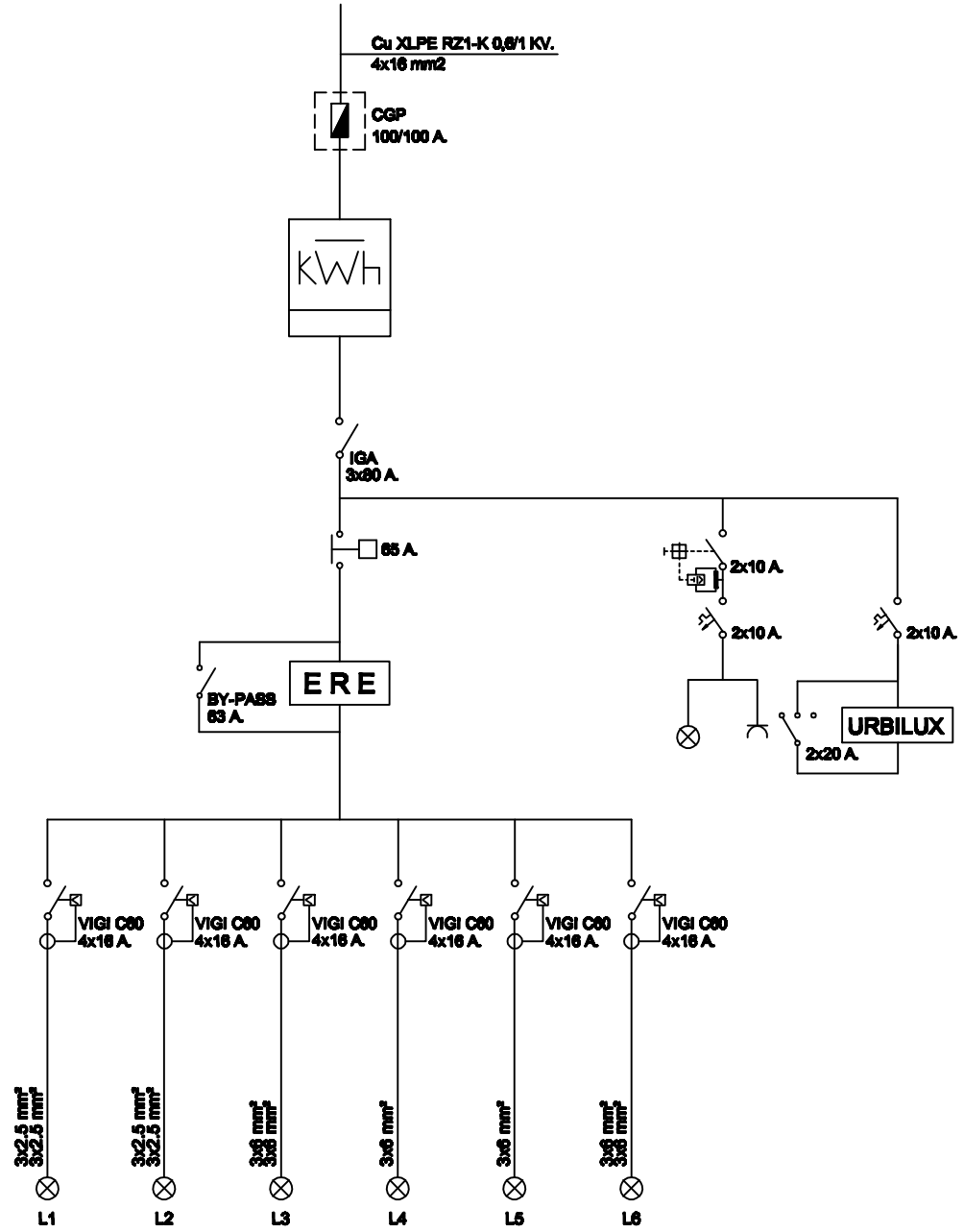

endesa

Referencia contrato: 010473520658

CONDICIONES PARTICULARES DEL CONTRATO DE SUMINISTRO DE ENERGÍA ELÉCTRICA

DATOS DEL CLIENTE (TITULAR DE LA PÓLIZA DE SUMINISTRO)

Apellidos / Razón social	AYTO DE MERIDA			Nombre	
Tipo de documento (NIF, CIF, CIF Internacional, Pasaporte)		I		Nº	P0608300J
CNAE	8411	Actividad principal			
Dirección	ESPAÑA	1	Escalera / Piso / Puerta		
Código Postal - Localidad	06800 - MERIDA		Provincia	BADAJOZ	
Teléfono primario	924380100	Teléfono secundario		Teléfono móvil	
Fax		E-mail		Idioma	ESPAÑOL

DATOS DE CONTACTO (envío de facturas y otras comunicaciones, sólo si son distintos de Datos del Cliente)

Apellidos / Razón social	AYTO DE MERIDA			Nombre	
Dirección			Escalera / Piso / Puerta		
Código Postal - Localidad	MERIDA		Provincia		
Teléfono primario	924380100	Teléfono secundario		Teléfono móvil	
Fax		E-mail		Idioma	ESPAÑOL

CONDICIONES TÉCNICO – ECONÓMICAS

DATOS DEL PUNTO DE SUMINISTRO

Tipo vía		Vía	PUEBLA DE LA CALZADA		Nº		Escalera		Piso	
Puerta		Letra		Aclaratorio dirección	SINDIC					
Localidad	MERIDA		Provincia	BADAJOZ		Código postal	06800			

Código universal del Punto de Suministro	Empresa Distribuidora	Tensión Nominal de suministro	
ES0031101608075001ZC0F	ENDESA DISTRIBUCION ELECTRICA SL	230	V
Referencia Catastral	8617137QD2081N0001GA		

TARIFA APLICABLE (Régimen legal aplicable a Tarifa último Recurso)

Tarifa	20DHA	Potencia contratada (kW):	Punta		Llano	9,13	Valle	

PRODUCTO CONTRATADO CON ENDESA ENERGÍA XXI S.L. (UNIPERSONAL)

Producto	TURDH	Alquiler equipo medida	

DATOS DE PAGO (Sólo se indican cuando son diferentes a los que se especifican en Datos del Cliente)

Apellidos / Razón social					Nombre			NIF	
Entidad financiera		Sucursal		DC		Cuenta			

Las presentes Condiciones Particulares, así como las Condiciones Generales que se encuentran al dorso del presente documento, han sido leídas por el Cliente, quién estando conforme con el contenido de las mismas, las suscribe y firma. El cliente declara igualmente que los datos y la información reflejada en el presente documento son completos y veraces, disponiendo en todo caso de capacidad, representación suficiente y/o autorización expresa tanto para contratar como para hacer uso de la citada información, autorizando a Endesa Energía XXI S.L. (Unipersonal) a efectuar las comprobaciones sobre los mismos así como de la existencia de posible deuda por cualquier concepto.

En Madrid

Fecha

Firma Cliente

Endesa Energía XXI S.L. (Unipersonal)

María Teresa González
Directora de Atención al Cliente

Ejemplar para el cliente

Endesa Energía XXI S.L. (Unipersonal) Inscrita en el Regist rcantil de Madrid en el Tomo 16095, Libro 0, Folio 121, Sección 8, Hoja M-2725) F. B82846825

CUADRO DE MANDO C031

Ficha Inventario Cuadro C031

AYUNTAMIENTO DE MERIDA

Datos Generales

Código	031	*Descripción*	SANTA CATALINA
Calle	Xenodoquio		

Sistema de Funcionamiento

Disp. Encendido	Astro Nova	*Protecciones*	Diferenciales 300mA
Disp. Ahorro		*Contador*	Integral
Ahorro		*Núm. Serie Cont.*	073002657
Pot. Regulador		*Protecciones de salida*	TERMICOS
Fabricante Regulador			

Datos eléctricos

Pot. Nominal	9300 W	*Factor de potencia*	0,74
Intensidad por fase	R20,4 /S24 /T33,4	*Tensión*	Trifásica (230 V)

Características del armario

Tipo de armario	INDEFINIDO	*Dimensiones*	1000x750x300
Instalación	Empotrado fabrica ladrill	*Material*	Poliéster
Observaciones	NO TC / NO PTO LUZ		

Datos de Compañía

Nº póliza	010473520527	*Compañía eléctrica*	ENDESA-SEVILLANA
Tarifa		*Nº ET Suministradora*	
Pot. contratada	9130 W	*Cánon alquiler*	

Líneas y puntos de luz

Líneas eléctricas	3	*Puntos luz*	34
Luminarias	38	*Pot. nominal lamp.*	9300 W (Suma lámparas)

Ubicación en el plano y foto

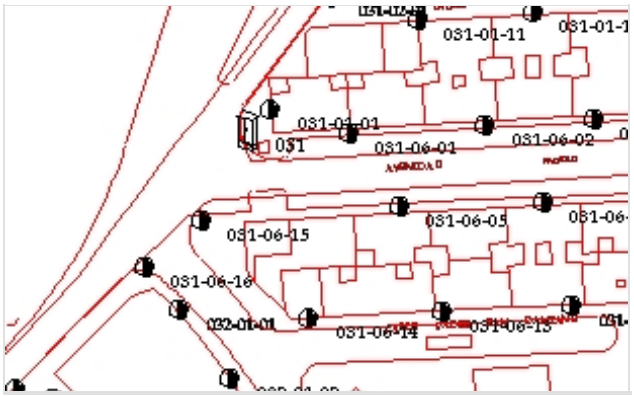



STA. CATALINA

CM-1 C/ XENODOQUIO

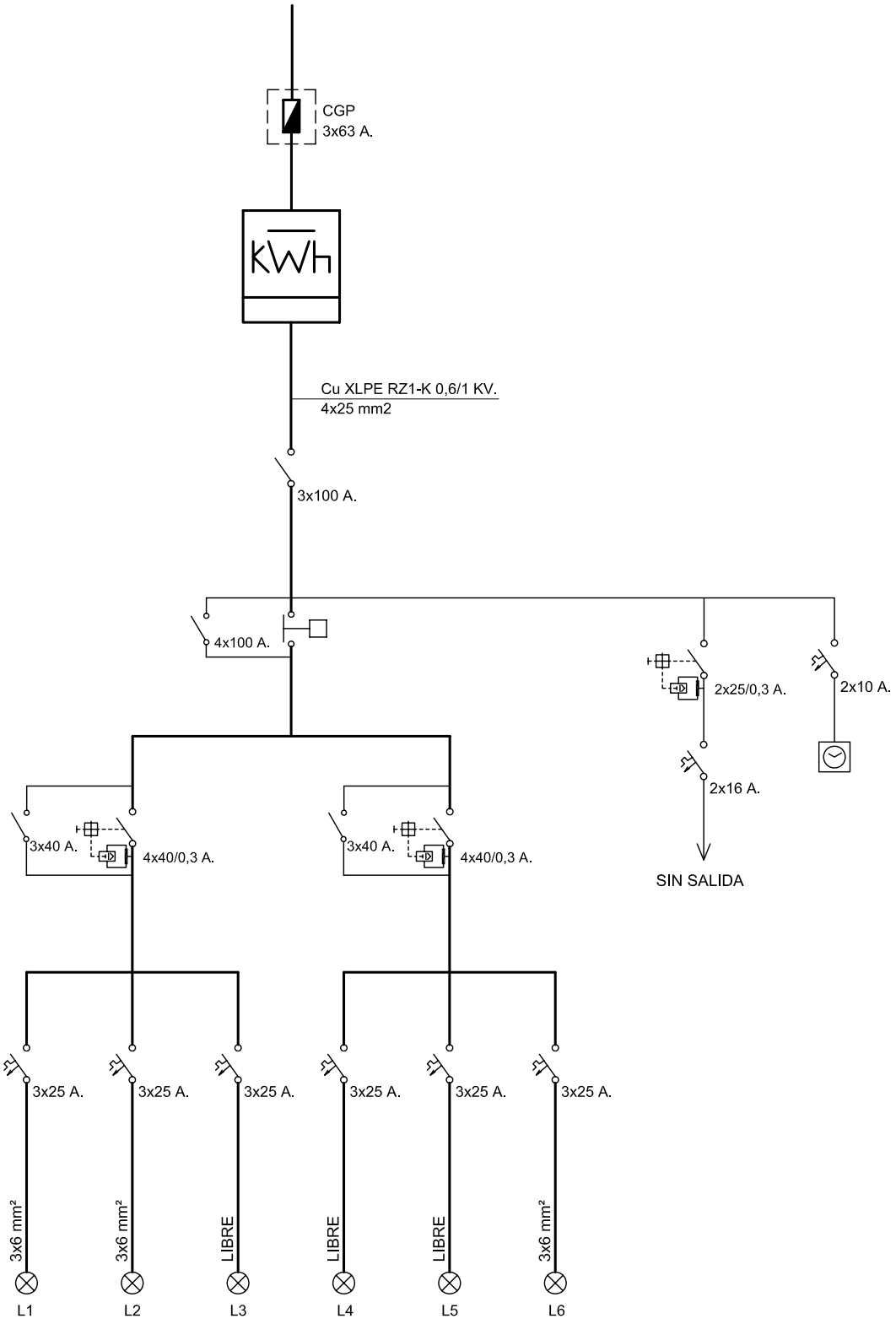

endesa

CONDICIONES PARTICULARES DEL CONTRATO DE SUMINISTRO DE ENERGÍA ELÉCTRICA

DATOS DEL CLIENTE (TITULAR DE LA PÓLIZA DE SUMINISTRO)

Apellidos / Razón social	AYTO DE MERIDA			Nombre	
Tipo de documento (NIF, CIF, CIF Internacional, Pasaporte)		I		Nº	P0608300J
CNAE	8411	Actividad principal			
Dirección	ESPAÑA	1		Escalera / Piso / Puerta	
Código Postal - Localidad	06800 - MERIDA			Provincia	BADAJOZ
Teléfono primario	924380100	Teléfono secundario		Teléfono móvil	
Fax		E-mail		Idioma	ESPAÑOL

DATOS DE CONTACTO (envío de facturas y otras comunicaciones, sólo si son distintos de Datos del Cliente)

Apellidos / Razón social	AYTO DE MERIDA			Nombre	
Dirección				Escalera / Piso / Puerta	
Código Postal - Localidad	MERIDA			Provincia	
Teléfono primario	924380100	Teléfono secundario		Teléfono móvil	
Fax		E-mail		Idioma	ESPAÑOL

CONDICIONES TÉCNICO – ECONÓMICAS

DATOS DEL PUNTO DE SUMINISTRO

Tipo vía	AV	Vía	PADRE SANTA CATALINA		Nº		Escalera		Piso	
Puerta		Letra		Aclaratorio dirección	S/N					
Localidad	MERIDA		Provincia	BADAJOZ		Código postal	06800			

Código universal del Punto de Suministro	Empresa Distribuidora	Tensión Nominal de suministro	
ES0031101509431001RF0F	ENDESA DISTRIBUCION ELECTRICA SL	230	V
Referencia Catastral			

TARIFA APLICABLE (Régimen legal aplicable a Tarifa último Recurso)

Tarifa	20DHA	Potencia contratada (kW):	Punta		Llano	9,13	Valle	

PRODUCTO CONTRATADO CON ENDESA ENERGÍA XXI S.L. (UNIPERSONAL)

Producto	TURDH	Alquiler equipo medida	

DATOS DE PAGO (Sólo se indican cuando son diferentes a los que se especifican en Datos del Cliente)

Apellidos / Razón social				Nombre		NIF	
Entidad financiera		Sucursal		DC		Cuenta	

Las presentes Condiciones Particulares, así como las Condiciones Generales que se encuentran al dorso del presente documento, han sido leídas por el Cliente, quién estando conforme con el contenido de las mismas, las suscribe y firma. El cliente declara igualmente que los datos y la información reflejada en el presente documento son completos y veraces, disponiendo en todo caso de capacidad, representación suficiente y/o autorización expresa tanto para contratar como para hacer uso de la citada información, autorizando a Endesa Energía XXI S.L. (Unipersonal) a efectuar las comprobaciones sobre los mismos así como de la existencia de posible deuda por cualquier concepto.

En Madrid

Fecha

Firma Cliente

Endesa Energía XXI S.L. (Unipersonal)

María Teresa González
Directora de Atención al Cliente

Ejemplar para el cliente

Endesa Energía XXI S.L. (Unipersonal) Inscrita en el Re Mercantil de Madrid en el Tomo 16095, Libro 0, Folio 121, Sección 8, Hoja M-2 C.I.F. B82846825

CUADRO DE MANDO C032

Ficha Inventario Cuadro C032

AYUNTAMIENTO DE MERIDA

Datos Generales

Código	032	*Descripción*	SANTA CATALINA
Calle	Cañamero		

Sistema de Funcionamiento

Disp. Encendido	Fotocélula	*Protecciones*	3 (4x25) A, 300mA
Disp. Ahorro		*Contador*	Integral
Ahorro		*Núm. Serie Cont.*	073313840
Pot. Regulador		*Protecciones de salida*	9 TERMICOS 4x16A
Fabricante Regulador			

Datos eléctricos

Pot. Nominal	1920 W	*Factor de potencia*	0,77
Intensidad por fase	R0 /S0 /T10,8	*Tensión*	Trifásica + neutro (400/230V)

Características del armario

Tipo de armario	INDEFINIDO	*Dimensiones*	1250x750x300 mm
Instalación	Empotrado	*Material*	Poliéster
Observaciones	NO TC / NO PTO LUZ		

Datos de Compañía

Nº póliza	010473622846	*Compañía eléctrica*	ENDESA-SEVILLANA
Tarifa		*Nº ET Suministradora*	
Pot. contratada	5196 W	*Cánon alquiler*	

Líneas y puntos de luz

Líneas eléctricas	3	*Puntos luz*	15
Luminarias	15	*Pot. nominal lamp.*	1920 W (Suma lámparas)

Ubicación en el plano y foto





STA. CATALINA

CM-2 C/ CAÑAMERO

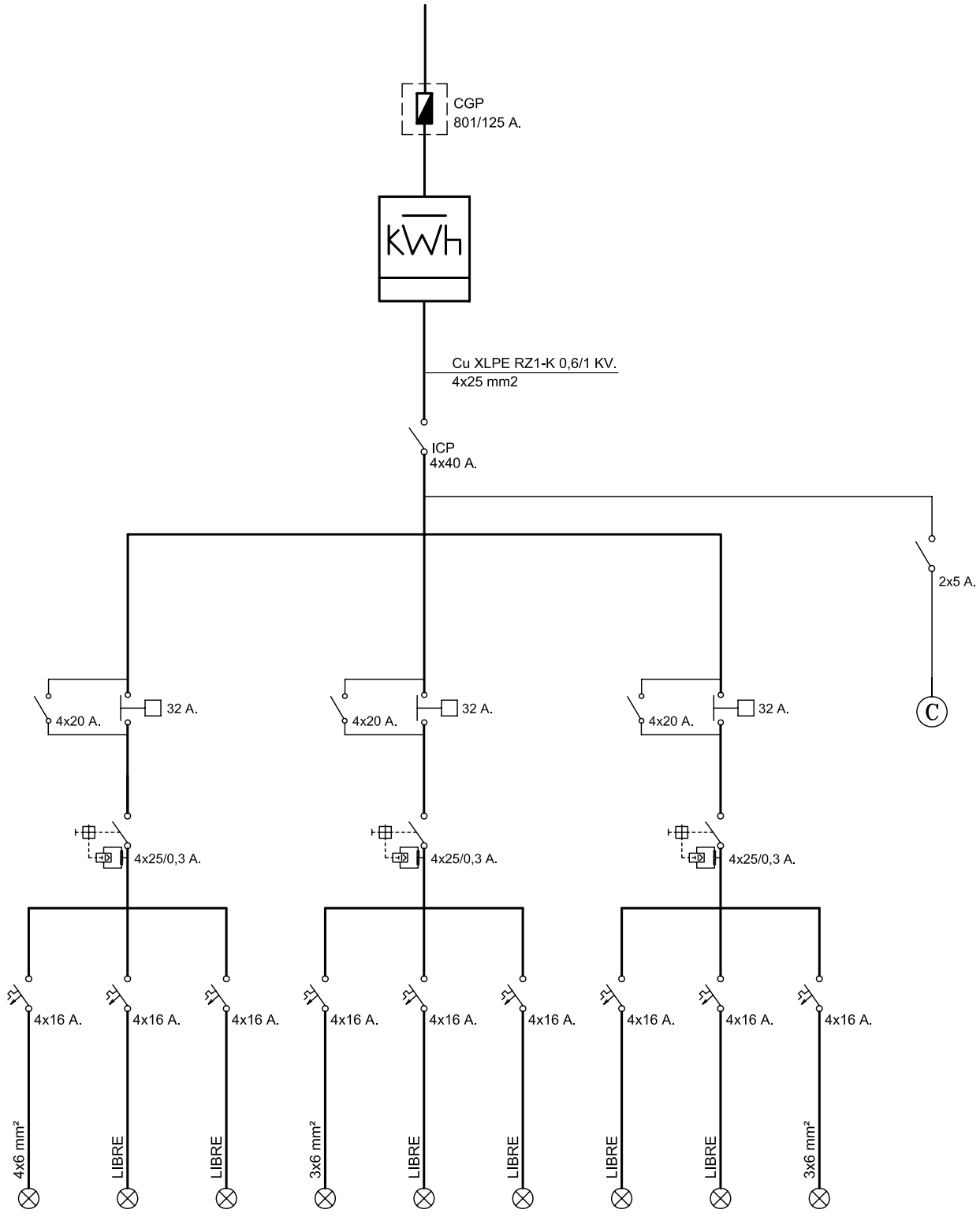

endesa

Referencia contrato: 010473622846

CONDICIONES PARTICULARES DEL CONTRATO DE SUMINISTRO DE ENERGÍA ELÉCTRICA

DATOS DEL CLIENTE (TITULAR DE LA PÓLIZA DE SUMINISTRO)

Apellidos / Razón social	AYTO DE MERIDA			Nombre	
Tipo de documento (NIF, CIF, CIF Internacional, Pasaporte)		I		Nº	P0608300J
CNAE	8411	Actividad principal			
Dirección	ESPAÑA	1		Escalera / Piso / Puerta	
Código Postal - Localidad	06800 - MERIDA			Provincia	BADAJOZ
Teléfono primario	924380100	Teléfono secundario		Teléfono móvil	
Fax		E-mail		Idioma	ESPAÑOL

DATOS DE CONTACTO (envío de facturas y otras comunicaciones, sólo si son distintos de Datos del Cliente)

Apellidos / Razón social	AYTO DE MERIDA			Nombre	
Dirección				Escalera / Piso / Puerta	
Código Postal - Localidad	MERIDA			Provincia	
Teléfono primario	924380100	Teléfono secundario		Teléfono móvil	
Fax		E-mail		Idioma	ESPAÑOL

CONDICIONES TÉCNICO – ECONÓMICAS

DATOS DEL PUNTO DE SUMINISTRO

Tipo vía		Vía	CAÑAMERO		Nº		Escalera		Piso	
Puerta		Letra		Aclaratorio dirección						
Localidad	MERIDA		Provincia	BADAJOZ		Código postal	06800			

Código universal del Punto de Suministro	Empresa Distribuidora	Tensión Nominal de suministro	
ES0031101873093001LZ0F	ENDESA DISTRIBUCION ELECTRICA SL	400	V
Referencia Catastral	8617137QD2081N0001GA		

TARIFA APLICABLE (Régimen legal aplicable a Tarifa último Recurso)

Tarifa	20DHA	Potencia contratada (kW):	Punta		Llano	5,196	Valle	

PRODUCTO CONTRATADO CON ENDESA ENERGÍA XXI S.L. (UNIPERSONAL)

Producto	TURDH	Alquiler equipo medida	

DATOS DE PAGO (Sólo se indican cuando son diferentes a los que se especifican en Datos del Cliente)

Apellidos / Razón social					Nombre			NIF	
Entidad financiera		Sucursal		DC		Cuenta			

Las presentes Condiciones Particulares, así como las Condiciones Generales que se encuentran al dorso del presente documento, han sido leídas por el Cliente, quién estando conforme con el contenido de las mismas, las suscribe y firma. El cliente declara igualmente que los datos y la información reflejada en el presente documento son completos y veraces, disponiendo en todo caso de capacidad, representación suficiente y/o autorización expresa tanto para contratar como para hacer uso de la citada información, autorizando a Endesa Energía XXI S.L. (Unipersonal) a efectuar las comprobaciones sobre los mismos así como de la existencia de posible deuda por cualquier concepto.

En Madrid

Fecha | Firma Cliente | Endesa Energía XXI S.L. (Unipersonal)

María Teresa González
Directora de Atención al Cliente

Ejemplar para el cliente

Endesa Energía XXI S.L. (Unipersonal) Inscrita en el Registro Mercantil de Madrid en el Tomo 16005, Libro 0, Folio 121, Sección 8, Hoja M-272555, F. 882946825

CUADRO DE MANDO C033

Ficha Inventario Cuadro C033

AYUNTAMIENTO DE MERIDA

Datos Generales

Código	033	*Descripción*	SANTA ISABEL
Calle	Camino de la Magdalena		

Sistema de Funcionamiento

Disp. Encendido	Astro Nova	*Protecciones*	(4x125)A, 300mA
Disp. Ahorro	Ninguno	*Contador*	Activa y reactiva
Ahorro		*Núm. Serie Cont.*	A10822899/R8397825
Pot. Regulador		*Protecciones de salida*	1 TERMICO 4x38A
Fabricante Regulador			

Datos eléctricos

Pot. Nominal	7300 W	*Factor de potencia*	0,88
Intensidad por fase	R23.8/S28/T23.2	*Tensión*	Trifásica (230 V)

Características del armario

Tipo de armario	INDEFINIDO	*Dimensiones*	350x250x200 mm
Instalación	Adosado a pared	*Material*	Acero galvanizado
Observaciones	NO TC / NO PTO LUZ		

Datos de Compañía

Nº póliza	010473521082	*Compañía eléctrica*	ENDESA-SEVILLANA
Tarifa		*Nº ET Suministradora*	
Pot. contratada	4570 W	*Cánon alquiler*	

Líneas y puntos de luz

Líneas eléctricas	2	*Puntos luz*	69
Lámparas	69	*Pot. nominal lamp.*	7300 W (Suma lámparas)

Ubicación en el plano y foto





SANTA ISABEL

CM–1

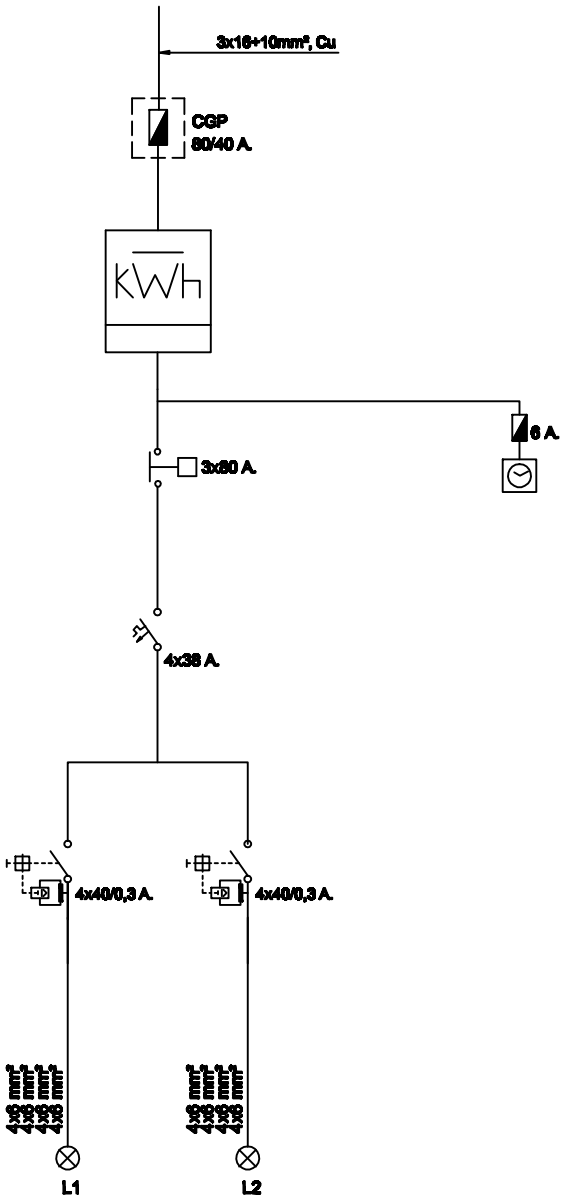

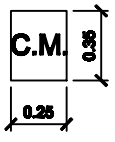

endesa

Referencia contrato: 010473521082

CONDICIONES PARTICULARES DEL CONTRATO DE SUMINISTRO DE ENERGÍA ELÉCTRICA

DATOS DEL CLIENTE (TITULAR DE LA PÓLIZA DE SUMINISTRO)

Apellidos / Razón social	AYTO DE MERIDA			Nombre	
Tipo de documento (NIF, CIF, CIF Internacional, Pasaporte)		I		Nº	P0608300J
CNAE	8411	Actividad principal			
Dirección	ESPAÑA	1		Escalera / Piso / Puerta	
Código Postal - Localidad	06800 - MERIDA			Provincia	BADAJOZ
Teléfono primario	924380100	Teléfono secundario		Teléfono móvil	
Fax		E-mail		Idioma	ESPAÑOL

DATOS DE CONTACTO (envío de facturas y otras comunicaciones, sólo si son distintos de Datos del Cliente)

Apellidos / Razón social	AYTO DE MERIDA			Nombre	
Dirección				Escalera / Piso / Puerta	
Código Postal - Localidad	MERIDA			Provincia	
Teléfono primario	924380100	Teléfono secundario		Teléfono móvil	
Fax		E-mail		Idioma	ESPAÑOL

CONDICIONES TÉCNICO – ECONÓMICAS

DATOS DEL PUNTO DE SUMINISTRO

Tipo vía		Vía	CAMINO DE LA MAGDALENA		Nº		Escalera		Piso	
Puerta		Letra		Aclaratorio dirección	STA ISABEL					
Localidad	MERIDA		Provincia	BADAJOZ		Código postal	06800			

Código universal del Punto de Suministro	Empresa Distribuidora	Tensión Nominal de suministro	
ES0031101613455001VK0F	ENDESA DISTRIBUCION ELECTRICA SL	220	V
Referencia Catastral	8211694TH6981S0001BR		

TARIFA APLICABLE (Régimen legal aplicable a Tarifa último Recurso)

Tarifa	2.0A	Potencia contratada (kW):	Punta		Llano	4,57	Valle	

PRODUCTO CONTRATADO CON ENDESA ENERGÍA XXI S.L. (UNIPERSONAL)

Producto	TUR	Alquiler equipo medida	

DATOS DE PAGO (Sólo se indican cuando son diferentes a los que se especifican en Datos del Cliente)

Apellidos / Razón social				Nombre		NIF	
Entidad financiera		Sucursal		DC		Cuenta	

Las presentes Condiciones Particulares, así como las Condiciones Generales que se encuentran al dorso del presente documento, han sido leídas por el Cliente, quién estando conforme con el contenido de las mismas, las suscribe y firma. El cliente declara igualmente que los datos y la información reflejada en el presente documento son completos y veraces, disponiendo en todo caso de capacidad, representación suficiente y/o autorización expresa tanto para contratar como para hacer uso de la citada información, autorizando a Endesa Energía XXI S.L. (Unipersonal) a efectuar las comprobaciones sobre los mismos así como de la existencia de posible deuda por cualquier concepto.

En Madrid

Fecha

Firma Cliente

Endesa Energía XXI S.L. (Unipersonal)

María Teresa González
Directora de Atención al Cliente

Ejemplar para el cliente

Endesa Energía XXI S.L. (Unipersonal) Inscrita en el Regist cantil de Madrid en el Tomo 16095, Libro 0, Folio 121, Sección 8, Hoja M-272S' F. B82846925

CUADRO DE MANDO C034

Ficha Inventario Cuadro C034

AYUNTAMIENTO DE MERIDA

Datos Generales

Código	034	*Descripción*	POLIGONO CARRIÓN
Calle	Canteros		

Sistema de Funcionamiento

Disp. Encendido	Fotocélula	*Protecciones*	2 (4x40)A, 300mA
Disp. Ahorro		*Contador*	Integral
Ahorro		*Núm. Serie Cont.*	07089022049
Pot. Regulador		*Protecciones de salida*	FUSIBLES 20A
Fabricante Regulador			

Datos eléctricos

Pot. Nominal	6500 W	*Factor de potencia*	0,91
Intensidad por fase	R7,6 /S7,6 /T10	*Tensión*	Trifásica + neutro (400/230V)

Características del armario

Tipo de armario	INDEFINIDO	*Dimensiones*	800x600x250 mm
Instalación	Adosado a CT	*Material*	Acero galvanizado
Observaciones	NO TC/ NO PTO LUZ		

Datos de Compañía

Nº póliza	040173598514	*Compañía eléctrica*	ENDESA-SEVILLANA
Tarifa		*Nº ET Suministradora*	
Pot. contratada	5196	*Cánon alquiler*	

Líneas y puntos de luz

Líneas eléctricas	4	*Puntos luz*	26
Luminarias	26	*Pot. nominal lamp.*	6500 W (Suma lámparas)

Ubicación en el plano y foto

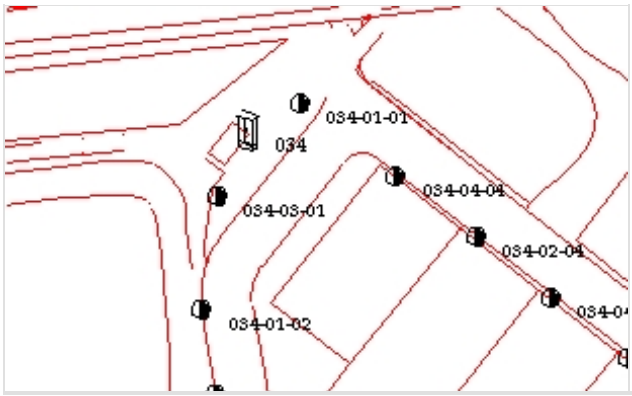



POLIGONO CARRION

CM-1 C/ CANTEROS

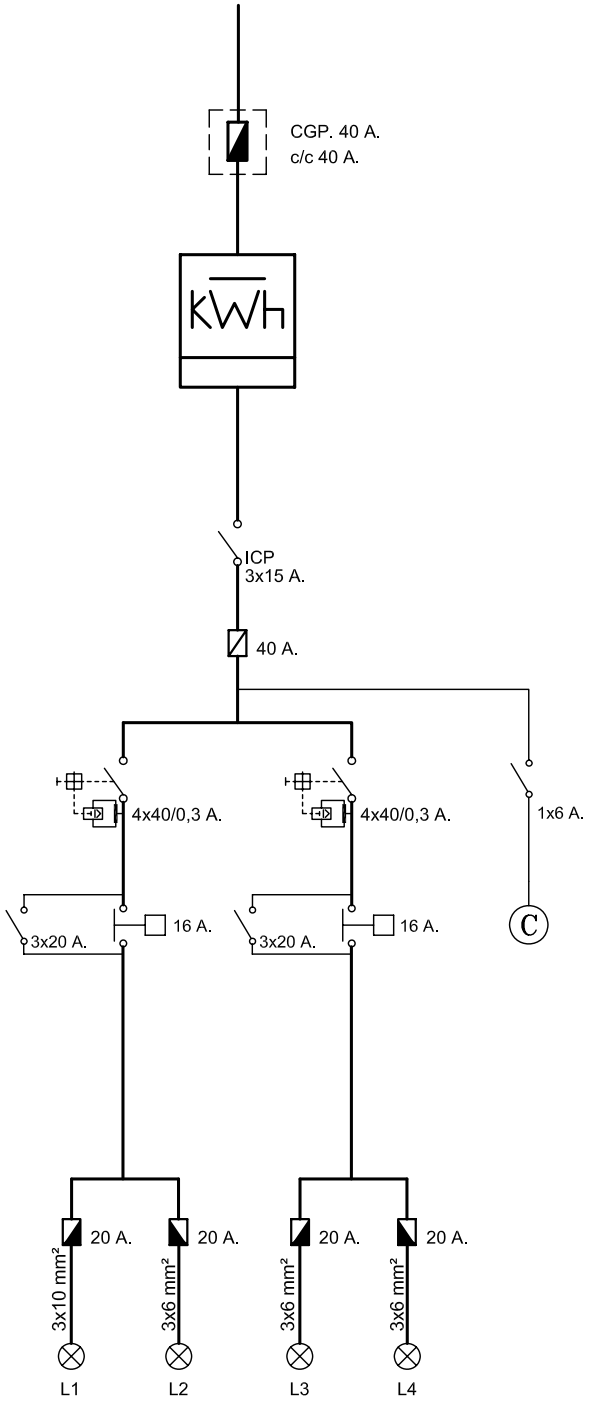

endesa

Referencia contrato: 010473598514

CONDICIONES PARTICULARES DEL CONTRATO DE SUMINISTRO DE ENERGÍA ELÉCTRICA

DATOS DEL CLIENTE (TITULAR DE LA PÓLIZA DE SUMINISTRO)

Apellidos / Razón social	AYTO DE MERIDA			Nombre	
Tipo de documento (NIF, CIF, CIF Internacional, Pasaporte)		I		Nº	P0608300J
CNAE	8411	Actividad principal			
Dirección	ESPAÑA	1	Escalera / Piso / Puerta		
Código Postal - Localidad	06800 - MERIDA		Provincia	BADAJOZ	
Teléfono primario	924380100	Teléfono secundario		Teléfono móvil	
Fax		E-mail		Idioma	ESPAÑOL

DATOS DE CONTACTO (envío de facturas y otras comunicaciones, sólo si son distintos de Datos del Cliente)

Apellidos / Razón social	AYTO DE MERIDA			Nombre	
Dirección			Escalera / Piso / Puerta		
Código Postal - Localidad	MERIDA		Provincia		
Teléfono primario	924380100	Teléfono secundario		Teléfono móvil	
Fax		E-mail		Idioma	ESPAÑOL

CONDICIONES TÉCNICO – ECONÓMICAS

DATOS DEL PUNTO DE SUMINISTRO

Tipo vía	CR	Vía	NACIONAL V		Nº		Escalera		Piso	
Puerta		Letra		Aclaratorio dirección	NAV-CARILAR					
Localidad	MERIDA		Provincia	BADAJOZ		Código postal	06800			

Código universal del Punto de Suministro	Empresa Distribuidora	Tensión Nominal de suministro	
ES0031101824455001NE0F	ENDESA DISTRIBUCION ELECTRICA SL	400	V
Referencia Catastral			

TARIFA APLICABLE (Régimen legal aplicable a Tarifa último Recurso)

Tarifa	20DHA	Potencia contratada (kW):	Punta		Llano	5,196	Valle	

PRODUCTO CONTRATADO CON ENDESA ENERGÍA XXI S.L. (UNIPERSONAL)

Producto	TURDH	Alquiler equipo medida	

DATOS DE PAGO (Sólo se indican cuando son diferentes a los que se especifican en Datos del Cliente)

Apellidos / Razón social					Nombre			NIF	
Entidad financiera		Sucursal		DC		Cuenta			

Las presentes Condiciones Particulares, así como las Condiciones Generales que se encuentran al dorso del presente documento, han sido leídas por el Cliente, quién estando conforme con el contenido de las mismas, las suscribe y firma. El cliente declara igualmente que los datos y la información reflejada en el presente documento son completos y veraces, disponiendo en todo caso de capacidad, representación suficiente y/o autorización expresa tanto para contratar como para hacer uso de la citada información, autorizando a Endesa Energía XXI S.L. (Unipersonal) a efectuar las comprobaciones sobre los mismos así como de la existencia de posible deuda por cualquier concepto.

En Madrid

Fecha

Firma Cliente

Endesa Energía XXI S.L. (Unipersonal)

María Teresa González
Directora de Atención al Cliente

Ejemplar para el cliente

Endesa Energía XXI S.L. (Unipersonal) Inscrita en el Registr bantil de Madrid en el Tomo 16095, Libro 0, Folio 121, Sección 8, Hoja M-272511 F. 882846825

CUADRO DE MANDO C035

Ficha Inventario Cuadro C035

AYUNTAMIENTO DE MERIDA

Datos Generales

Código	035	*Descripción*	PLANTONAL DE VERA
Calle	Camino del Peral		

Sistema de Funcionamiento

Disp. Encendido	Orbis Inca QRD	*Protecciones*	3 (4x63)A, 300mA
Disp. Ahorro	Regulador de tensión	*Contador*	Integral
Ahorro	0 %	*Núm. Serie Cont.*	073313883
Pot. Regulador	15 KVA	*Protecciones de salida*	9 TERMICOS
Fabricante Regulador			

Datos eléctricos

Pot. Nominal	10900 W	*Factor de potencia*	-0,86
Intensidad por fase	R24 /S21,4 /T26	*Tensión*	Trifásica + neutro (400/230V)

Características del armario

Tipo de armario	INDEFINIDO	*Dimensiones*	1270x1250x300 mm
Instalación	Adosado a CT	*Material*	Poliéster
Observaciones	NO TC / NO PTO LUZ		

Datos de Compañía

Nº póliza	010473534099	*Compañía eléctrica*	ENDESA - SEVILLANA
Tarifa		*Nº ET Suministradora*	
Pot. contratada	6090	*Cánon alquiler*	

Líneas y puntos de luz

Líneas eléctricas	5	*Puntos luz*	92
Luminarias	94	*Pot. nominal lamp.*	10900 W (Suma lámparas)

Ubicación en el plano y foto





PLANTONAL DE VERA

CM-1

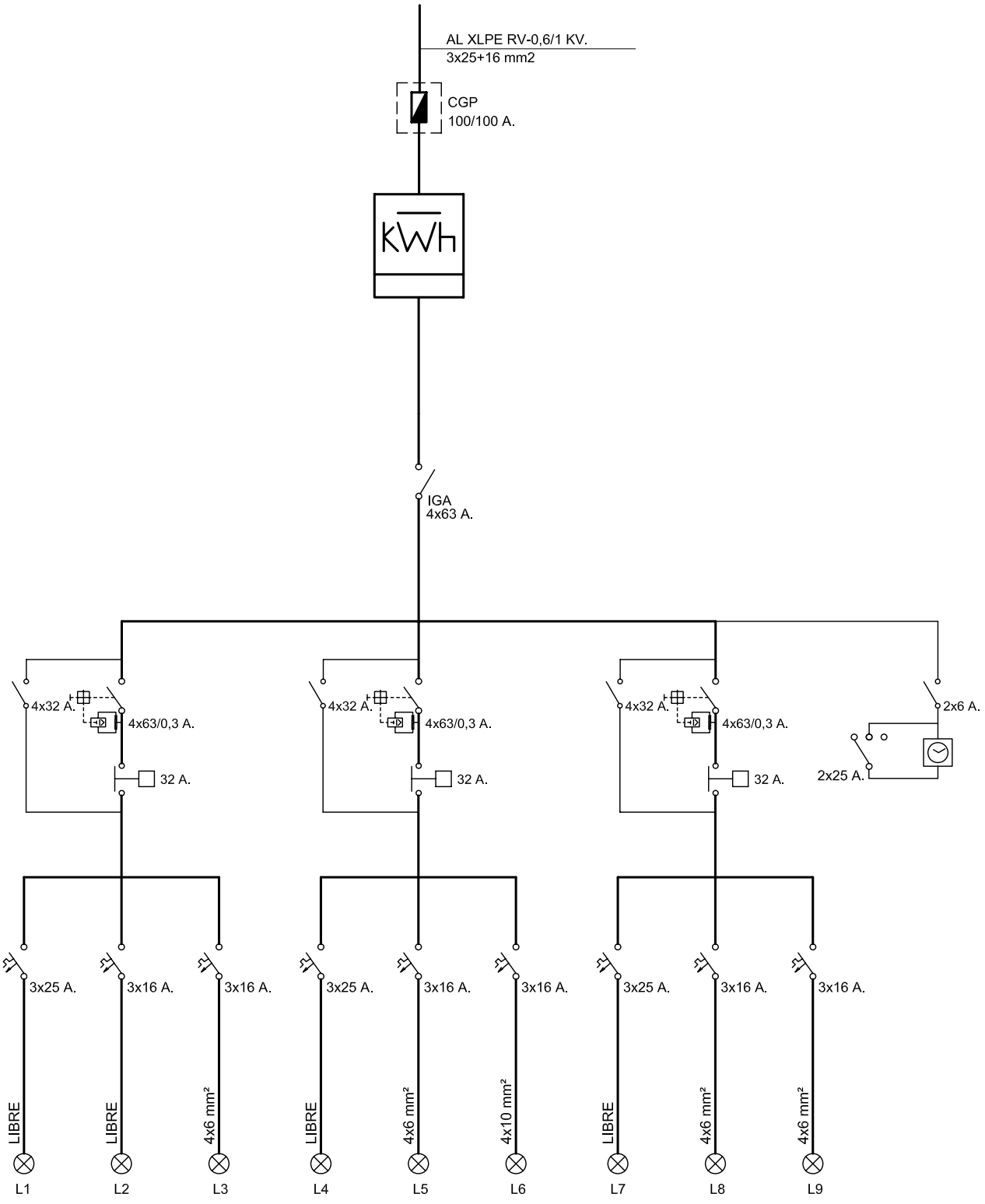

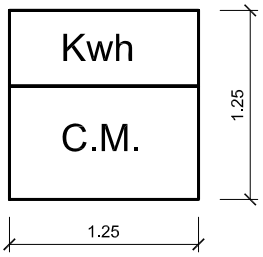

endesa

Referencia contrato: 010473534099

CONDICIONES PARTICULARES DEL CONTRATO DE SUMINISTRO DE ENERGÍA ELÉCTRICA

DATOS DEL CLIENTE (TITULAR DE LA PÓLIZA DE SUMINISTRO)

Apellidos / Razón social	AYTO DE MERIDA			Nombre	
Tipo de documento (NIF, CIF, CIF Internacional, Pasaporte)		I		Nº	P0608300J
CNAE	8411	Actividad principal			
Dirección	ESPAÑA	1		Escalera / Piso / Puerta	
Código Postal - Localidad	06800 - MERIDA			Provincia	BADAJOZ
Teléfono primario	924380100	Teléfono secundario		Teléfono móvil	
Fax		E-mail		Idioma	ESPAÑOL

DATOS DE CONTACTO (envío de facturas y otras comunicaciones, sólo si son distintos de Datos del Cliente)

Apellidos / Razón social	AYTO DE MERIDA			Nombre	
Dirección				Escalera / Piso / Puerta	
Código Postal - Localidad	MERIDA			Provincia	
Teléfono primario	924380100	Teléfono secundario		Teléfono móvil	
Fax		E-mail		Idioma	ESPAÑOL

CONDICIONES TÉCNICO – ECONÓMICAS

DATOS DEL PUNTO DE SUMINISTRO

Tipo vía		Vía	FRANCIA		Nº		Escalera		Piso	
Puerta		Letra		Aclaratorio dirección						
Localidad	MERIDA		Provincia	BADAJOZ		Código postal	06800			

Código universal del Punto de Suministro	Empresa Distribuidora	Tensión Nominal de suministro	
ES0031101605388001MH0F	ENDESA DISTRIBUCION ELECTRICA SL	400	V
Referencia Catastral	8617137QD2081N0001GA		

TARIFA APLICABLE (Régimen legal aplicable a Tarifa último Recurso)

Tarifa	20DHA	Potencia contratada (kW):	Punta		Llano	6,09	Valle	

PRODUCTO CONTRATADO CON ENDESA ENERGÍA XXI S.L. (UNIPERSONAL)

Producto	TURDH	Alquiler equipo medida	

DATOS DE PAGO (Sólo se indican cuando son diferentes a los que se especifican en Datos del Cliente)

Apellidos / Razón social					Nombre			NIF	
Entidad financiera		Sucursal		DC		Cuenta			

Las presentes Condiciones Particulares, así como las Condiciones Generales que se encuentran al dorso del presente documento, han sido leídas por el Cliente, quién estando conforme con el contenido de las mismas, las suscribe y firma. El cliente declara igualmente que los datos y la información reflejada en el presente documento son completos y veraces, disponiendo en todo caso de capacidad, representación suficiente y/o autorización expresa tanto para contratar como para hacer uso de la citada información, autorizando a Endesa Energía XXI S.L. (Unipersonal) a efectuar las comprobaciones sobre los mismos así como de la existencia de posible deuda por cualquier concepto.

En Madrid

Fecha

Firma Cliente

Endesa Energía XXI S.L. (Unipersonal)

María Teresa González
Directora de Atención al Cliente

Ejemplar para el cliente

Endesa Energía XXI S.L. (Unipersonal) Inscrita en el Registro Mercantil de Madrid en el Tomo 16095, Libro 0, Folio 121, Sección 8, Hoja M-2725 F. B82846825

CUADRO DE MANDO C036

Ficha Inventario Cuadro C036

AYUNTAMIENTO DE MERIDA

Datos Generales

Código	036	*Descripción*	BARRIADA TRES CASAS
Calle	Francia		

Sistema de Funcionamiento

Disp. Encendido	Fotocélula	*Protecciones*	2 (4x25)A, 300mA
Disp. Ahorro		*Contador*	Integral
Ahorro		*Núm. Serie Cont.*	07089022082
Pot. Regulador		*Protecciones de salida*	6 TERMICOS
Fabricante Regulador			

Datos eléctricos

Pot. Nominal	5750 W	*Factor de potencia*	0,83
Intensidad por fase	R7,4 /S16,6 /T4,8	*Tensión*	Trifásica + neutro (400/230V)

Características del armario

Tipo de armario	INDEFINIDO	*Dimensiones*	750x750x250 mm
Instalación	S/bancada fab. ladrillo	*Material*	Poliéster
Observaciones	NO TC / NO PTO LUZ		

Datos de Compañía

Nº póliza	010473533758	*Compañía eléctrica*	ENDESA-SEVILLANA
Tarifa		*Nº ET Suministradora*	
Pot. contratada	5196 W	*Cánon alquiler*	

Líneas y puntos de luz

Líneas eléctricas	3	*Puntos luz*	32
Luminarias	32	*Pot. nominal lamp.*	5750 W (Suma lámparas)

Ubicación en el plano y foto





BDA. LAS 3 CASAS

CM-1. C/ FRANCIA

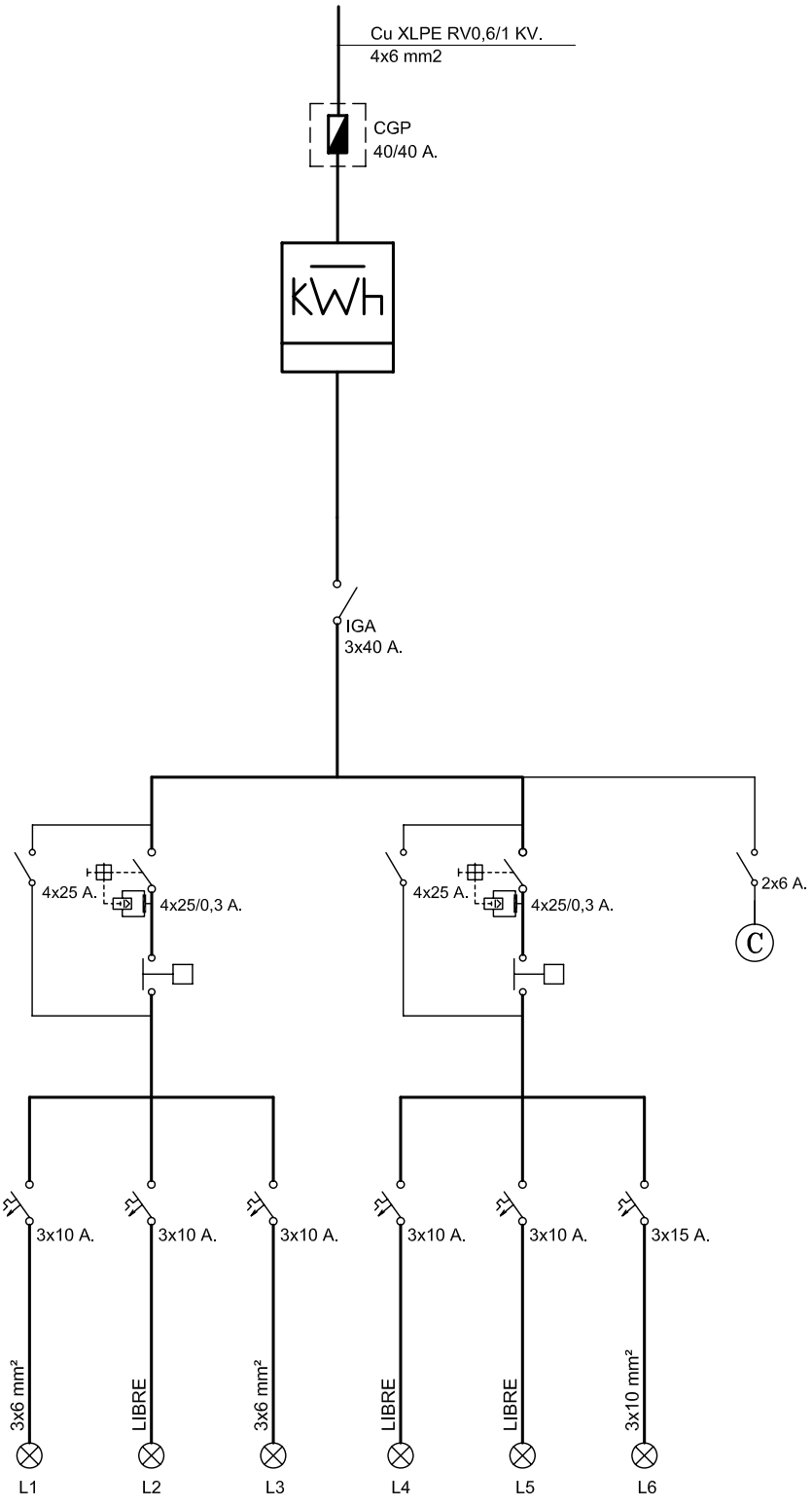

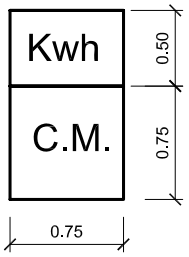

endesa

Referencia contrato: 010473533758

CONDICIONES PARTICULARES DEL CONTRATO DE SUMINISTRO DE ENERGÍA ELÉCTRICA

DATOS DEL CLIENTE (TITULAR DE LA PÓLIZA DE SUMINISTRO)

Apellidos / Razón social	AYTO DE MERIDA			Nombre	
Tipo de documento (NIF, CIF, CIF Internacional, Pasaporte)		I		Nº	P0608300J
CNAE	8411	Actividad principal			
Dirección	ESPAÑA 1		Escalera / Piso / Puerta		
Código Postal - Localidad	06800 - MERIDA		Provincia	BADAJOZ	
Teléfono primario	924380100	Teléfono secundario		Teléfono móvil	
Fax		E-mail		Idioma	ESPAÑOL

DATOS DE CONTACTO (envío de facturas y otras comunicaciones, sólo si son distintos de Datos del Cliente)

Apellidos / Razón social	AYTO DE MERIDA			Nombre	
Dirección			Escalera / Piso / Puerta		
Código Postal - Localidad	MERIDA		Provincia		
Teléfono primario	924380100	Teléfono secundario		Teléfono móvil	
Fax		E-mail		Idioma	ESPAÑOL

CONDICIONES TÉCNICO – ECONÓMICAS

DATOS DEL PUNTO DE SUMINISTRO

Tipo vía	CR	Vía	DON ALVARO	Nº	3	Escalera		Piso	
Puerta		Letra		Aclaratorio dirección					
Localidad	MERIDA		Provincia	BADAJOZ		Código postal	06800		

Código universal del Punto de Suministro	Empresa Distribuidora	Tensión Nominal de suministro	
ES0031101613133001RK0F	ENDESA DISTRIBUCION ELECTRICA SL	400	V
Referencia Catastral	8617137QD2081N0001GA		

TARIFA APLICABLE (Régimen legal aplicable a Tarifa último Recurso)

Tarifa	20DHA	Potencia contratada (kW):	Punta		Llano	5,196	Valle	

PRODUCTO CONTRATADO CON ENDESA ENERGÍA XXI S.L. (UNIPERSONAL)

Producto	TURDH	Alquiler equipo medida	

DATOS DE PAGO (Sólo se indican cuando son diferentes a los que se especifican en Datos del Cliente)

Apellidos / Razón social					Nombre			NIF	
Entidad financiera		Sucursal		DC		Cuenta			

Las presentes Condiciones Particulares, así como las Condiciones Generales que se encuentran al dorso del presente documento, han sido leídas por el Cliente, quién estando conforme con el contenido de las mismas, las suscribe y firma. El cliente declara igualmente que los datos y la información reflejada en el presente documento son completos y veraces, disponiendo en todo caso de capacidad, representación suficiente y/o autorización expresa tanto para contratar como para hacer uso de la citada información, autorizando a Endesa Energía XXI S.L. (Unipersonal) a efectuar las comprobaciones sobre los mismos así como de la existencia de posible deuda por cualquier concepto.

En Madrid

Fecha | Firma Cliente | Endesa Energía XXI S.L. (Unipersonal)

María Teresa González
Directora de Atención al Cliente

Ejemplar para el cliente

Endesa Energía XXI S.L. (Unipersonal) Inscrita en el Regist[illegible]canill de Madrid en el Tomo 16095, Libro 0, Folio 121, Sección 8, Hoja M-2725[illegible] F. B82846825

CUADRO DE MANDO C037

Ficha Inventario Cuadro C037

AYUNTAMIENTO DE MERIDA

Datos Generales

Código	037	*Descripción*	POLIGONO IND. ALBARREGAS
Calle	Camino Viejo de Mirandilla		

Sistema de Funcionamiento

Disp. Encendido	Astro Nova	*Protecciones*	Diferenciales 300mA
Disp. Ahorro	Regulador de tensión	*Contador*	Integral
Ahorro	16 %	*Núm. Serie Cont.*	073313836
Pot. Regulador	15 KVA	*Protecciones de salida*	6 TERMICOS 4x25A
Fabricante Regulador	INGEQUR LUMITER BASI		

Datos eléctricos

Pot. Nominal	8720 W	*Factor de potencia*	0,89
Intensidad por fase	R19,8 /S14,8 /T24	*Tensión*	Trifásica + neutro (400/230V)

Características del armario

Tipo de armario	INDEFINIDO	*Dimensiones*	750x750x250 mm
Instalación	S/bancada fab. ladrillo	*Material*	Poliéster
Observaciones	NO TC / NO PTO LUZ		

Datos de Compañía

Nº póliza	010473609487	*Compañía eléctrica*	ENDESA-SEVILLANA
Tarifa		*Nº ET Suministradora*	
Pot. contratada	10392	*Cánon alquiler*	

Líneas y puntos de luz

Líneas eléctricas	6	*Puntos luz*	45
Luminarias	57	*Pot. nominal lamp.*	8720 W (Suma lámparas)

Ubicación en el plano y foto





POLIGONO ALBARREGAS

CM-1

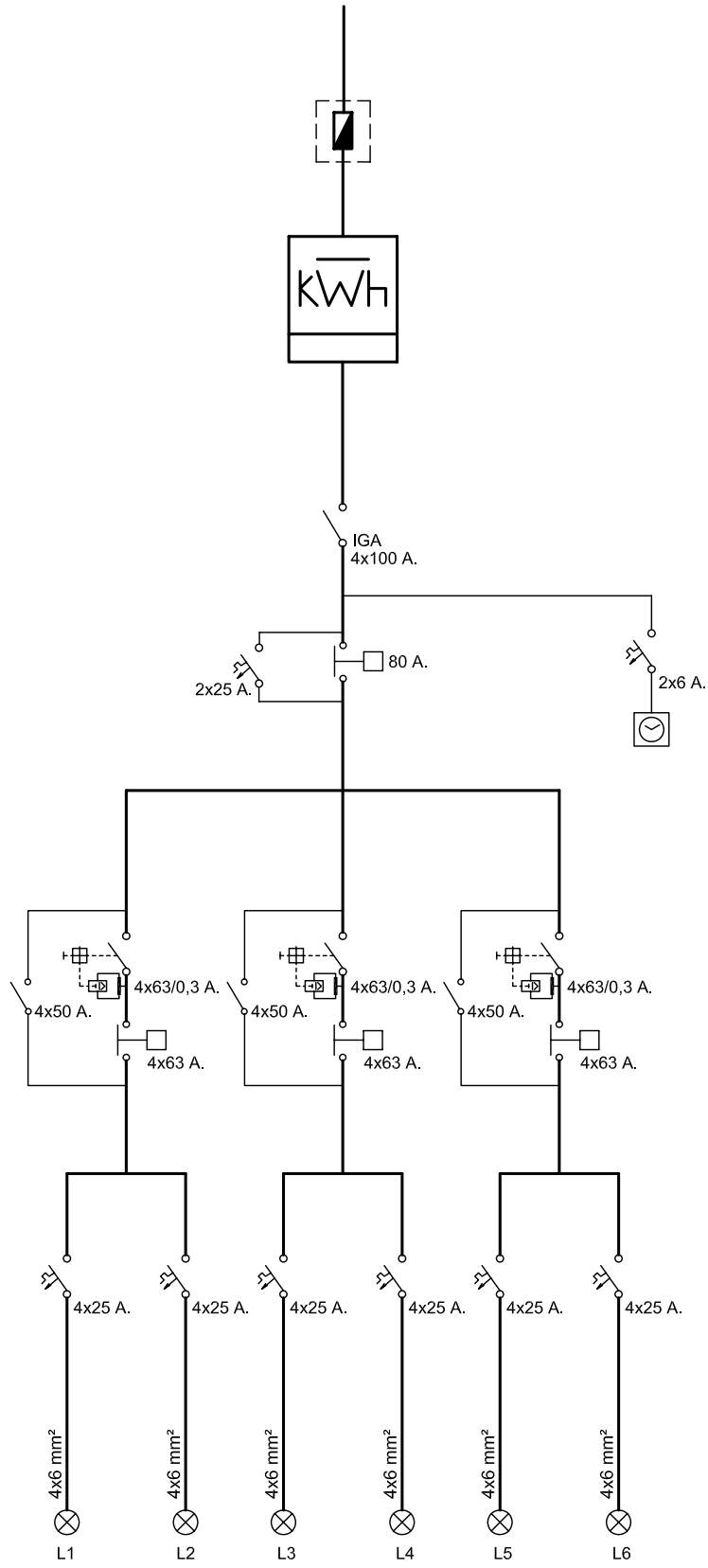

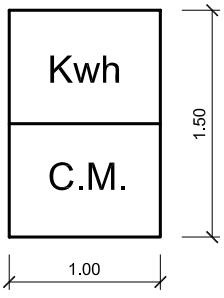

endesa

Referencia contrato: 010473609487

CONDICIONES PARTICULARES DEL CONTRATO DE SUMINISTRO DE ENERGÍA ELÉCTRICA

DATOS DEL CLIENTE (TITULAR DE LA PÓLIZA DE SUMINISTRO)

Apellidos / Razón social	AYTO DE MERIDA				Nombre		
Tipo de documento (NIF, CIF, CIF Internacional, Pasaporte)		I			Nº	P0608300J	
CNAE	8411	Actividad principal					
Dirección	ESPAÑA	1		Escalera / Piso / Puerta			
Código Postal - Localidad	06800 - MERIDA			Provincia	BADAJOZ		
Teléfono primario	924380100	Teléfono secundario			Teléfono móvil		
Fax		E-mail			Idioma	ESPAÑOL	

DATOS DE CONTACTO (envío de facturas y otras comunicaciones, sólo si son distintos de Datos del Cliente)

Apellidos / Razón social	AYTO DE MERIDA				Nombre		
Dirección				Escalera / Piso / Puerta			
Código Postal - Localidad	MERIDA			Provincia			
Teléfono primario	924380100	Teléfono secundario			Teléfono móvil		
Fax		E-mail			Idioma	ESPAÑOL	

CONDICIONES TÉCNICO – ECONÓMICAS

DATOS DEL PUNTO DE SUMINISTRO

Tipo vía	PG	Vía	ALBARREGAS	Nº		Escalera		Piso	
Puerta		Letra		Aclaratorio dirección	S/N				
Localidad	MERIDA		Provincia	BADAJOZ		Código postal	06800		

Código universal del Punto de Suministro	Empresa Distribuidora	Tensión Nominal de suministro	
ES0031101613339005BZ0F	ENDESA DISTRIBUCION ELECTRICA SL	400	V
Referencia Catastral	8617137QD2081N0001GA		

TARIFA APLICABLE (Régimen legal aplicable a Tarifa último Recurso)

Tarifa	20DHA	Potencia contratada (kW):	Punta		Llano	10,392	Valle	

PRODUCTO CONTRATADO CON ENDESA ENERGÍA XXI S.L. (UNIPERSONAL)

Producto	TURDH	Alquiler equipo medida	

DATOS DE PAGO (Sólo se indican cuando son diferentes a los que se especifican en Datos del Cliente)

Apellidos / Razón social				Nombre		NIF	
Entidad financiera		Sucursal		DC		Cuenta	

Las presentes Condiciones Particulares, así como las Condiciones Generales que se encuentran al dorso del presente documento, han sido leídas por el Cliente, quién estando conforme con el contenido de las mismas, las suscribe y firma. El cliente declara igualmente que los datos y la información reflejada en el presente documento son completos y veraces, disponiendo en todo caso de capacidad, representación suficiente y/o autorización expresa tanto para contratar como para hacer uso de la citada información, autorizando a Endesa Energía XXI S.L. (Unipersonal) a efectuar las comprobaciones sobre los mismos así como de la existencia de posible deuda por cualquier concepto.

En Madrid

Fecha | Firma Cliente | Endesa Energía XXI S.L. (Unipersonal)

María Teresa González
Directora de Atención al Cliente

Ejemplar para el cliente

Endesa Energía XXI S.L. (Unipersonal) Inscrita en el Regist... tantil de Madrid en el Tomo 16095, Libro 0, Folio 121, Sección 8, Hoja M-2725 ...F. B82846825

CUADRO DE MANDO C038

Ficha Inventario Cuadro C038

AYUNTAMIENTO DE MERIDA

Datos Generales

Código	038	*Descripción*	POLIGONO IND. EL PRADO
Calle	Las Palmas		

Sistema de Funcionamiento

Disp. Encendido	Urbilux	*Protecciones*	6 VIGI C60 4x10
Disp. Ahorro	Regulador de tensión	*Contador*	Integral
Ahorro	20 %	*Núm. Serie Cont.*	073303033
Pot. Regulador	45 KVA	*Protecciones de salida*	6 TERMICOS 4x10
Fabricante Regulador	INGEQUR LUMITER		

Datos eléctricos

Pot. Nominal	19100 W	*Factor de potencia*	0,94
Intensidad por fase	R27,8 /S27,2 /T18,4	*Tensión*	Trifásica + neutro (400/230V)

Características del armario

Tipo de armario	ARELSA 01	*Dimensiones*	1320x1700x400 mm
Instalación	S/bancada fab. ladrillo	*Material*	Acero galvanizado
Observaciones	SI TC / SI PTO LUZ		

Datos de Compañía

Nº póliza	010473571972	*Compañía eléctrica*	ENDESA-SEVILLANA
Tarifa		*Nº ET Suministradora*	
Pot. contratada	27713 W	*Cánon alquiler*	

Líneas y puntos de luz

Líneas eléctricas	5	*Puntos luz*	78
Luminarias	78	*Pot. nominal lamp.*	19100 W (Suma lámparas)

Ubicación en el plano y foto

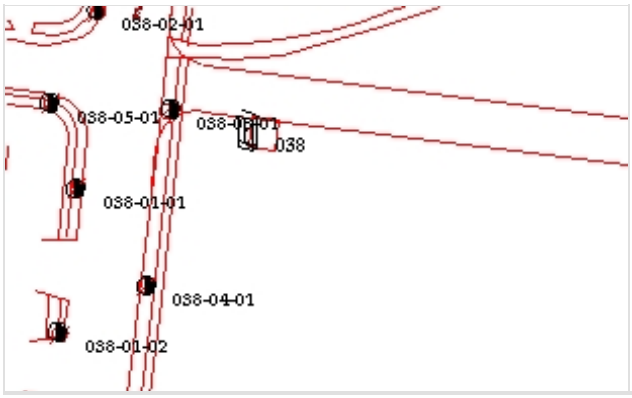



POL. IND. EL PRADO

CM-1. C/ LAS PALMAS

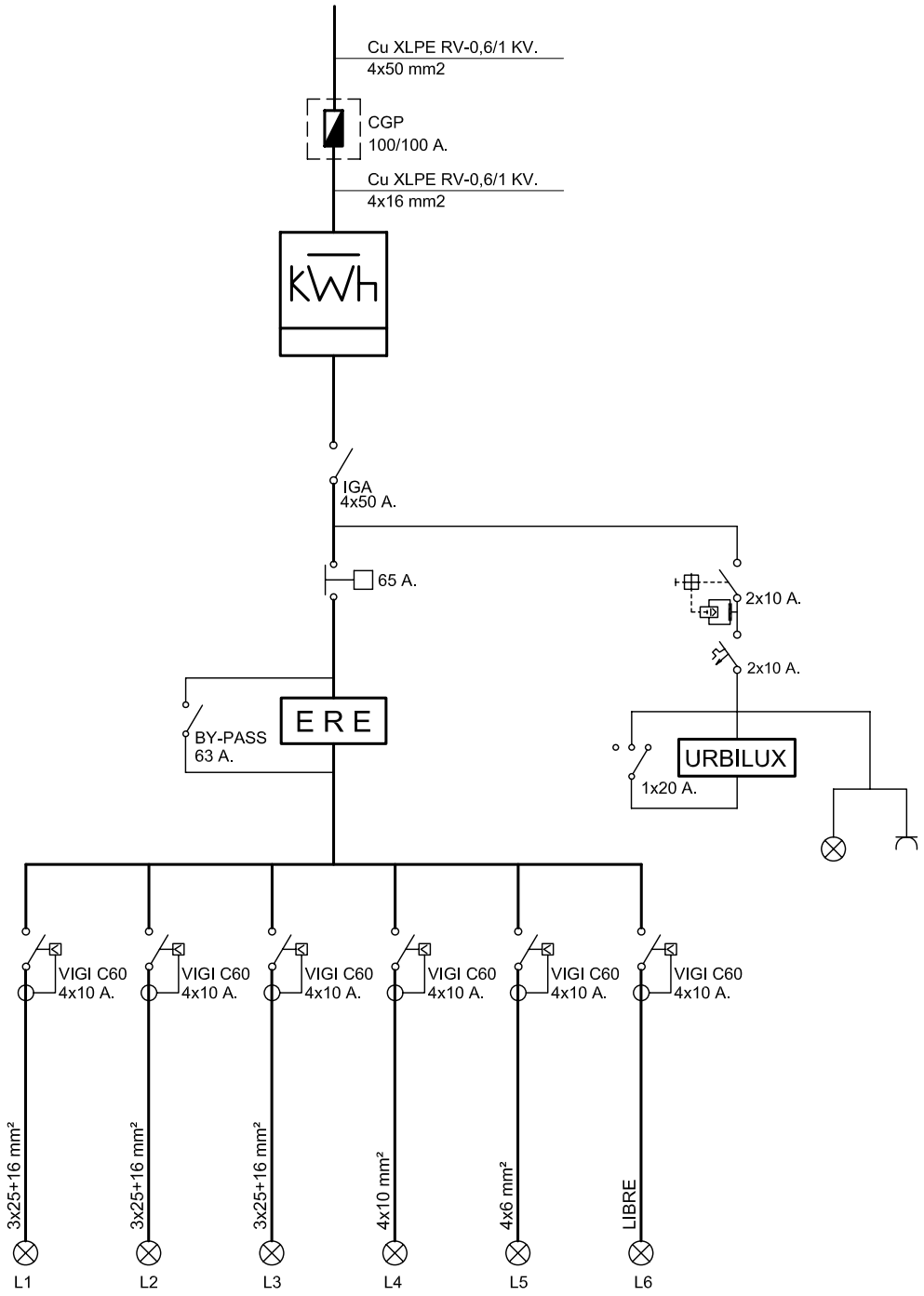

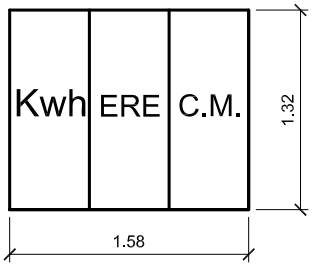

endesa

Referencia contrato: 010473571972

CONDICIONES PARTICULARES DEL CONTRATO DE SUMINISTRO DE ENERGÍA ELÉCTRICA

DATOS DEL CLIENTE (TITULAR DE LA PÓLIZA DE SUMINISTRO)

Apellidos / Razón social	AYTO DE MERIDA			Nombre	
Tipo de documento (NIF, CIF, CIF Internacional, Pasaporte)		I		Nº	P0608300J
CNAE	8411	Actividad principal			
Dirección	ESPAÑA	1	Escalera / Piso / Puerta		
Código Postal - Localidad	06800 - MERIDA		Provincia	BADAJOZ	
Teléfono primario	924380100	Teléfono secundario		Teléfono móvil	
Fax		E-mail		Idioma	ESPAÑOL

DATOS DE CONTACTO (envío de facturas y otras comunicaciones, sólo si son distintos de Datos del Cliente)

Apellidos / Razón social	AYTO DE MERIDA			Nombre	
Dirección			Escalera / Piso / Puerta		
Código Postal - Localidad	MERIDA		Provincia		
Teléfono primario	924380100	Teléfono secundario		Teléfono móvil	
Fax		E-mail		Idioma	ESPAÑOL

CONDICIONES TÉCNICO – ECONÓMICAS

DATOS DEL PUNTO DE SUMINISTRO

Tipo vía		Vía	LAS PALMAS		Nº		Escalera		Piso	
Puerta		Letra		Aclaratorio dirección	C.T. N.1					
Localidad	MERIDA		Provincia	BADAJOZ		Código postal	06800			

Código universal del Punto de Suministro	Empresa Distribuidora	Tensión Nominal de suministro	
ES0031101613185001PH0F	ENDESA DISTRIBUCION ELECTRICA SL	400	V
Referencia Catastral	8617137QD2081N0001GA		

TARIFA APLICABLE (Régimen legal aplicable a Tarifa último Recurso)

Tarifa	3.0A	Potencia contratada (kW):	Punta	27,713	Llano	27,713	Valle	27,713

PRODUCTO CONTRATADO CON ENDESA ENERGÍA XXI S.L. (UNIPERSONAL)

Producto	3.0.2	Alquiler equipo medida	

DATOS DE PAGO (Sólo se indican cuando son diferentes a los que se especifican en Datos del Cliente)

Apellidos / Razón social					Nombre			NIF	
Entidad financiera		Sucursal		DC		Cuenta			

Las presentes Condiciones Particulares, así como las Condiciones Generales que se encuentran al dorso del presente documento, han sido leídas por el Cliente, quién estando conforme con el contenido de las mismas, las suscribe y firma. El cliente declara igualmente que los datos y la información reflejada en el presente documento son completos y veraces, disponiendo en todo caso de capacidad, representación suficiente y/o autorización expresa tanto para contratar como para hacer uso de la citada información, autorizando a Endesa Energía XXI S.L. (Unipersonal) a efectuar las comprobaciones sobre los mismos así como de la existencia de posible deuda por cualquier concepto.

En Madrid

Fecha | Firma Cliente | Endesa Energía XXI S.L. (Unipersonal)

María Teresa González
Directora de Atención al Cliente

Ejemplar para el cliente

Endesa Energía XXI S.L. (Unipersonal) Inscrita en el Registro Mercantil de Madrid en el Tomo 16095, Libro 0, Folio 121, Sección 8, Hoja M-27259 - C.I.F.: B82846825

CUADRO DE MANDO C039

Ficha Inventario Cuadro C039

AYUNTAMIENTO DE MERIDA

Datos Generales

Código	039	*Descripción*	POLIGONO IND. EL PRADO
Calle	Bilbao		

Sistema de Funcionamiento

Disp. Encendido	Urbilux	*Protecciones*	6 VIGI C60 4x10
Disp. Ahorro	Regulador de tensión	*Contador*	Integral
Ahorro	16 %	*Núm. Serie Cont.*	07093950285
Pot. Regulador	45 KVA	*Protecciones de salida*	6 TERMICOS 4x10A
Fabricante Regulador	INGEQUR LUMITER		

Datos eléctricos

Pot. Nominal	8650 W	*Factor de potencia*	0,91
Intensidad por fase	R15,6 /S12,8 /T8,8	*Tensión*	Trifásica + neutro (400/230V)

Características del armario

Tipo de armario	ARELSA 01	*Dimensiones*	1320x1700x400 mm
Instalación	S/bancada fab. ladrillo	*Material*	Acero galvanizado
Observaciones	SI TC / SI PTO LUZ		

Datos de Compañía

Nº póliza	010473571933	*Compañía eléctrica*	
Tarifa		*Nº ET Suministradora*	
Pot. contratada	10392 W	*Cánon alquiler*	

Líneas y puntos de luz

Líneas eléctricas	7	*Puntos luz*	45
Luminarias	45	*Pot. nominal lamp.*	8650 W (Suma lámparas)





POL. IND. EL PRADO

CM-2. C/ BILBAO

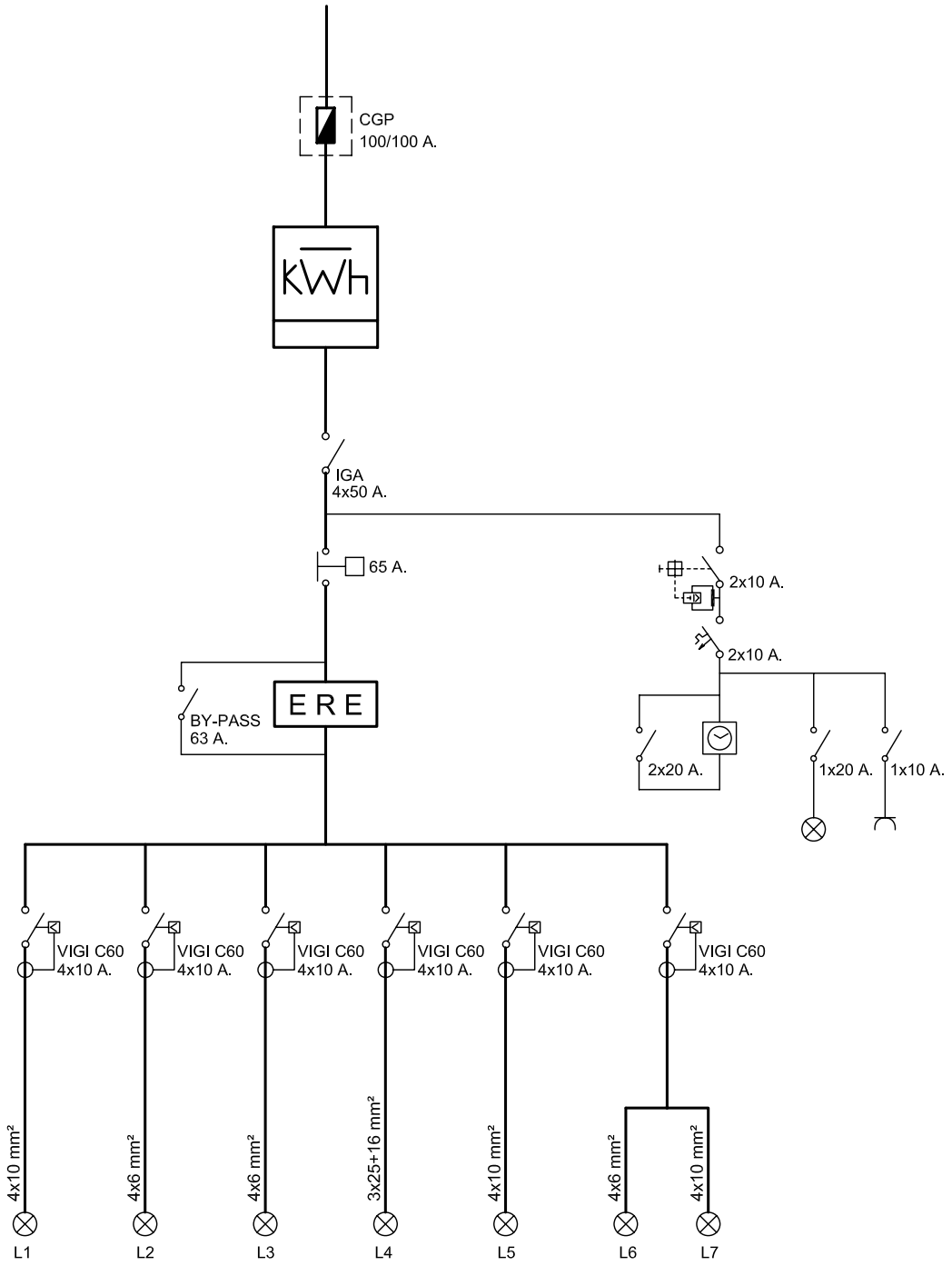

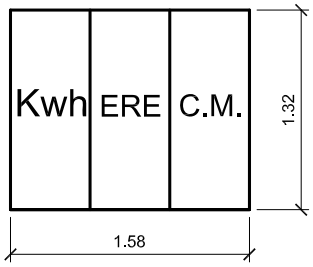

endesa

Referencia contrato: 010473571933

CONDICIONES PARTICULARES DEL CONTRATO DE SUMINISTRO DE ENERGÍA ELÉCTRICA

DATOS DEL CLIENTE (TITULAR DE LA PÓLIZA DE SUMINISTRO)

Apellidos / Razón social	AYTO DE MERIDA			Nombre	
Tipo de documento (NIF, CIF, CIF Internacional, Pasaporte)		I		Nº	P0608300J
CNAE	8411	Actividad principal			
Dirección	ESPAÑA	1		Escalera / Piso / Puerta	
Código Postal - Localidad	06800 - MERIDA			Provincia	BADAJOZ
Teléfono primario	924380100	Teléfono secundario		Teléfono móvil	
Fax		E-mail		Idioma	ESPAÑOL

DATOS DE CONTACTO (envío de facturas y otras comunicaciones, sólo si son distintos de Datos del Cliente)

Apellidos / Razón social	AYTO DE MERIDA			Nombre	
Dirección				Escalera / Piso / Puerta	
Código Postal - Localidad	MERIDA			Provincia	
Teléfono primario	924380100	Teléfono secundario		Teléfono móvil	
Fax		E-mail		Idioma	ESPAÑOL

CONDICIONES TÉCNICO – ECONÓMICAS

DATOS DEL PUNTO DE SUMINISTRO

Tipo vía		Vía	BILBAO	Nº		Escalera		Piso	
Puerta		Letra		Aclaratorio dirección	C.T. N. 2				
Localidad	MERIDA	Provincia	BADAJOZ	Código postal	06800				

Código universal del Punto de Suministro	Empresa Distribuidora	Tensión Nominal de suministro	
ES0031101857609001NM0F	ENDESA DISTRIBUCION ELECTRICA SL	400	V
Referencia Catastral	8617137QD2081N0001GA		

TARIFA APLICABLE (Régimen legal aplicable a Tarifa último Recurso)

Tarifa	20DHA	Potencia contratada (kW):	Punta		Llano	10,392	Valle	

PRODUCTO CONTRATADO CON ENDESA ENERGÍA XXI S.L. (UNIPERSONAL)

Producto	TURDH	Alquiler equipo medida	

DATOS DE PAGO (Sólo se indican cuando son diferentes a los que se especifican en Datos del Cliente)

Apellidos / Razón social				Nombre			NIF	
Entidad financiera		Sucursal		DC		Cuenta		

Las presentes Condiciones Particulares, así como las Condiciones Generales que se encuentran al dorso del presente documento, han sido leídas por el Cliente, quién estando conforme con el contenido de las mismas, las suscribe y firma. El cliente declara igualmente que los datos y la información reflejada en el presente documento son completos y veraces, disponiendo en todo caso de capacidad, representación suficiente y/o autorización expresa tanto para contratar como para hacer uso de la citada información, autorizando a Endesa Energía XXI S.L. (Unipersonal) a efectuar las comprobaciones sobre los mismos así como de la existencia de posible deuda por cualquier concepto.

En Madrid

Fecha

Firma Cliente

Endesa Energía XXI S.L. (Unipersonal)

María Teresa González
Directora de Atención al Cliente

Ejemplar para el cliente

Endesa Energía XXI S.L. (Unipersonal) Inscrita en el Registr cantil de Madrid en el Tomo 16095, Libro 0, Folio 121, Sección 8, Hoja M-2725 F. B82846825

CUADRO DE MANDO C040

Ficha Inventario Cuadro C040

AYUNTAMIENTO DE MERIDA

Datos Generales

Código	040	*Descripción*	POLIGONO IND. EL PRADO
Calle	Bilbao		

Sistema de Funcionamiento

Disp. Encendido	Fotocélula	*Protecciones*	NO DISPONE
Disp. Ahorro		*Contador*	Integral
Ahorro		*Núm. Serie Cont.*	073313838
Pot. Regulador		*Protecciones de salida*	FUSIBLES
Fabricante Regulador			

Datos eléctricos

Pot. Nominal	19800 W	*Factor de potencia*	0,85
Intensidad por fase	R22,77/S28,29/T18,86	*Tensión*	Trifásica + neutro (400/230V)

Características del armario

Tipo de armario	INDEFINIDO	*Dimensiones*	500x750x300 mm
Instalación	Adosado a CT	*Material*	Poliéster
Observaciones	NO TC / NO PTO LUZ		

Datos de Compañía

Nº póliza	010473571948	*Compañía eléctrica*	ENDESA-SEVILLANA
Tarifa		*Nº ET Suministradora*	
Pot. contratada	13856 W	*Cánon alquiler*	

Líneas y puntos de luz

Líneas eléctricas	4	*Puntos luz*	66
Luminarias	66	*Pot. nominal lamp.*	13700 W (Suma lámparas)





POL. IND. EL PRADO

CM-3. C/ BILBAO

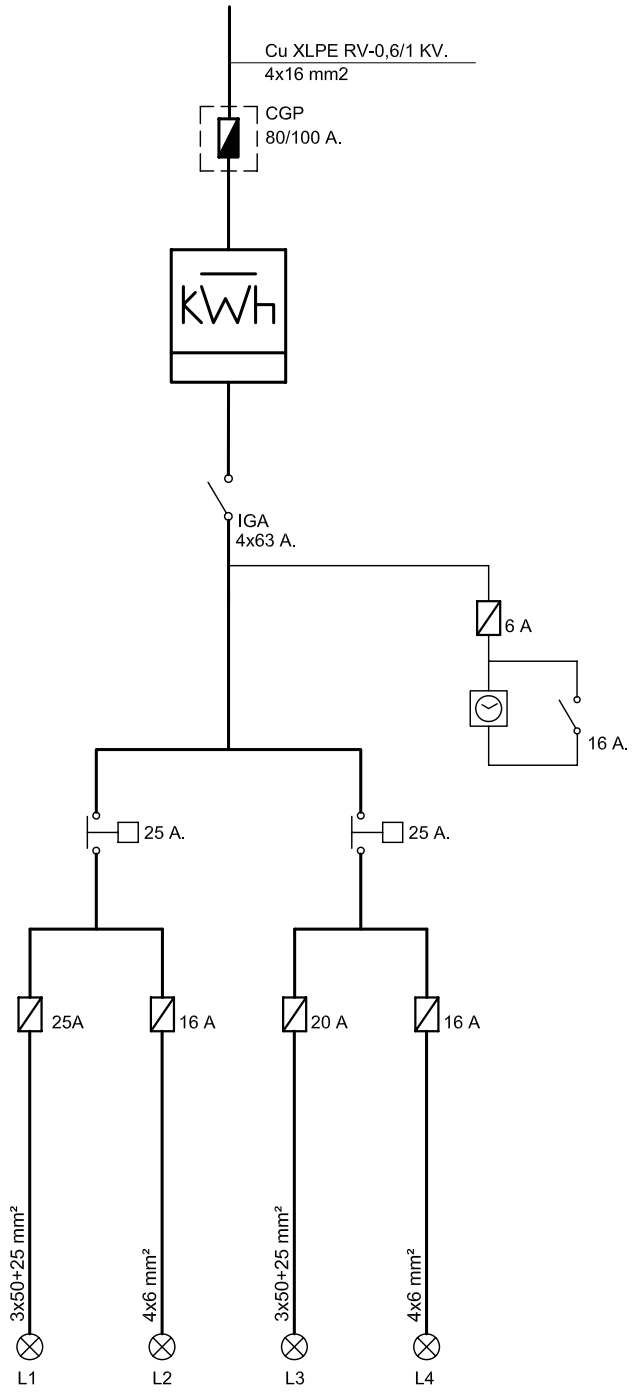

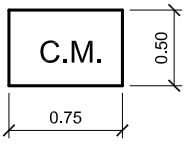

endesa

Referencia contrato: 010473571948

CONDICIONES PARTICULARES DEL CONTRATO DE SUMINISTRO DE ENERGÍA ELÉCTRICA

DATOS DEL CLIENTE (TITULAR DE LA PÓLIZA DE SUMINISTRO)

Apellidos / Razón social	AYTO DE MERIDA				Nombre		
Tipo de documento (NIF, CIF, CIF Internacional, Pasaporte)		I			Nº	P0608300J	
CNAE	8411	Actividad principal					
Dirección	ESPAÑA	1		Escalera / Piso / Puerta			
Código Postal - Localidad	06800 - MERIDA			Provincia	BADAJOZ		
Teléfono primario	924380100	Teléfono secundario			Teléfono móvil		
Fax		E-mail			Idioma	ESPAÑOL	

DATOS DE CONTACTO (envío de facturas y otras comunicaciones, sólo si son distintos de Datos del Cliente)

Apellidos / Razón social	AYTO DE MERIDA				Nombre		
Dirección				Escalera / Piso / Puerta			
Código Postal - Localidad	MERIDA			Provincia			
Teléfono primario	924380100	Teléfono secundario			Teléfono móvil		
Fax		E-mail			Idioma	ESPAÑOL	

CONDICIONES TÉCNICO – ECONÓMICAS

DATOS DEL PUNTO DE SUMINISTRO

Tipo vía		Vía	BILBAO		Nº		Escalera		Piso	
Puerta		Letra		Aclaratorio dirección	C.T. N. 3					
Localidad	MERIDA		Provincia	BADAJOZ		Código postal	06800			

Código universal del Punto de Suministro	Empresa Distribuidora	Tensión Nominal de suministro	
ES0031101857610001DQ0F	ENDESA DISTRIBUCION ELECTRICA SL	400	V
Referencia Catastral	8617137QD2081N0001GA		

TARIFA APLICABLE (Régimen legal aplicable a Tarifa último Recurso)

Tarifa	21DHA	Potencia contratada (kW):	Punta		Llano	13,856	Valle		

PRODUCTO CONTRATADO CON ENDESA ENERGÍA XXI S.L. (UNIPERSONAL)

Producto	301DH	Alquiler equipo medida	

DATOS DE PAGO (Sólo se indican cuando son diferentes a los que se especifican en Datos del Cliente)

Apellidos / Razón social					Nombre			NIF	
Entidad financiera		Sucursal		DC		Cuenta			

Las presentes Condiciones Particulares, así como las Condiciones Generales que se encuentran al dorso del presente documento, han sido leídas por el Cliente, quién estando conforme con el contenido de las mismas, las suscribe y firma. El cliente declara igualmente que los datos y la información reflejada en el presente documento son completos y veraces, disponiendo en todo caso de capacidad, representación suficiente y/o autorización expresa tanto para contratar como para hacer uso de la citada información, autorizando a Endesa Energía XXI S.L. (Unipersonal) a efectuar las comprobaciones sobre los mismos así como de la existencia de posible deuda por cualquier concepto.

En Madrid

Fecha

Firma Cliente

Endesa Energía XXI S.L. (Unipersonal)

María Teresa González
Directora de Atención al Cliente

Ejemplar para el cliente

Endesa Energía XXI S.L. (Unipersonal) Inscrita en el Registr ...ntil de Madrid en el Tomo 16095, Libro 0, Folio 121, Sección 8, Hoja M-272551 F. 882846825

CUADRO DE MANDO C041

Ficha Inventario Cuadro C041

AYUNTAMIENTO DE MERIDA

Datos Generales

Código	041	*Descripción*	POLIGONO IND. EL PRADO
Calle	Pamplona		

Sistema de Funcionamiento

Disp. Encendido	QRD Orbis	*Protecciones*	Diferenciales 300mA
Disp. Ahorro		*Contador*	Integral
Ahorro		*Núm. Serie Cont.*	073313802
Pot. Regulador		*Protecciones de salida*	FUSIBLES
Fabricante Regulador			

Datos eléctricos

Pot. Nominal	19800 W	*Factor de potencia*	0,52
Intensidad por fase	R28,2/S14,2/T37,2	*Tensión*	Trifásica + neutro (400/230V)

Características del armario

Tipo de armario	INDEFINIDO	*Dimensiones*	500x750x300 mm
Instalación	Adosado a CT	*Material*	Poliéster
Observaciones	NO TC / NO PTO LUZ		

Datos de Compañía

Nº póliza	010473571929	*Compañía eléctrica*	ENDESA-SEVILLANA
Tarifa		*Nº ET Suministradora*	
Pot. contratada	20785 W	*Cánon alquiler*	

Líneas y puntos de luz

Líneas eléctricas	5	*Puntos luz*	84
Luminarias	84	*Pot. nominal lamp.*	19800 W (Suma lámparas)

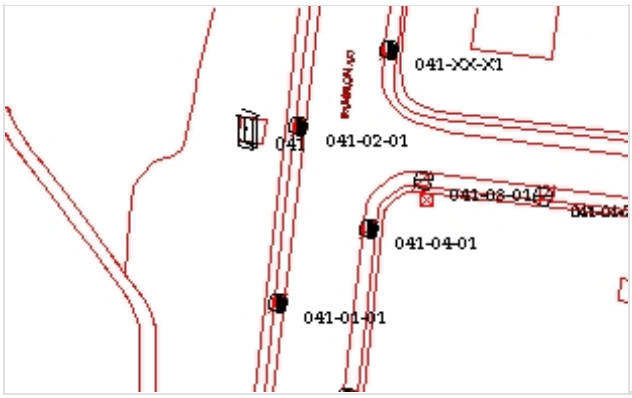



POL. IND. EL PRADO

CM-4. C/ PAMPLONA

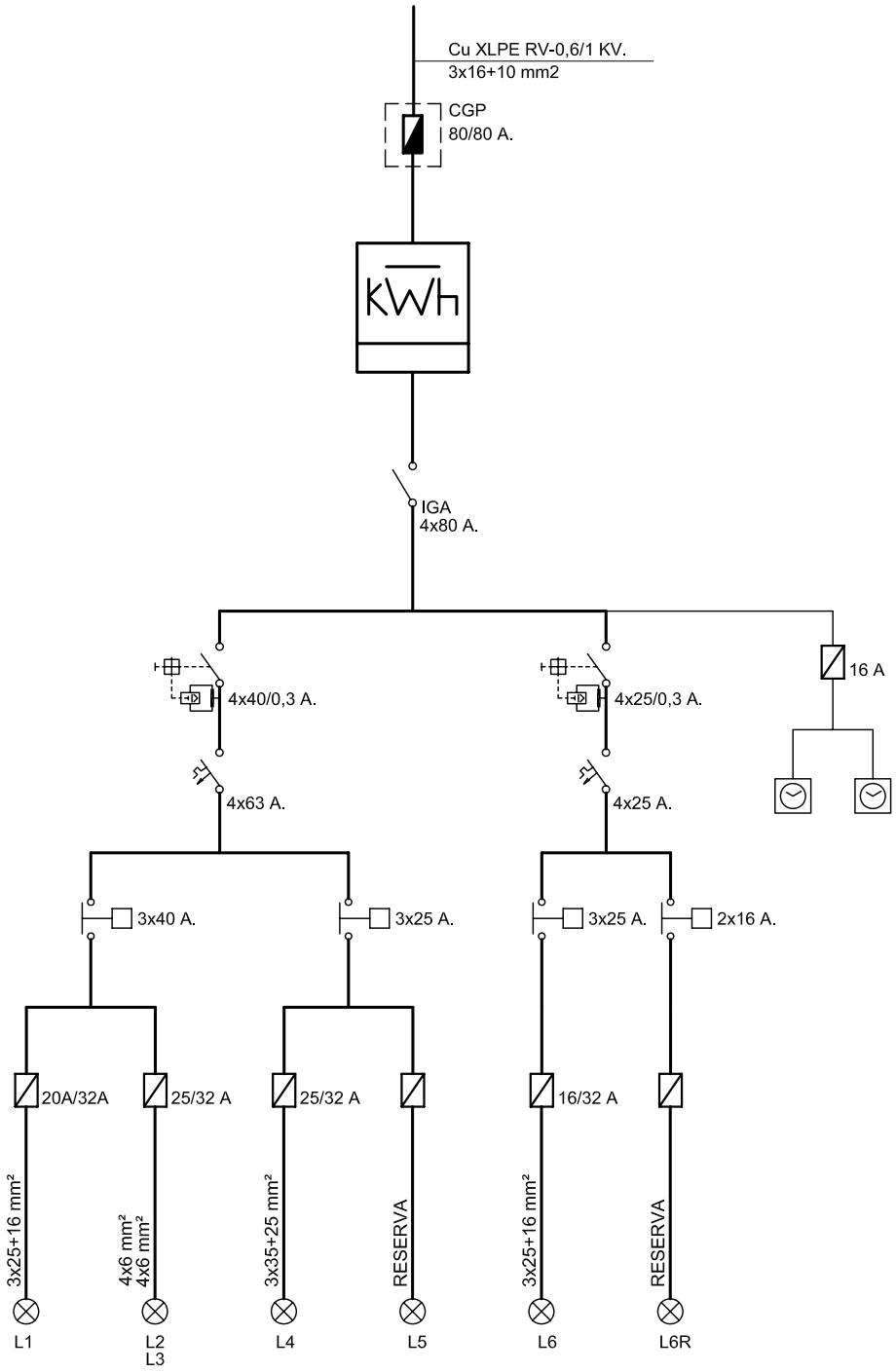

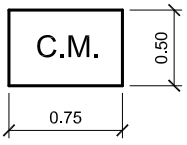

endesa

Referencia contrato: 010473571929

CONDICIONES PARTICULARES DEL CONTRATO DE SUMINISTRO DE ENERGÍA ELÉCTRICA

DATOS DEL CLIENTE (TITULAR DE LA PÓLIZA DE SUMINISTRO)

Apellidos / Razón social	AYTO DE MERIDA			Nombre	
Tipo de documento (NIF, CIF, CIF Internacional, Pasaporte)		I		Nº	P0608300J
CNAE	8411	Actividad principal			
Dirección	ESPAÑA	1	Escalera / Piso / Puerta		
Código Postal - Localidad	06800 - MERIDA		Provincia	BADAJOZ	
Teléfono primario	924380100	Teléfono secundario		Teléfono móvil	
Fax		E-mail		Idioma	ESPAÑOL

DATOS DE CONTACTO (envío de facturas y otras comunicaciones, sólo si son distintos de Datos del Cliente)

Apellidos / Razón social	AYTO DE MERIDA	Nombre	
Dirección		Escalera / Piso / Puerta	
Código Postal - Localidad	MERIDA	Provincia	
Teléfono primario	924380100	Teléfono secundario	Teléfono móvil
Fax		E-mail	Idioma ESPAÑOL

CONDICIONES TÉCNICO – ECONÓMICAS

DATOS DEL PUNTO DE SUMINISTRO

Tipo vía		Vía	PAMPLONA		Nº		Escalera		Piso	
Puerta		Letra		Aclaratorio dirección	C.T. N. 4					
Localidad	MERIDA		Provincia	BADAJOZ		Código postal	06800			

Código universal del Punto de Suministro	Empresa Distribuidora	Tensión Nominal de suministro	
ES0031101857612001GS0F	ENDESA DISTRIBUCION ELECTRICA SL	400	V
Referencia Catastral	6320005QD2162S0001OP		

TARIFA APLICABLE (Régimen legal aplicable a Tarifa último Recurso)

Tarifa	3.0A	Potencia contratada (kW):	Punta	20,785	Llano	20,785	Valle	20,785

PRODUCTO CONTRATADO CON ENDESA ENERGÍA XXI S.L. (UNIPERSONAL)

Producto	3.0.2	Alquiler equipo medida	

DATOS DE PAGO (Sólo se indican cuando son diferentes a los que se especifican en Datos del Cliente)

Apellidos / Razón social				Nombre		NIF	
Entidad financiera		Sucursal		DC		Cuenta	

Las presentes Condiciones Particulares, así como las Condiciones Generales que se encuentran al dorso del presente documento, han sido leídas por el Cliente, quién estando conforme con el contenido de las mismas, las suscribe y firma. El cliente declara igualmente que los datos y la información reflejada en el presente documento son completos y veraces, disponiendo en todo caso de capacidad, representación suficiente y/o autorización expresa tanto para contratar como para hacer uso de la citada información, autorizando a Endesa Energía XXI S.L. (Unipersonal) a efectuar las comprobaciones sobre los mismos así como de la existencia de posible deuda por cualquier concepto.

En Madrid

Fecha | Firma Cliente | Endesa Energía XXI S.L. (Unipersonal)

María Teresa González
Directora de Atención al Cliente

Ejemplar para el cliente

Endesa Energía XXI S.L. (Unipersonal) Inscrita en el Registr cantil de Madrid en el Tomo 16095, Libro 0, Folio 121, Sección 8, Hoja M-272 F. B82846825

CUADRO DE MANDO C042

Ficha Inventario Cuadro C042

AYUNTAMIENTO DE MERIDA

Datos Generales

Código	042	*Descripción*	POLÍGONO IND. EL PRADO
Calle	Valladolid		

Sistema de Funcionamiento

Disp. Encendido	Fotocélula	*Protecciones*	1 (4x63)A, 300mA
Disp. Ahorro		*Contador*	Integral
Ahorro		*Núm. Serie Cont.*	073313805
Pot. Regulador		*Protecciones de salida*	TERMICOS Y FUSIBLES
Fabricante Regulador			

Datos eléctricos

Pot. Nominal	23800 W	*Factor de potencia*	0,92
Intensidad por fase	R42,6 /S37,6 /T32,2	*Tensión*	Trifásica + neutro (400/230V)

Características del armario

Tipo de armario	INDEFINIDO	*Dimensiones*	500x750x300 mm
Instalación	Adosado a CT	*Material*	Poliéster
Observaciones	NO TC / NO PTO LUZ		

Datos de Compañía

Nº póliza	010473571954	*Compañía eléctrica*	ENDESA-SEVILLANA
Tarifa		*Nº ET Suministradora*	
Pot. contratada	27713 W	*Cánon alquiler*	

Líneas y puntos de luz

Líneas eléctricas	7	*Puntos luz*	102
Luminarias	102	*Pot. nominal lamp.*	23800 W (Suma lámparas)

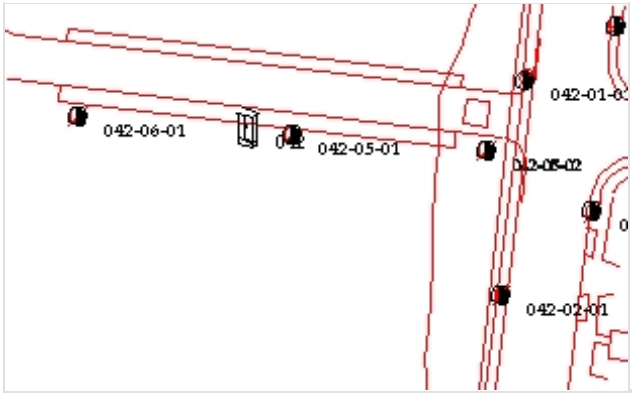



POL. IND. EL PRADO

CM-5. C/ PAMPLONA

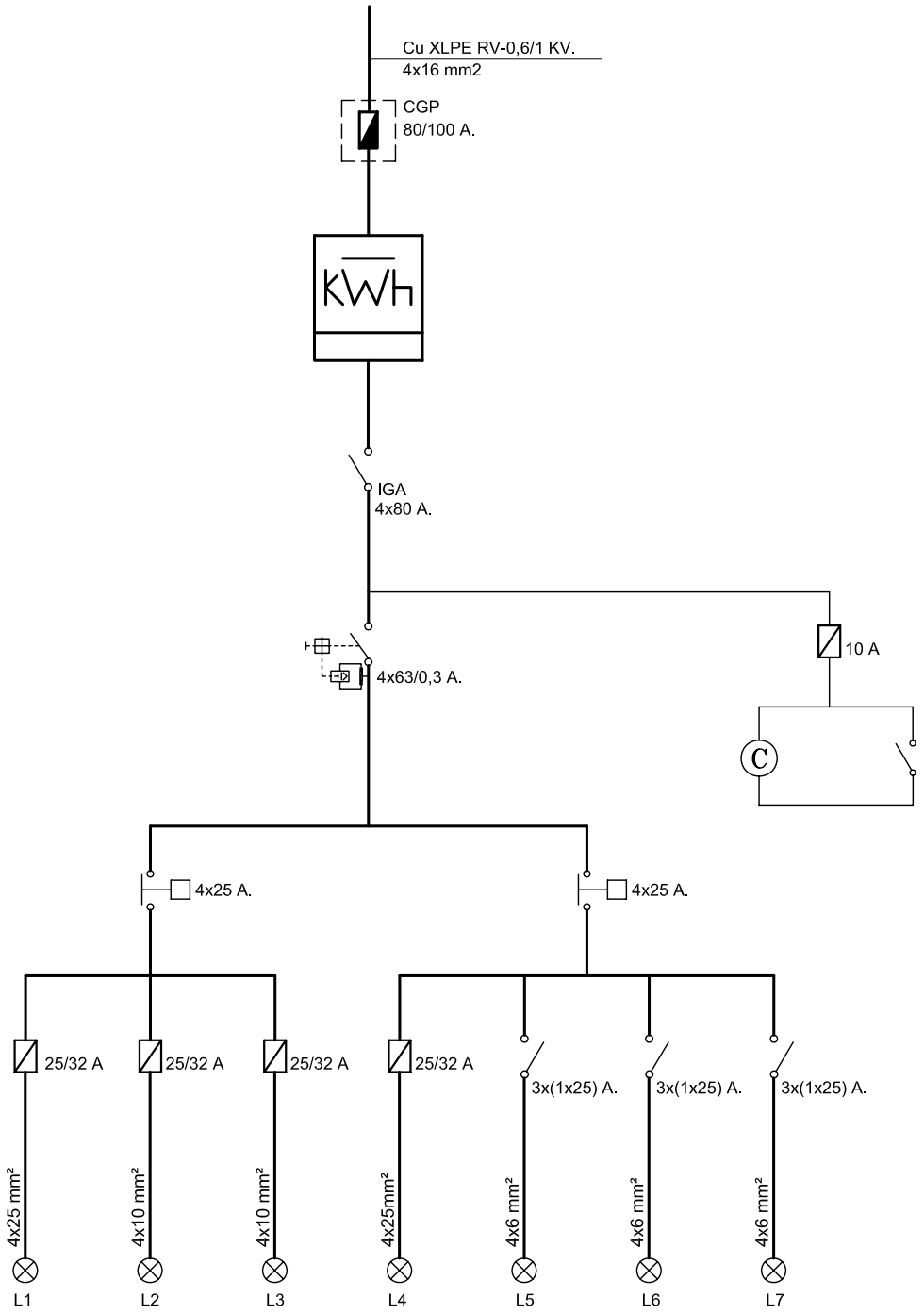

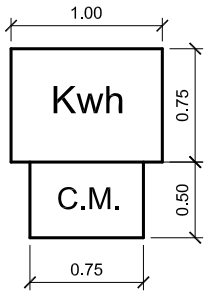

Referencia contrato: 010473571954

endesa

CONDICIONES PARTICULARES DEL CONTRATO DE SUMINISTRO DE ENERGÍA ELÉCTRICA

DATOS DEL CLIENTE (TITULAR DE LA PÓLIZA DE SUMINISTRO)

Apellidos / Razón social	AYTO DE MERIDA			Nombre	
Tipo de documento (NIF, CIF, CIF Internacional, Pasaporte)	I			Nº	P0608300J
CNAE	8411	Actividad principal			
Dirección	ESPAÑA 1			Escalera / Piso / Puerta	
Código Postal - Localidad	06800 - MERIDA			Provincia	BADAJOZ
Teléfono primario	924380100	Teléfono secundario		Teléfono móvil	
Fax		E-mail		Idioma	ESPAÑOL

DATOS DE CONTACTO (envío de facturas y otras comunicaciones, sólo si son distintos de Datos del Cliente)

Apellidos / Razón social	AYTO DE MERIDA			Nombre	
Dirección				Escalera / Piso / Puerta	
Código Postal - Localidad	MERIDA			Provincia	
Teléfono primario	924380100	Teléfono secundario		Teléfono móvil	
Fax		E-mail		Idioma	ESPAÑOL

CONDICIONES TÉCNICO – ECONÓMICAS

DATOS DEL PUNTO DE SUMINISTRO

Tipo vía		Vía	PAMPLONA		Nº		Escalera		Piso	
Puerta		Letra		Aclaratorio dirección	C.T. N. 5					
Localidad	MERIDA		Provincia	BADAJOZ		Código postal	06800			

Código universal del Punto de Suministro	Empresa Distribuidora	Tensión Nominal de suministro	
ES0031101857613001WA0F	ENDESA DISTRIBUCION ELECTRICA SL	400	V
Referencia Catastral	6320005QD2162S0001OP		

TARIFA APLICABLE (Régimen legal aplicable a Tarifa último Recurso)

Tarifa	3.0A	Potencia contratada (kW):	Punta	27,713	Llano	27,713	Valle	27,713

PRODUCTO CONTRATADO CON ENDESA ENERGÍA XXI S.L. (UNIPERSONAL)

Producto	3.0.2	Alquiler equipo medida	

DATOS DE PAGO (Sólo se indican cuando son diferentes a los que se especifican en Datos del Cliente)

Apellidos / Razón social				Nombre		NIF	
Entidad financiera		Sucursal		DC		Cuenta	

Las presentes Condiciones Particulares, así como las Condiciones Generales que se encuentran al dorso del presente documento, han sido leídas por el Cliente, quién estando conforme con el contenido de las mismas, las suscribe y firma. El cliente declara igualmente que los datos y la información reflejada en el presente documento son completos y veraces, disponiendo en todo caso de capacidad, representación suficiente y/o autorización expresa tanto para contratar como para hacer uso de la citada información, autorizando a Endesa Energía XXI S.L. (Unipersonal) a efectuar las comprobaciones sobre los mismos así como de la existencia de posible deuda por cualquier concepto.

En Madrid

Fecha | Firma Cliente | Endesa Energía XXI S.L. (Unipersonal)

María Teresa González
Directora de Atención al Cliente

Ejemplar para el cliente

Endesa Energía XXI S.L. (Unipersonal) Inscrita en el Registr cantil de Madrid en el Tomo 16095, Libro 0, Folio 121, Sección 8, Hoja M-2725 F. B82846825

CUADRO DE MANDO C043

Ficha Inventario Cuadro C043

AYUNTAMIENTO DE MERIDA

Datos Generales

Código	043	*Descripción*	POLÍGONO IND. EL PRADO
Calle	Valladolid		

Sistema de Funcionamiento

Disp. Encendido	Fotocélula	*Protecciones*	1 (4x63)A, 300mA
Disp. Ahorro		*Contador*	Integral
Ahorro		*Núm. Serie Cont.*	073313809
Pot. Regulador		*Protecciones de salida*	TERMICOS Y FUSIBLES
Fabricante Regulador			

Datos eléctricos

Pot. Nominal	19650 W	*Factor de potencia*	0,69
Intensidad por fase	R38,4 /S22,2 /T33,4	*Tensión*	Trifásica + neutro (400/230V)

Características del armario

Tipo de armario	INDEFINIDO	*Dimensiones*	500x750x300 mm
Instalación	Adosado a CT	*Material*	Poliéster
Observaciones	NO TC / NO PTO LUZ		

Datos de Compañía

Nº póliza	010473571914	*Compañía eléctrica*	ENDESA-SEVILLANA
Tarifa		*Nº ET Suministradora*	
Pot. contratada	20785 W	*Cánon alquiler*	

Líneas y puntos de luz

Líneas eléctricas	4	*Puntos luz*	105
Luminarias	105	*Pot. nominal lamp.*	19650 W (Suma lámparas)

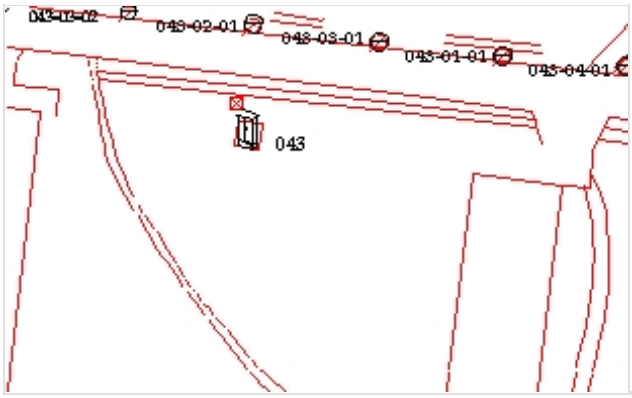



POL. IND. EL PRADO

CM-7. C/ VALLADOLID

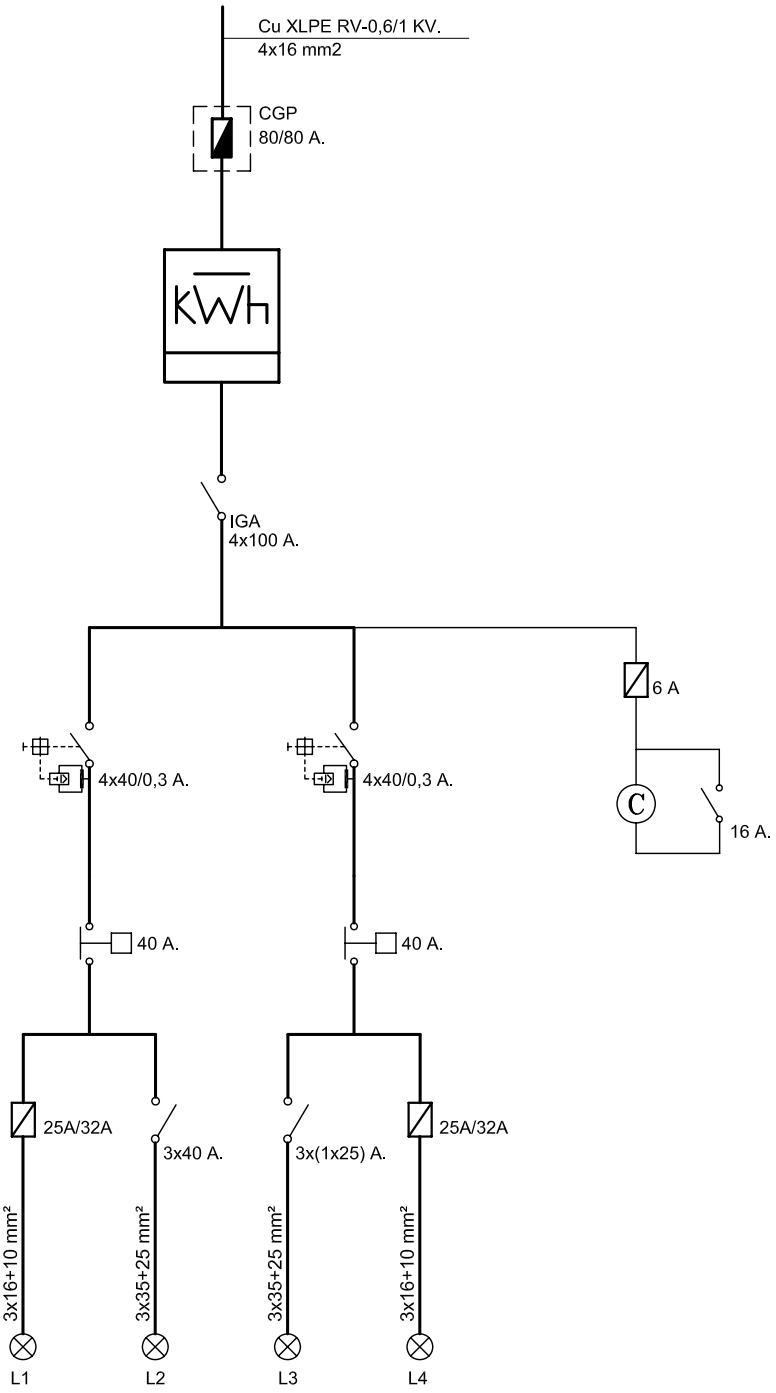

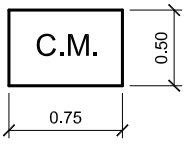

endesa

Referencia contrato: 010473571914

CONDICIONES PARTICULARES DEL CONTRATO DE SUMINISTRO DE ENERGÍA ELÉCTRICA

DATOS DEL CLIENTE (TITULAR DE LA PÓLIZA DE SUMINISTRO)

Apellidos / Razón social	AYTO DE MERIDA			Nombre	
Tipo de documento (NIF, CIF, CIF Internacional, Pasaporte)	I			Nº	P0608300J
CNAE	8411	Actividad principal			
Dirección	ESPAÑA 1			Escalera / Piso / Puerta	
Código Postal - Localidad	06800 - MERIDA			Provincia	BADAJOZ
Teléfono primario	924380100	Teléfono secundario		Teléfono móvil	
Fax		E-mail		Idioma	ESPAÑOL

DATOS DE CONTACTO (envío de facturas y otras comunicaciones, sólo si son distintos de Datos del Cliente)

Apellidos / Razón social	AYTO DE MERIDA			Nombre	
Dirección				Escalera / Piso / Puerta	
Código Postal - Localidad	MERIDA			Provincia	
Teléfono primario	924380100	Teléfono secundario		Teléfono móvil	
Fax		E-mail		Idioma	ESPAÑOL

CONDICIONES TÉCNICO – ECONÓMICAS

DATOS DEL PUNTO DE SUMINISTRO

Tipo vía		Vía	VALLADOLID	Nº		Escalera		Piso	
Puerta		Letra		Aclaratorio dirección	C.T. N. 7				
Localidad	MERIDA	Provincia	BADAJOZ	Código postal	06800				

Código universal del Punto de Suministro	Empresa Distribuidora	Tensión Nominal de suministro	
ES0031101857614001EZ0F	ENDESA DISTRIBUCION ELECTRICA SL	400	V
Referencia Catastral	7520510QD2172S0001ZF		

TARIFA APLICABLE (Régimen legal aplicable a Tarifa último Recurso)

Tarifa	3.0A	Potencia contratada (kW):	Punta	20,785	Llano	20,785	Valle	20,785

PRODUCTO CONTRATADO CON ENDESA ENERGÍA XXI S.L. (UNIPERSONAL)

Producto	3.0.2	Alquiler equipo medida	

DATOS DE PAGO (Sólo se indican cuando son diferentes a los que se especifican en Datos del Cliente)

Apellidos / Razón social				Nombre		NIF	
Entidad financiera		Sucursal		DC		Cuenta	

Las presentes Condiciones Particulares, así como las Condiciones Generales que se encuentran al dorso del presente documento, han sido leídas por el Cliente, quién estando conforme con el contenido de las mismas, las suscribe y firma. El cliente declara igualmente que los datos y la información reflejada en el presente documento son completos y veraces, disponiendo en todo caso de capacidad, representación suficiente y/o autorización expresa tanto para contratar como para hacer uso de la citada información, autorizando a Endesa Energía XXI S.L. (Unipersonal) a efectuar las comprobaciones sobre los mismos así como de la existencia de posible deuda por cualquier concepto.

En Madrid

Fecha

Firma Cliente

Endesa Energía XXI S.L. (Unipersonal)

María Teresa González
Directora de Atención al Cliente

Ejemplar para el cliente

Endesa Energía XXI S.L. (Unipersonal) Inscrita en el Registr cantil de Madrid en el Tomo 16095, Libro 0, Folio 121, Sección 8, Hoja M-2725 F. B82846825

CUADRO DE MANDO C044

Ficha Inventario Cuadro C044

AYUNTAMIENTO DE MERIDA

Datos Generales

Código	044	*Descripción*	POLÍGONO IND. EL PRADO
Calle	Sevilla		

Sistema de Funcionamiento

Disp. Encendido	Fotocélula	*Protecciones*	Diferenciales 300mA
Disp. Ahorro		*Contador*	Integral
Ahorro		*Núm. Serie Cont.*	073313807
Pot. Regulador		*Protecciones de salida*	FUSIBLES
Fabricante Regulador			

Datos eléctricos

Pot. Nominal	17750 W	*Factor de potencia*	0,94
Intensidad por fase	R15,6 /S22 /T23,2	*Tensión*	Trifásica + neutro (400/230V)

Características del armario

Tipo de armario	INDEFINIDO	*Dimensiones*	500x750x300 mm
Instalación	En apoyo linea AT	*Material*	Poliéster
Observaciones	NO TC / NO PTO LUZ		

Datos de Compañía

Nº póliza	010473571967	*Compañía eléctrica*	ENDESA-SEVILLANA
Tarifa		*Nº ET Suministradora*	
Pot. contratada	20785 W	*Cánon alquiler*	

Líneas y puntos de luz

Líneas eléctricas	3	*Puntos luz*	71
Luminarias	71	*Pot. nominal lamp.*	17750 W (Suma lámparas)





POL. IND. EL PRADO

CM-8. C/ SEVILLA

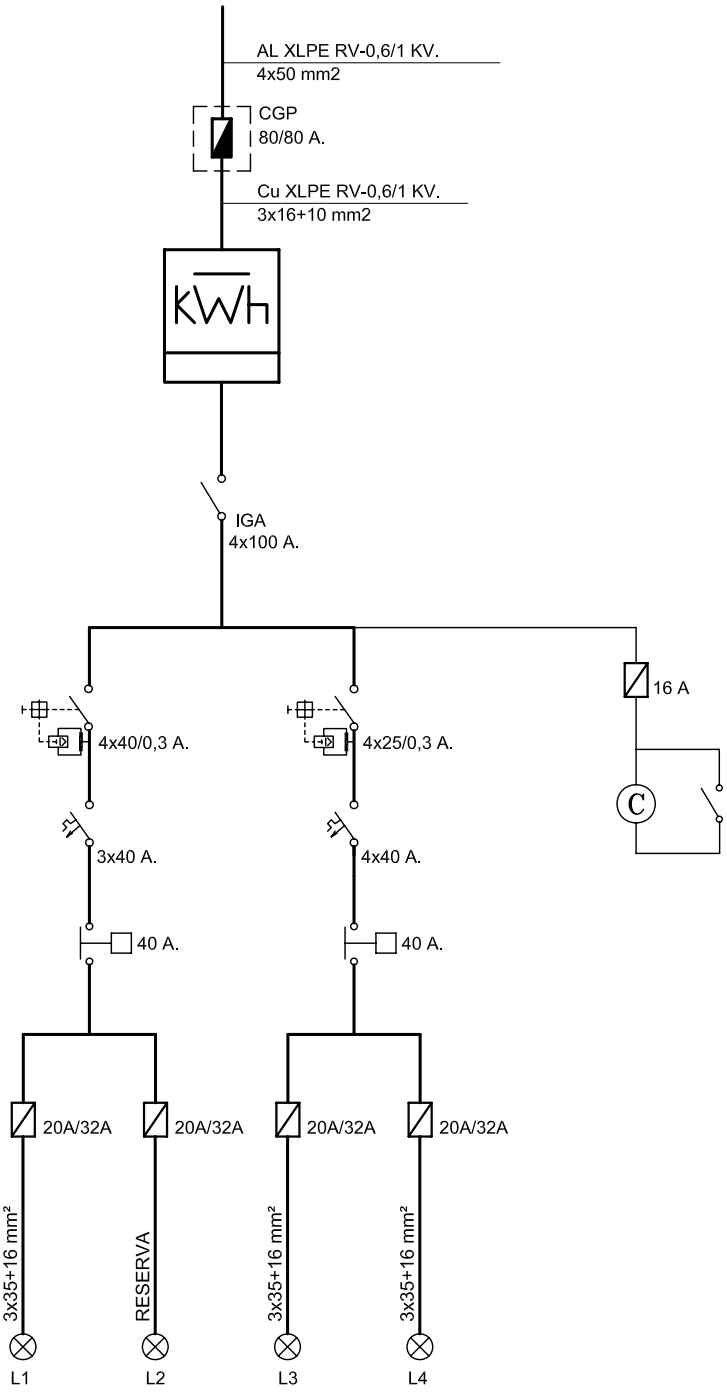

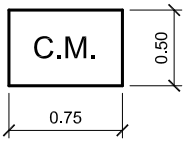

endesa

Referencia contrato: 010473571967

CONDICIONES PARTICULARES DEL CONTRATO DE SUMINISTRO DE ENERGÍA ELÉCTRICA

DATOS DEL CLIENTE (TITULAR DE LA PÓLIZA DE SUMINISTRO)

Apellidos / Razón social	AYTO DE MERIDA			Nombre	
Tipo de documento (NIF, CIF, CIF Internacional, Pasaporte)		I		Nº	P0608300J
CNAE	8411	Actividad principal			
Dirección	ESPAÑA	1	Escalera / Piso / Puerta		
Código Postal - Localidad	06800 - MERIDA		Provincia	BADAJOZ	
Teléfono primario	924380100	Teléfono secundario		Teléfono móvil	
Fax		E-mail		Idioma	ESPAÑOL

DATOS DE CONTACTO (envío de facturas y otras comunicaciones, sólo si son distintos de Datos del Cliente)

Apellidos / Razón social	AYTO DE MERIDA			Nombre	
Dirección			Escalera / Piso / Puerta		
Código Postal - Localidad	MERIDA		Provincia		
Teléfono primario	924380100	Teléfono secundario		Teléfono móvil	
Fax		E-mail		Idioma	ESPAÑOL

CONDICIONES TÉCNICO – ECONÓMICAS

DATOS DEL PUNTO DE SUMINISTRO

Tipo vía		Vía	SEVILLA		Nº		Escalera		Piso	
Puerta		Letra		Aclaratorio dirección	C.T. N. 8					
Localidad	MERIDA		Provincia	BADAJOZ		Código postal	06800			

Código universal del Punto de Suministro	Empresa Distribuidora	Tensión Nominal de suministro	
ES0031101857615001CW0F	ENDESA DISTRIBUCION ELECTRICA SL	400	V
Referencia Catastral	8617137QD2081N0001GA		

TARIFA APLICABLE (Régimen legal aplicable a Tarifa último Recurso)

Tarifa	3.0A	Potencia contratada (kW):	Punta	20,785	Llano	20,785	Valle	20,785

PRODUCTO CONTRATADO CON ENDESA ENERGÍA XXI S.L. (UNIPERSONAL)

Producto	3.0.2	Alquiler equipo medida	

DATOS DE PAGO (Sólo se indican cuando son diferentes a los que se especifican en Datos del Cliente)

Apellidos / Razón social					Nombre		NIF	
Entidad financiera		Sucursal		DC		Cuenta		

Las presentes Condiciones Particulares, así como las Condiciones Generales que se encuentran al dorso del presente documento, han sido leídas por el Cliente, quién estando conforme con el contenido de las mismas, las suscribe y firma. El cliente declara igualmente que los datos y la información reflejada en el presente documento son completos y veraces, disponiendo en todo caso de capacidad, representación suficiente y/o autorización expresa tanto para contratar como para hacer uso de la citada información, autorizando a Endesa Energía XXI S.L. (Unipersonal) a efectuar las comprobaciones sobre los mismos así como de la existencia de posible deuda por cualquier concepto.

En Madrid

Fecha

Firma Cliente

Endesa Energía XXI S.L. (Unipersonal)

María Teresa González
Directora de Atención al Cliente

Ejemplar para el cliente

Endesa Energía XXI S.L. (Unipersonal) inscrita en el Regist rcantil de Madrid en el Tomo 16095, Libro 0, Folio 121, Sección 8, Hoja M-272E)-F. 82846825

CUADRO DE MANDO C045

Ficha Inventario Cuadro C045

AYUNTAMIENTO DE MERIDA

Datos Generales

Código	045	*Descripción*	URBANIZACIÓN EL PRADO
Calle			

Sistema de Funcionamiento

Disp. Encendido	Fotocélula	*Protecciones*	Diferenciales 300mA
Disp. Ahorro		*Contador*	Integral
Ahorro		*Núm. Serie Cont.*	073321340
Pot. Regulador		*Protecciones de salida*	TERMICOS
Fabricante Regulador			

Datos eléctricos

Pot. Nominal	32550 W	*Factor de potencia*	-0,96
Intensidad por fase	R62,6 /S65,6 /T25,6	*Tensión*	Trifásica + neutro (400/230V)

Características del armario

Tipo de armario	INDEFINIDO	*Dimensiones*	1000x750x300
Instalación	Empotrado	*Material*	Poliéster
Observaciones	SI TC / NO PTO LUZ		

Datos de Compañía

Nº póliza	010473625491	*Compañía eléctrica*	ENDESA-SEVILLANA
Tarifa		*Nº ET Suministradora*	
Pot. contratada	37000 W	*Cánon alquiler*	

Líneas y puntos de luz

Líneas eléctricas	10	*Puntos luz*	174
Luminarias	174	*Pot. nominal lamp.*	32550 W (Suma lámparas)

Ubicación en el plano y foto

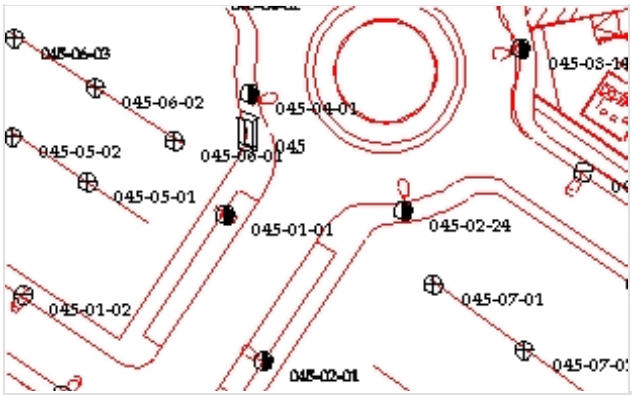



URB. EL PRADO

CM-1. AVDA. DEL PRADO

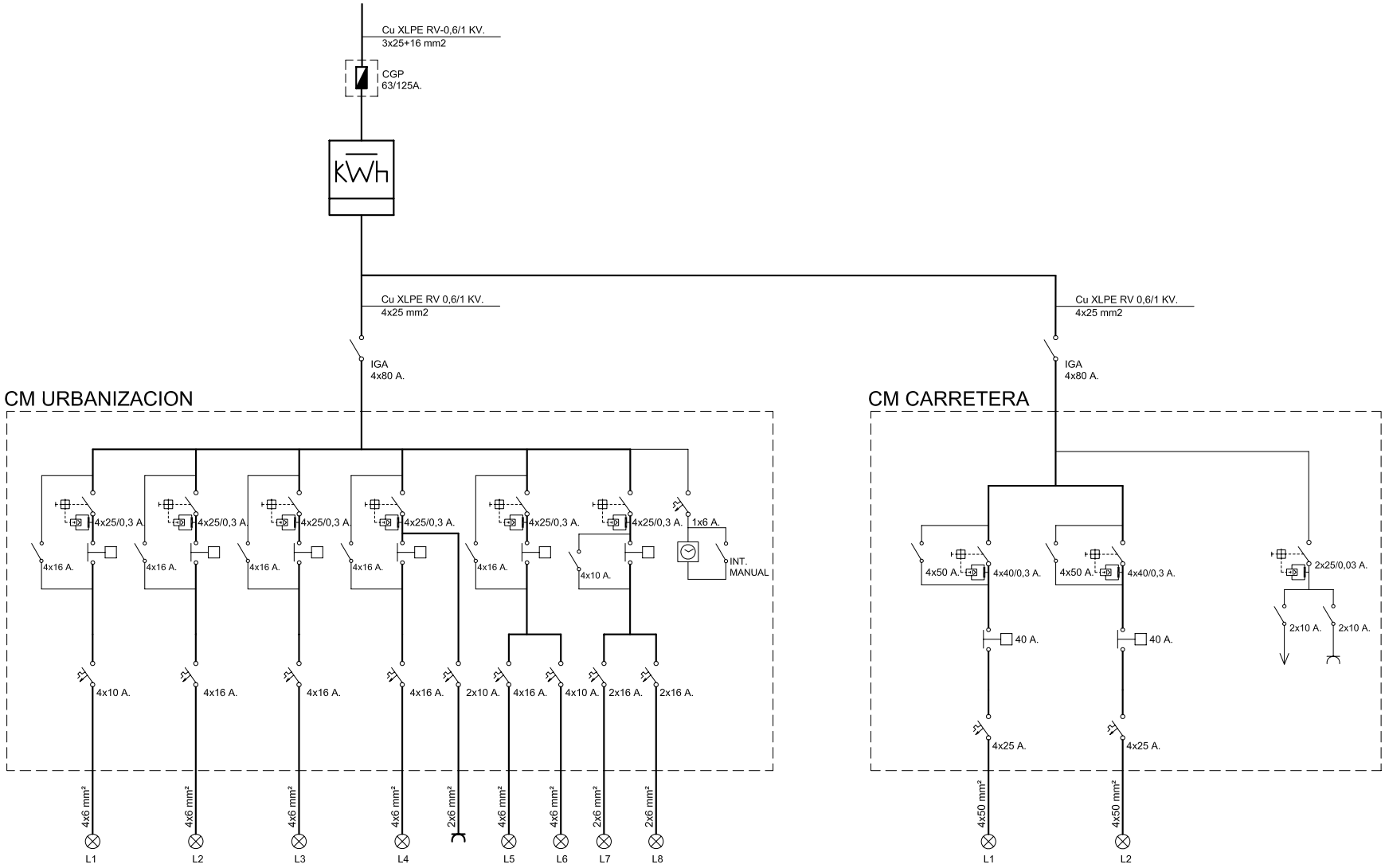

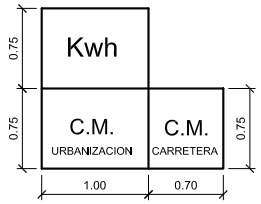

endesa

Referencia contrato: 010473625491

CONDICIONES PARTICULARES DEL CONTRATO DE SUMINISTRO DE ENERGÍA ELÉCTRICA

DATOS DEL CLIENTE (TITULAR DE LA PÓLIZA DE SUMINISTRO)

Apellidos / Razón social	AYTO DE MERIDA			Nombre	
Tipo de documento (NIF, CIF, CIF Internacional, Pasaporte)		I		Nº	P0608300J
CNAE	8411	Actividad principal			
Dirección	ESPAÑA	1	Escalera / Piso / Puerta		
Código Postal - Localidad	06800 - MERIDA		Provincia	BADAJOZ	
Teléfono primario	924380100	Teléfono secundario		Teléfono móvil	
Fax		E-mail		Idioma	ESPAÑOL

DATOS DE CONTACTO (envío de facturas y otras comunicaciones, sólo si son distintos de Datos del Cliente)

Apellidos / Razón social	AYTO DE MERIDA			Nombre	
Dirección			Escalera / Piso / Puerta		
Código Postal - Localidad	MERIDA		Provincia		
Teléfono primario	924380100	Teléfono secundario		Teléfono móvil	
Fax		E-mail		Idioma	ESPAÑOL

CONDICIONES TÉCNICO – ECONÓMICAS

DATOS DEL PUNTO DE SUMINISTRO

Tipo vía	CS	Vía	PRADO, EL	Nº		Escalera		Piso	
Puerta		Letra		Aclaratorio dirección					
Localidad	MERIDA		Provincia	BADAJOZ		Código postal	06800		

Código universal del Punto de Suministro	Empresa Distribuidora	Tensión Nominal de suministro	
ES0031101875594001ZV0F	ENDESA DISTRIBUCION ELECTRICA SL	400	V
Referencia Catastral	8617137QD2081N0001GA		

TARIFA APLICABLE (Régimen legal aplicable a Tarifa último Recurso)

Tarifa	3.0A	Potencia contratada (kW):	Punta	37	Llano	37	Valle	37

PRODUCTO CONTRATADO CON ENDESA ENERGÍA XXI S.L. (UNIPERSONAL)

Producto	3.0.2	Alquiler equipo medida	

DATOS DE PAGO (Sólo se indican cuando son diferentes a los que se especifican en Datos del Cliente)

Apellidos / Razón social					Nombre			NIF	
Entidad financiera		Sucursal		DC		Cuenta			

Las presentes Condiciones Particulares, así como las Condiciones Generales que se encuentran al dorso del presente documento, han sido leídas por el Cliente, quién estando conforme con el contenido de las mismas, las suscribe y firma. El cliente declara igualmente que los datos y la información reflejada en el presente documento son completos y veraces, disponiendo en todo caso de capacidad, representación suficiente y/o autorización expresa tanto para contratar como para hacer uso de la citada información, autorizando a Endesa Energía XXI S.L. (Unipersonal) a efectuar las comprobaciones sobre los mismos así como de la existencia de posible deuda por cualquier concepto.

En Madrid

Fecha

Firma Cliente

Endesa Energía XXI S.L. (Unipersonal)

María Teresa González
Directora de Atención al Cliente

Ejemplar para el cliente

Endesa Energía XXI S.L. (Unipersonal) inscrita en el Regis rcantil de Madrid en el Tomo 16095, Libro 0, Folio 121, Sección 8, Hoja M-272 I.F.: B82846825

CUADRO DE MANDO C046

Ficha Inventario Cuadro C046

AYUNTAMIENTO DE MERIDA

Datos Generales

Código	046	*Descripción*	URBANIZACIÓN EL PRADO
Calle	Los Templarios		

Sistema de Funcionamiento

Disp. Encendido	Astro Nova	*Protecciones*	6 VIGI C60 4x16
Disp. Ahorro		*Contador*	Integral
Ahorro		*Núm. Serie Cont.*	073313839
Pot. Regulador		*Protecciones de salida*	6 TERMICOS 4x16A
Fabricante Regulador			

Datos eléctricos

Pot. Nominal	13200 W	*Factor de potencia*	0,89
Intensidad por fase	R27 /S17,4 /T25,6	*Tensión*	Trifásica + neutro (400/230V)

Características del armario

Tipo de armario	ARELSA 01	*Dimensiones*	1320x1700x400 mm
Instalación	Sobre zócalo	*Material*	Acero galvanizado
Observaciones	SI TC / SI PTO LUZ		

Datos de Compañía

Nº póliza	010474837732	*Compañía eléctrica*	ENDESA-SEVILLANA
Tarifa		*Nº ET Suministradora*	
Pot. contratada	21000 W	*Cánon alquiler*	

Líneas y puntos de luz

Líneas eléctricas	5	*Puntos luz*	88
Luminarias	88	*Pot. nominal lamp.*	13200 W (Suma lámparas)





URBANIZACION EL PRADO

CM-2. C/ LOS TEMPLARIOS

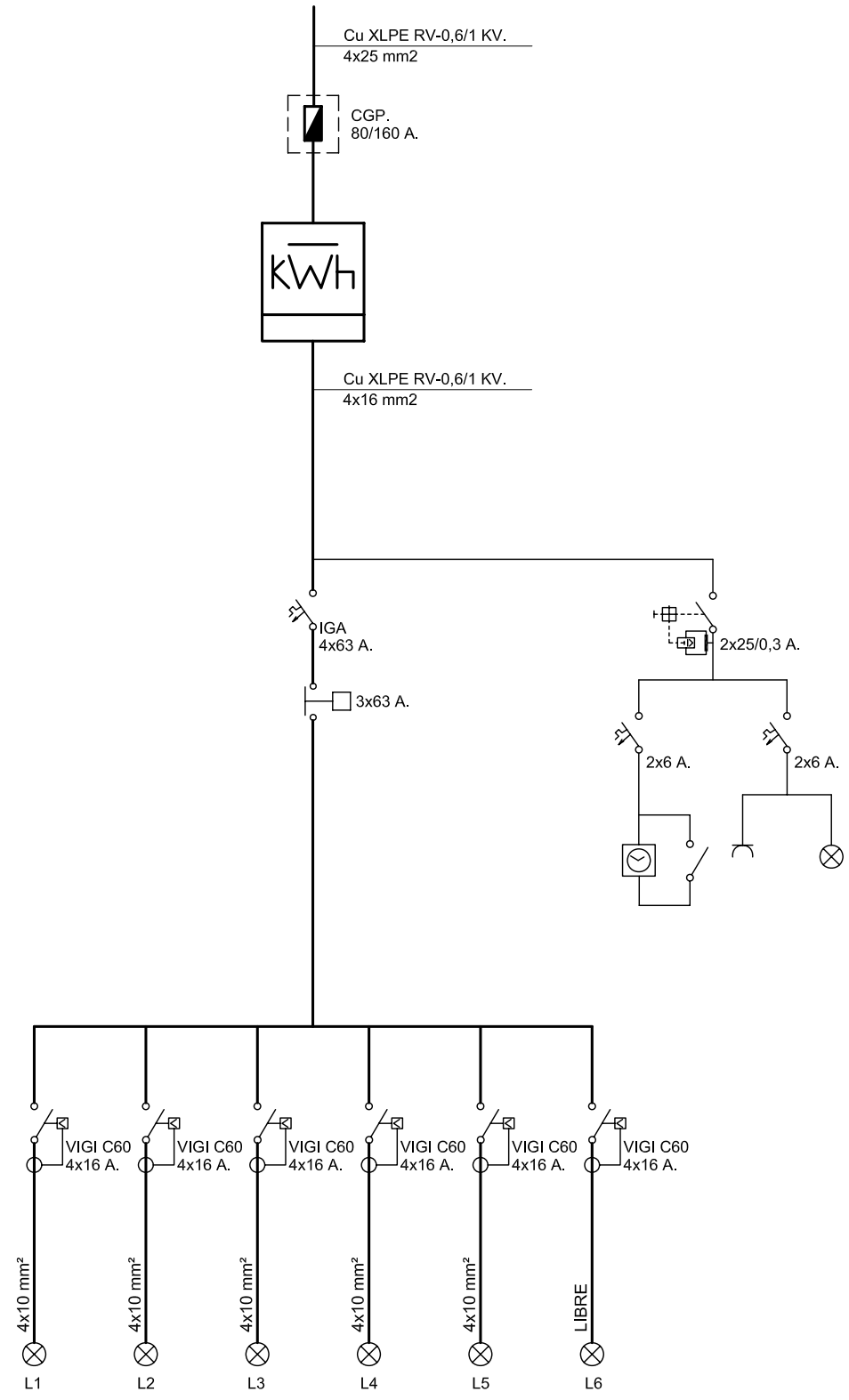

endesa

Referencia contrato: 010474837732

CONDICIONES PARTICULARES DEL CONTRATO DE SUMINISTRO DE ENERGÍA ELÉCTRICA

DATOS DEL CLIENTE (TITULAR DE LA PÓLIZA DE SUMINISTRO)

Apellidos / Razón social	AYTO DE MERIDA			Nombre	
Tipo de documento (NIF, CIF, CIF Internacional, Pasaporte)		I		Nº	P0608300J
CNAE	8411	Actividad principal			
Dirección	ESPAÑA	1		Escalera / Piso / Puerta	
Código Postal - Localidad	06800 - MERIDA			Provincia	BADAJOZ
Teléfono primario	924380100	Teléfono secundario		Teléfono móvil	
Fax		E-mail		Idioma	ESPAÑOL

DATOS DE CONTACTO (envío de facturas y otras comunicaciones, sólo si son distintos de Datos del Cliente)

Apellidos / Razón social	AYTO DE MERIDA			Nombre	
Dirección				Escalera / Piso / Puerta	
Código Postal - Localidad	MERIDA			Provincia	
Teléfono primario	924380100	Teléfono secundario		Teléfono móvil	
Fax		E-mail		Idioma	ESPAÑOL

CONDICIONES TÉCNICO – ECONÓMICAS

DATOS DEL PUNTO DE SUMINISTRO

Tipo vía		Vía	ORDEN LOS TEMPLARIOS		Nº		Escalera		Piso	
Puerta		Letra		Aclaratorio dirección						
Localidad	MERIDA			Provincia	BADAJOZ		Código postal		06800	

Código universal del Punto de Suministro	Empresa Distribuidora	Tensión Nominal de suministro	
ES0031104403797001PF0F	ENDESA DISTRIBUCION ELECTRICA SL	400	V
Referencia Catastral			

TARIFA APLICABLE (Régimen legal aplicable a Tarifa último Recurso)

Tarifa	3.0A	Potencia contratada (kW):	Punta	21	Llano	21	Valle	21

PRODUCTO CONTRATADO CON ENDESA ENERGÍA XXI S.L. (UNIPERSONAL)

Producto	3.0.2	Alquiler equipo medida	

DATOS DE PAGO (Sólo se indican cuando son diferentes a los que se especifican en Datos del Cliente)

Apellidos / Razón social				Nombre		NIF	
Entidad financiera		Sucursal		DC		Cuenta	

Las presentes Condiciones Particulares, así como las Condiciones Generales que se encuentran al dorso del presente documento, han sido leídas por el Cliente, quién estando conforme con el contenido de las mismas, las suscribe y firma. El cliente declara igualmente que los datos y la información reflejada en el presente documento son completos y veraces, disponiendo en todo caso de capacidad, representación suficiente y/o autorización expresa tanto para contratar como para hacer uso de la citada información, autorizando a Endesa Energía XXI S.L. (Unipersonal) a efectuar las comprobaciones sobre los mismos así como de la existencia de posible deuda por cualquier concepto.

En Madrid

Fecha

Firma Cliente

Endesa Energía XXI S.L. (Unipersonal)

María Teresa González
Directora de Atención al Cliente

Ejemplar para el cliente

Endesa Energía XXI S.L. (Unipersonal) Inscrita en el Regist rcantil de Madrid en el Tomo 16095, Libro 0, Folio 121, Sección 8, Hoja M-2725 I.F. B82846825

CUADRO DE MANDO C047

Ficha Inventario Cuadro C047

AYUNTAMIENTO DE MERIDA

Datos Generales

Código	047	*Descripción*	URBANIZACIÓN LA CROSS
Calle	Avda. Marques de Moncara		

Sistema de Funcionamiento

Disp. Encendido	Astro Nova City	*Protecciones*	6 (4x25)A, 300mA
Disp. Ahorro	Regulador de tensión	*Contador*	Integral
Ahorro	9 %	*Núm. Serie Cont.*	07002141633
Pot. Regulador	30 KVA	*Protecciones de salida*	6 TERMICOS
Fabricante Regulador	INGEQUR LUMITER		

Datos eléctricos

Pot. Nominal	20980 W	*Factor de potencia*	0,99
Intensidad por fase	R30 /S28,4 /T30,4	*Tensión*	Trifásica + neutro (400/230V)

Características del armario

Tipo de armario	INDEFINIDO	*Dimensiones*	1600x2000x300 mm
Instalación	Empotrado fabrica ladrill	*Material*	Acero galvanizado
Observaciones	SI TC / NO PTO LUZ		

Datos de Compañía

Nº póliza	010475093035	*Compañía eléctrica*	ENDESA-SEVILLANA
Tarifa		*Nº ET Suministradora*	
Pot. contratada	21000 W	*Cánon alquiler*	

Líneas y puntos de luz

Líneas eléctricas	6	*Puntos luz*	202
Luminarias	206	*Pot. nominal lamp.*	20980 W (Suma lámparas)

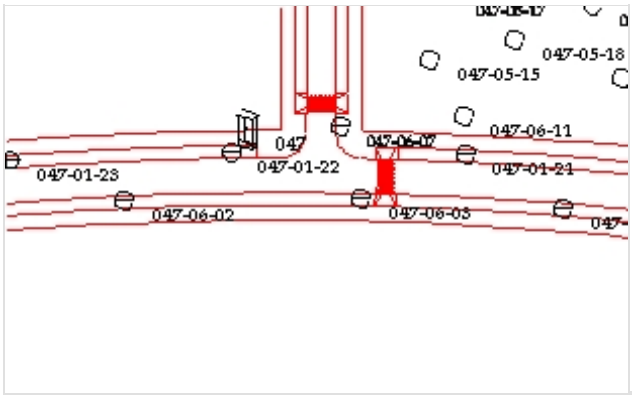



URBANIZACION LA CROSS CM-1. C/ MARQUES DE MONTARA

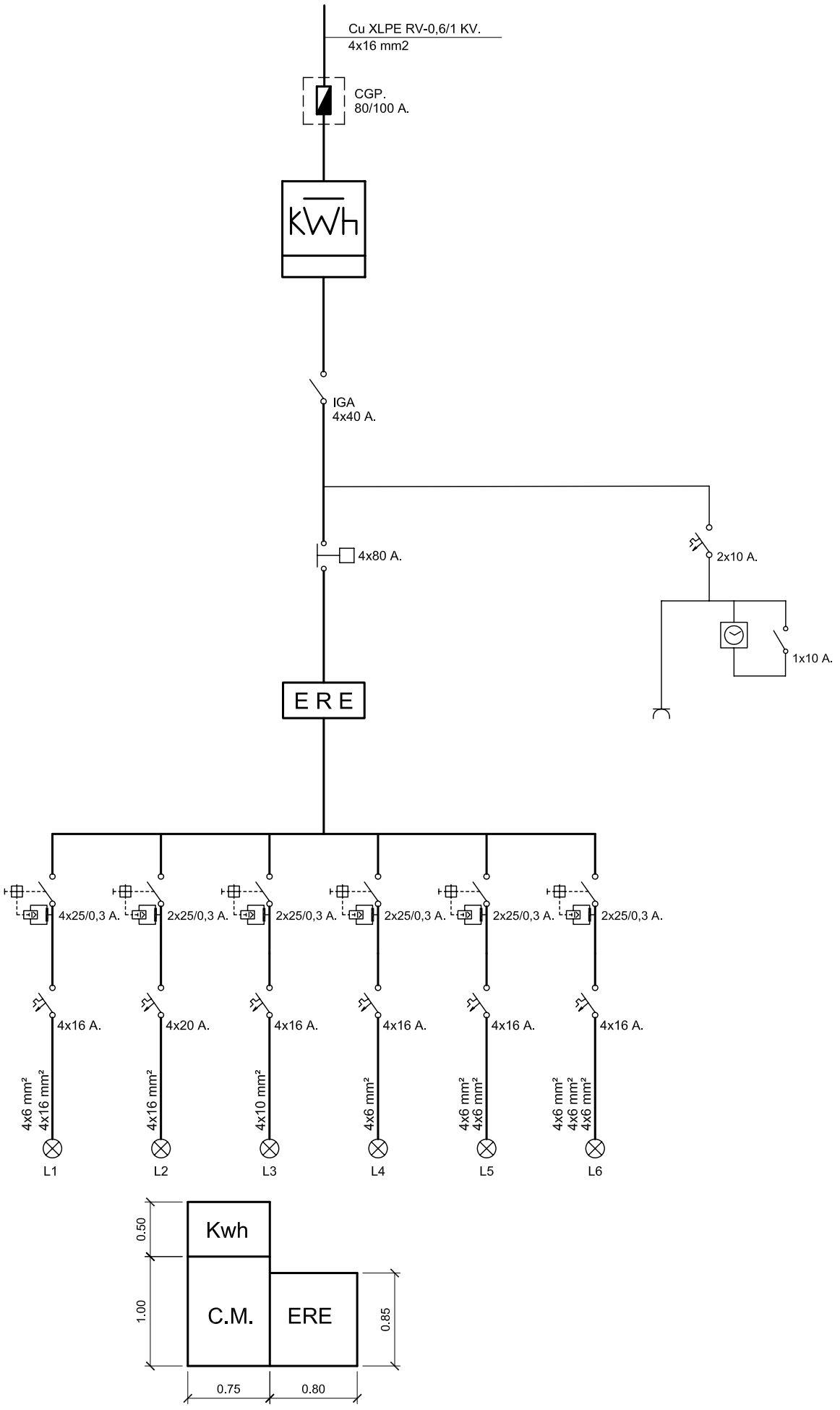

endesa

Referencia contrato: 010475093035

CONDICIONES PARTICULARES DEL CONTRATO DE SUMINISTRO DE ENERGÍA ELÉCTRICA

DATOS DEL CLIENTE (TITULAR DE LA PÓLIZA DE SUMINISTRO)

Apellidos / Razón social	AYTO DE MERIDA			Nombre	
Tipo de documento (NIF, CIF, CIF Internacional, Pasaporte)		I		Nº	P0608300J
CNAE	8411	Actividad principal			
Dirección	ESPAÑA	1	Escalera / Piso / Puerta		
Código Postal - Localidad	06800 - MERIDA		Provincia	BADAJOZ	
Teléfono primario	924380100	Teléfono secundario		Teléfono móvil	
Fax		E-mail		Idioma	ESPAÑOL

DATOS DE CONTACTO (envío de facturas y otras comunicaciones, sólo si son distintos de Datos del Cliente)

Apellidos / Razón social	AYTO DE MERIDA			Nombre	
Dirección			Escalera / Piso / Puerta		
Código Postal - Localidad	MERIDA		Provincia		
Teléfono primario	924380100	Teléfono secundario		Teléfono móvil	
Fax		E-mail		Idioma	ESPAÑOL

CONDICIONES TÉCNICO – ECONÓMICAS

DATOS DEL PUNTO DE SUMINISTRO

Tipo vía	AV	Vía	FELIX VALVERDE GRIMALDI	Nº		Escalera		Piso	
Puerta		Letra		Aclaratorio dirección					
Localidad	MERIDA		Provincia	BADAJOZ		Código postal	06800		

Código universal del Punto de Suministro	Empresa Distribuidora	Tensión Nominal de suministro	
ES0031104763575001TR0F	ENDESA DISTRIBUCION ELECTRICA SL	440	V
Referencia Catastral			

TARIFA APLICABLE (Régimen legal aplicable a Tarifa último Recurso)

Tarifa	3.0A	Potencia contratada (kW):	Punta	21	Llano	21	Valle	21

PRODUCTO CONTRATADO CON ENDESA ENERGÍA XXI S.L. (UNIPERSONAL)

Producto	3.0.2	Alquiler equipo medida	

DATOS DE PAGO (Sólo se indican cuando son diferentes a los que se especifican en Datos del Cliente)

Apellidos / Razón social					Nombre			NIF	
Entidad financiera		Sucursal		DC		Cuenta			

Las presentes Condiciones Particulares, así como las Condiciones Generales que se encuentran al dorso del presente documento, han sido leídas por el Cliente, quién estando conforme con el contenido de las mismas, las suscribe y firma. El cliente declara igualmente que los datos y la información reflejada en el presente documento son completos y veraces, disponiendo en todo caso de capacidad, representación suficiente y/o autorización expresa tanto para contratar como para hacer uso de la citada información, autorizando a Endesa Energía XXI S.L. (Unipersonal) a efectuar las comprobaciones sobre los mismos así como de la existencia de posible deuda por cualquier concepto.

En Madrid

Fecha

Firma Cliente

Endesa Energía XXI S.L. (Unipersonal)

María Teresa González
Directora de Atención al Cliente

Ejemplar para el cliente

Endesa Energía XXI S.L. (Unipersonal) Inscrita en el Regis ercantil de Madrid en el Tomo 16095, Libro 0, Folio 121, Sección 8, Hoja M-272) I.F. B82846825

CUADRO DE MANDO C048

Ficha Inventario Cuadro C048

AYUNTAMIENTO DE MERIDA

Datos Generales

Código	048	*Descripción*	BARRIADA ENRIQUE TIERNO
Calle	Plaza Enrique Tierno Galván		

Sistema de Funcionamiento

Disp. Encendido	Fotocélula	*Protecciones*	3 (4x40) A, 300mA
Disp. Ahorro	Regulador de tensión	*Contador*	Integral
Ahorro	0 %	*Núm. Serie Cont.*	06002093737
Pot. Regulador	9 KVA	*Protecciones de salida*	9 TERMICOS
Fabricante Regulador	INGEQUR LUMITER		

Datos eléctricos

Pot. Nominal	4100 W	*Factor de potencia*	0,66
Intensidad por fase	R16,8 /S27,6 /T22,8	*Tensión*	Trifásica (230 V)

Características del armario

Tipo de armario	INDEFINIDO	*Dimensiones*	1250x500x200 mm
Instalación	Sobre zócalo	*Material*	Poliéster
Observaciones	SI TC / NO PTO LUZ		

Datos de Compañía

Nº póliza	010473537995	*Compañía eléctrica*	ENDESA-SEVILLANA
Tarifa		*Nº ET Suministradora*	
Pot. contratada	4570	*Cánon alquiler*	

Líneas y puntos de luz

Líneas eléctricas	3	*Puntos luz*	33
Luminarias	35	*Pot. nominal lamp.*	4100 W (Suma lámparas)





BDA. ENRIQUE TIERNO GALVÁN

CM-1

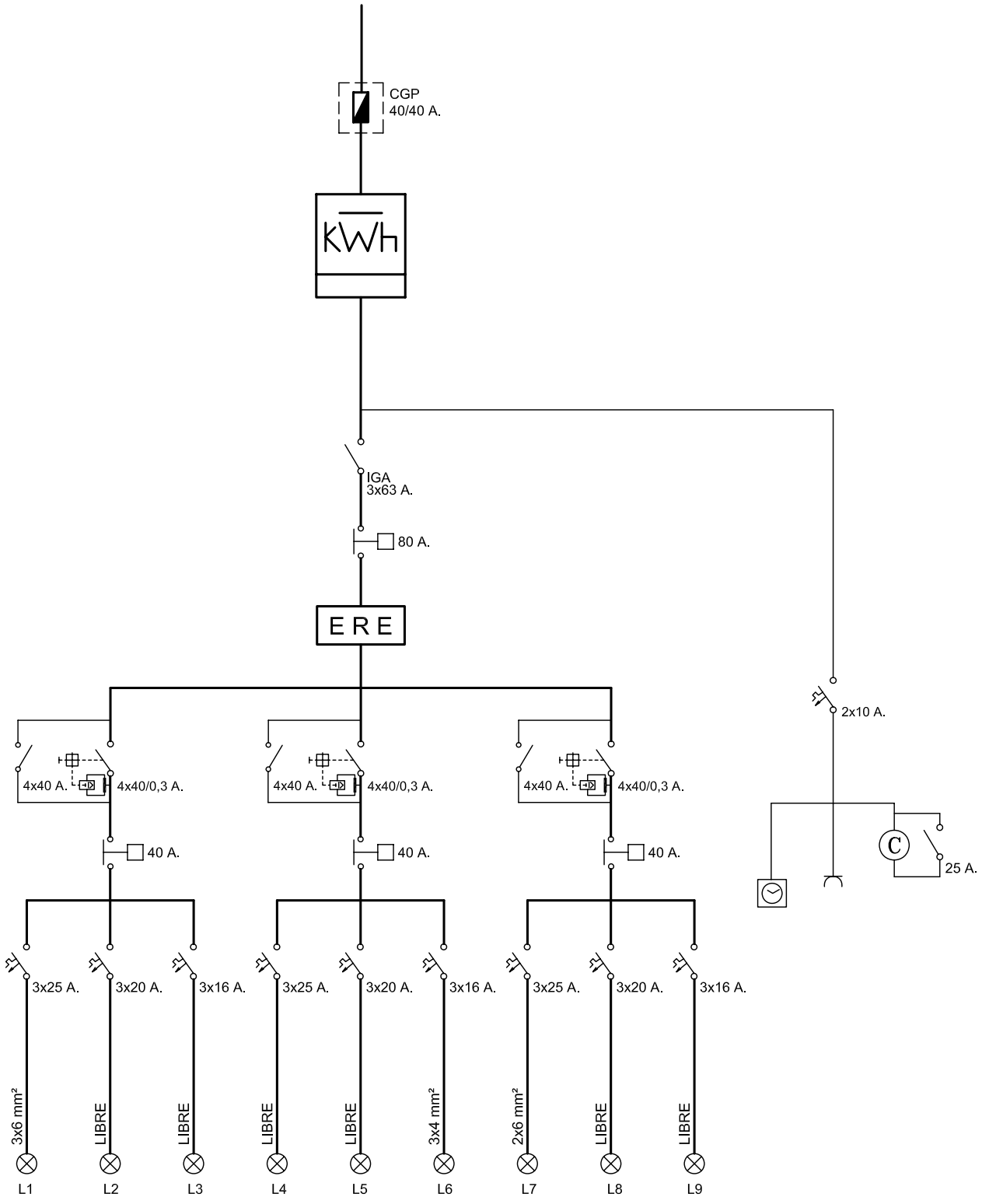

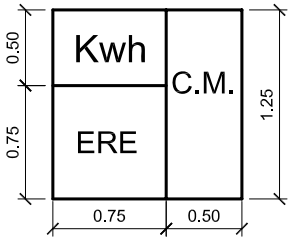

endesa

Referencia contrato: 010473537995

CONDICIONES PARTICULARES DEL CONTRATO DE SUMINISTRO DE ENERGÍA ELÉCTRICA

DATOS DEL CLIENTE (TITULAR DE LA PÓLIZA DE SUMINISTRO)

Apellidos / Razón social	AYTO DE MERIDA			Nombre	
Tipo de documento (NIF, CIF, CIF Internacional, Pasaporte)		I		Nº	P0608300J
CNAE	8411	Actividad principal			
Dirección	ESPAÑA	1	Escalera / Piso / Puerta		
Código Postal - Localidad	06800 - MERIDA		Provincia	BADAJOZ	
Teléfono primario	924380100	Teléfono secundario		Teléfono móvil	
Fax		E-mail		Idioma	ESPAÑOL

DATOS DE CONTACTO (envío de facturas y otras comunicaciones, sólo si son distintos de Datos del Cliente)

Apellidos / Razón social	AYTO DE MERIDA			Nombre	
Dirección			Escalera / Piso / Puerta		
Código Postal - Localidad	MERIDA		Provincia		
Teléfono primario	924380100	Teléfono secundario		Teléfono móvil	
Fax		E-mail		Idioma	ESPAÑOL

CONDICIONES TÉCNICO – ECONÓMICAS

DATOS DEL PUNTO DE SUMINISTRO

Tipo vía		Vía	ENRIQUE TIERNO GALVA		Nº		Escalera		Piso	
Puerta		Letra		Aclaratorio dirección	S/N					
Localidad	MERIDA		Provincia	BADAJOZ		Código postal	06800			

Código universal del Punto de Suministro	Empresa Distribuidora	Tensión Nominal de suministro	
ES0031101614129001CY0F	ENDESA DISTRIBUCION ELECTRICA SL	230	V
Referencia Catastral	6672135QD2067S0001KZ		

TARIFA APLICABLE (Régimen legal aplicable a Tarifa último Recurso)

Tarifa	20DHA	Potencia contratada (kW):	Punta		Llano	4,57	Valle	

PRODUCTO CONTRATADO CON ENDESA ENERGÍA XXI S.L. (UNIPERSONAL)

Producto	TURDH	Alquiler equipo medida	

DATOS DE PAGO (Sólo se indican cuando son diferentes a los que se especifican en Datos del Cliente)

Apellidos / Razón social					Nombre			NIF	
Entidad financiera		Sucursal		DC		Cuenta			

Las presentes Condiciones Particulares, así como las Condiciones Generales que se encuentran al dorso del presente documento, han sido leídas por el Cliente, quién estando conforme con el contenido de las mismas, las suscribe y firma. El cliente declara igualmente que los datos y la información reflejada en el presente documento son completos y veraces, disponiendo en todo caso de capacidad, representación suficiente y/o autorización expresa tanto para contratar como para hacer uso de la citada información, autorizando a Endesa Energía XXI S.L. (Unipersonal) a efectuar las comprobaciones sobre los mismos así como de la existencia de posible deuda por cualquier concepto.

En Madrid

Fecha

Firma Cliente

Endesa Energía XXI S.L. (Unipersonal)

María Teresa González
Directora de Atención al Cliente

Ejemplar para el cliente

Endesa Energía XXI S.L. (Unipersonal) Inscrita en el Regist rcantil de Madrid en el Tomo 15095, Libro 0, Folio 121, Sección 8, Hoja M-272! I.F. B82846825

CUADRO DE MANDO C049

Ficha Inventario Cuadro C049

AYUNTAMIENTO DE MERIDA

Datos Generales

Código	049	*Descripción*	BARRIADA SAN AGUSTIN
Calle	Calamonte		

Sistema de Funcionamiento

Disp. Encendido	Fotocélula	*Protecciones*	2 (4x40)A, 300mA
Disp. Ahorro		*Contador*	Integral
Ahorro		*Núm. Serie Cont.*	07002111435
Pot. Regulador		*Protecciones de salida*	6 TERMICOS 3x16A
Fabricante Regulador			

Datos eléctricos

Pot. Nominal	3600 W	*Factor de potencia*	0,93
Intensidad por fase	R11,4 /S14,4 /T11	*Tensión*	Trifásica (230 V)

Características del armario

Tipo de armario	INDEFINIDO	*Dimensiones*	1250x500x200 mm
Instalación	Sobre zócalo	*Material*	Poliéster
Observaciones	NO TC / NO PTO LUZ		

Datos de Compañía

Nº póliza	010473520546	*Compañía eléctrica*	ENDESA-SEVILLANA
Tarifa		*Nº ET Suministradora*	
Pot. contratada	15935 W	*Cánon alquiler*	

Líneas y puntos de luz

Líneas eléctricas	2	*Puntos luz*	36
Luminarias	36	*Pot. nominal lamp.*	3600 W (Suma lámparas)





SAN AGUSTIN

CM-1. C/CALAMONTE
C/ESPARRAGALEJOS

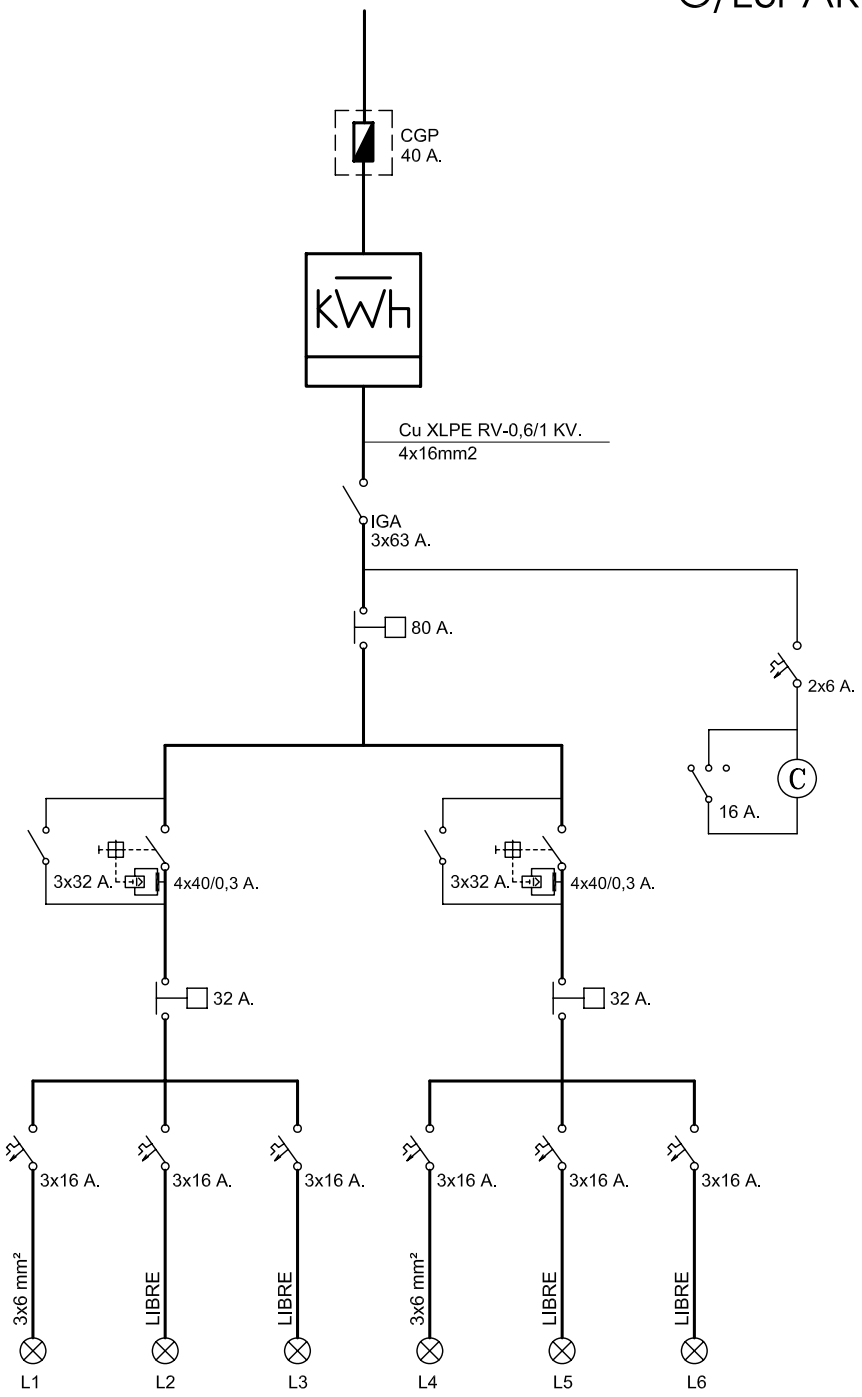

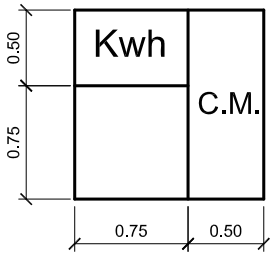

endesa

Referencia contrato: 010473520546

CONDICIONES PARTICULARES DEL CONTRATO DE SUMINISTRO DE ENERGÍA ELÉCTRICA

DATOS DEL CLIENTE (TITULAR DE LA PÓLIZA DE SUMINISTRO)

Apellidos / Razón social	AYTO DE MERIDA			Nombre	
Tipo de documento (NIF, CIF, CIF Internacional, Pasaporte)		I		Nº	P0608300J
CNAE	8411	Actividad principal			
Dirección	ESPAÑA	1	Escalera / Piso / Puerta		
Código Postal - Localidad	06800 - MERIDA		Provincia		BADAJOZ
Teléfono primario	924380100	Teléfono secundario		Teléfono móvil	
Fax		E-mail		Idioma	ESPAÑOL

DATOS DE CONTACTO (envío de facturas y otras comunicaciones, sólo si son distintos de Datos del Cliente)

Apellidos / Razón social	AYTO DE MERIDA			Nombre	
Dirección			Escalera / Piso / Puerta		
Código Postal - Localidad	MERIDA		Provincia		
Teléfono primario	924380100	Teléfono secundario		Teléfono móvil	
Fax		E-mail		Idioma	ESPAÑOL

CONDICIONES TÉCNICO – ECONÓMICAS

DATOS DEL PUNTO DE SUMINISTRO

Tipo vía		Vía	CALAMONTE		Nº		Escalera		Piso	
Puerta		Letra		Aclaratorio dirección	S AGUSTIN					
Localidad	MERIDA		Provincia	BADAJOZ		Código postal	06800			

Código universal del Punto de Suministro	Empresa Distribuidora	Tensión Nominal de suministro	
ES0031101606207003XJ0F	ENDESA DISTRIBUCION ELECTRICA SL	230	V
Referencia Catastral	6281902QD2068S0001AG		

TARIFA APLICABLE (Régimen legal aplicable a Tarifa último Recurso)

Tarifa	3.0A	Potencia contratada (kW):	Punta	15,935	Llano	15,935	Valle	15,935

PRODUCTO CONTRATADO CON ENDESA ENERGÍA XXI S.L. (UNIPERSONAL)

Producto	3.0.2	Alquiler equipo medida	

DATOS DE PAGO (Sólo se indican cuando son diferentes a los que se especifican en Datos del Cliente)

Apellidos / Razón social				Nombre		NIF	
Entidad financiera		Sucursal		DC		Cuenta	

Las presentes Condiciones Particulares, así como las Condiciones Generales que se encuentran al dorso del presente documento, han sido leídas por el Cliente, quién estando conforme con el contenido de las mismas, las suscribe y firma. El cliente declara igualmente que los datos y la información reflejada en el presente documento son completos y veraces, disponiendo en todo caso de capacidad, representación suficiente y/o autorización expresa tanto para contratar como para hacer uso de la citada información, autorizando a Endesa Energía XXI S.L. (Unipersonal) a efectuar las comprobaciones sobre los mismos así como de la existencia de posible deuda por cualquier concepto.

En Madrid

Fecha

Firma Cliente

Endesa Energía XXI S.L. (Unipersonal)

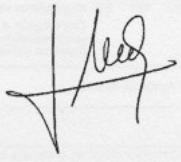

María Teresa González
Directora de Atención al Cliente

Ejemplar para el cliente

Endesa Energía XXI S.L. (Unipersonal) Inscrita en el Regis[illegible]rcantil de Madrid en el Tomo 16095, Libro 0, Folio 121, Sección 8, Hoja M-272[illegible] I.F. B82846825

CUADRO DE MANDO C050

Ficha Inventario Cuadro C050

AYUNTAMIENTO DE MERIDA

Datos Generales

Código	050	*Descripción*	BARRIADA SAN ANDRES
Calle	Pablo Neruda		

Sistema de Funcionamiento

Disp. Encendido	Astro Nova	*Protecciones*	4 (4x40) A, 300mA
Disp. Ahorro	Regulador de tensión	*Contador*	Integral
Ahorro	0 %	*Núm. Serie Cont.*	07002111433
Pot. Regulador	15 KVA	*Protecciones de salida*	TERMICOS
Fabricante Regulador	INGEQUR LUMITER		

Datos eléctricos

Pot. Nominal	19850 W	*Factor de potencia*	0,85
Intensidad por fase	R69,2 /S67,2 /T81,4	*Tensión*	Trifásica (230 V)

Características del armario

Tipo de armario	INDEFINIDO	*Dimensiones*	1250x2180x300 mm
Instalación	Adosado a CT	*Material*	Poliéster
Observaciones	SI TC / NO PTO LUZ		

Datos de Compañía

Nº póliza	010473520453	*Compañía eléctrica*	ENDESA-SEVILLANA
Tarifa		*Nº ET Suministradora*	
Pot. contratada	19919 W	*Cánon alquiler*	

Líneas y puntos de luz

Líneas eléctricas	10	*Puntos luz*	150
Luminarias	155	*Pot. nominal lamp.*	19850 W (Suma lámparas)

Ubicación en el plano y foto





SAN ANDRES – CANTARRANA

CM–1: C/ PABLO NERUDA.

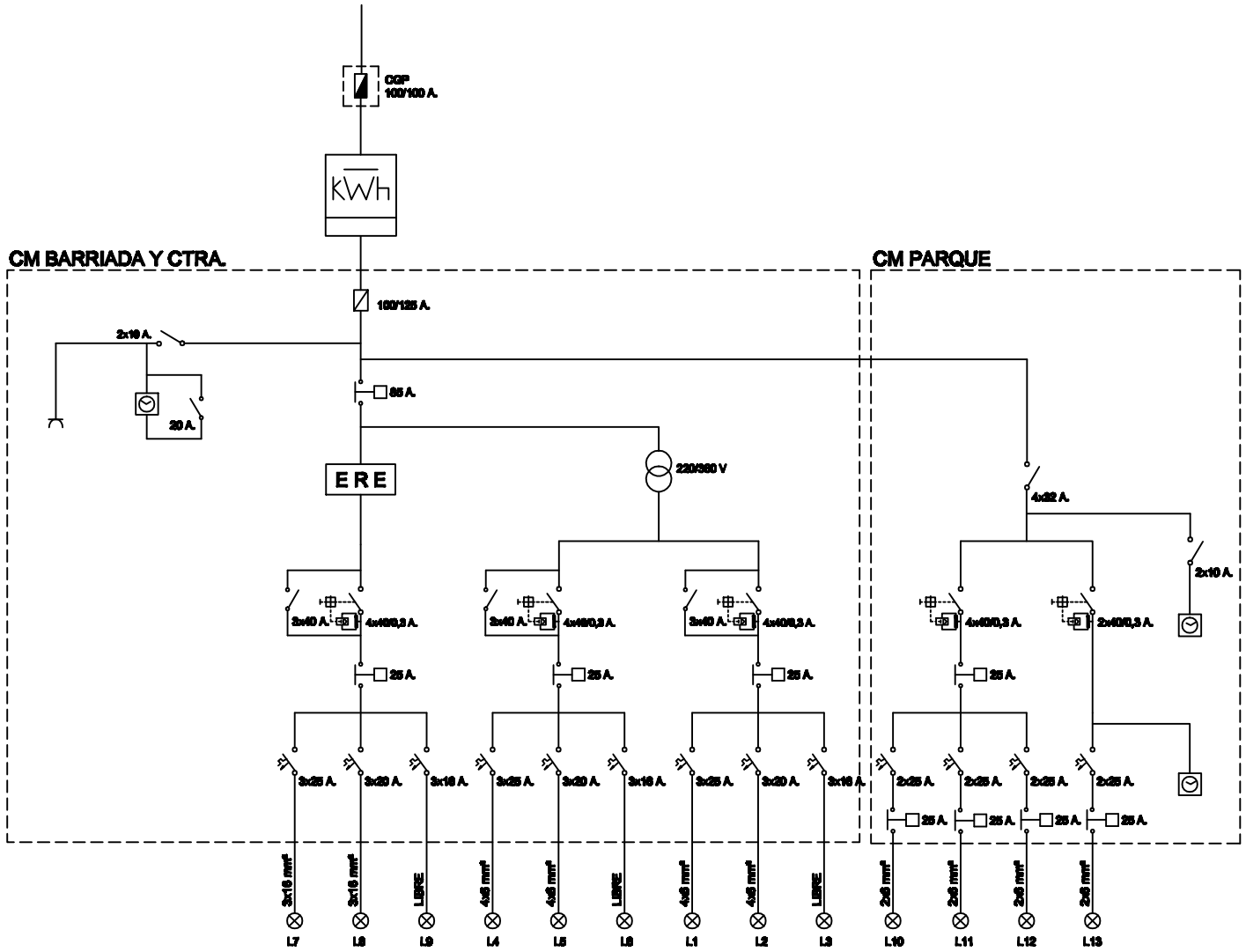

Referencia contrato: 010473520453

CONDICIONES PARTICULARES DEL CONTRATO DE SUMINISTRO DE ENERGÍA ELÉCTRICA

DATOS DEL CLIENTE (TITULAR DE LA PÓLIZA DE SUMINISTRO)

Apellidos / Razón social	AYTO DE MERIDA			Nombre	
Tipo de documento (NIF, CIF, CIF Internacional, Pasaporte)		I		Nº	P0608300J
CNAE	8411	Actividad principal			
Dirección	ESPAÑA 1		Escalera / Piso / Puerta		
Código Postal - Localidad	06800 - MERIDA		Provincia	BADAJOZ	
Teléfono primario	924380100	Teléfono secundario		Teléfono móvil	
Fax		E-mail		Idioma	ESPAÑOL

DATOS DE CONTACTO (envío de facturas y otras comunicaciones, sólo si son distintos de Datos del Cliente)

Apellidos / Razón social	AYTO DE MERIDA			Nombre	
Dirección			Escalera / Piso / Puerta		
Código Postal - Localidad	MERIDA		Provincia		
Teléfono primario	924380100	Teléfono secundario		Teléfono móvil	
Fax		E-mail		Idioma	ESPAÑOL

CONDICIONES TÉCNICO – ECONÓMICAS

DATOS DEL PUNTO DE SUMINISTRO

Tipo vía		Vía	PABLO NERUDA		Nº		Escalera		Piso	
Puerta		Letra		Aclaratorio dirección	S ANDRES					
Localidad	MERIDA		Provincia	BADAJOZ		Código postal	06800			

Código universal del Punto de Suministro	Empresa Distribuidora	Tensión Nominal de suministro	
ES0031101606355001MY0F	ENDESA DISTRIBUCION ELECTRICA SL	230	V
Referencia Catastral	8617137QD2081N0001GA		

TARIFA APLICABLE (Régimen legal aplicable a Tarifa último Recurso)

Tarifa	3.0A	Potencia contratada (kW):	Punta	19,919	Llano	19,919	Valle	19,919

PRODUCTO CONTRATADO CON ENDESA ENERGÍA XXI S.L. (UNIPERSONAL)

Producto	3.0.2	Alquiler equipo medida	

DATOS DE PAGO (Sólo se indican cuando son diferentes a los que se especifican en Datos del Cliente)

Apellidos / Razón social				Nombre		NIF	
Entidad financiera		Sucursal		DC		Cuenta	

Las presentes Condiciones Particulares, así como las Condiciones Generales que se encuentran al dorso del presente documento, han sido leídas por el Cliente quién estando conforme con el contenido de las mismas, las suscribe y firma. El cliente declara igualmente que los datos y la información reflejada en el presente documento son completos y veraces, disponiendo en todo caso de capacidad, representación suficiente y/o autorización expresa tanto para contratar como para hacer uso de la citada información, autorizando a Endesa Energía XXI S.L. (Unipersonal) a efectuar las comprobaciones sobre los mismos así como de la existencia de posible deuda por cualquier concepto.

En Madrid

Fecha

Firma Cliente

Endesa Energía XXI S.L. (Unipersonal)

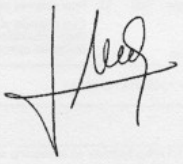

María Teresa González
Directora de Atención al Cliente

Ejemplar para el cliente

Endesa Energía XXI S.L. (Unipersonal) Inscrita en el Mercantil de Madrid en el Tomo 16095, Libro 0, Folio 121, Sección 8, Hoja M C.I.F. B82846825

CUADRO DE MANDO C051

Ficha Inventario Cuadro C051

AYUNTAMIENTO DE MERIDA

Datos Generales

Código	051	*Descripción*	CAMINO VIEJO DE MIRANDILLA
Calle	Camino Viejo de Mirandilla		

Sistema de Funcionamiento

Disp. Encendido	Astro Nova	*Protecciones*	2 (4x25)A, 300mA
Disp. Ahorro		*Contador*	Integral
Ahorro		*Núm. Serie Cont.*	06002093733
Pot. Regulador		*Protecciones de salida*	6 TERMICOS 3x25A
Fabricante Regulador			

Datos eléctricos

Pot. Nominal	9250 W	*Factor de potencia*	0,9
Intensidad por fase	R29 /S20,2 /T25,6	*Tensión*	Trifásica (230 V)

Características del armario

Tipo de armario	INDEFINIDO	*Dimensiones*	1500x750x300 mm
Instalación	Empotrado fabrica ladrill	*Material*	Poliéster
Observaciones	NO TC / NO PTO LUZ		

Datos de Compañía

Nº póliza	010473538395	*Compañía eléctrica*	ENDESA-SEVILLANA
Tarifa		*Nº ET Suministradora*	
Pot. contratada	3050 W	*Cánon alquiler*	

Líneas y puntos de luz

Líneas eléctricas	3	*Puntos luz*	37
Luminarias	37	*Pot. nominal lamp.*	9250 W (Suma lámparas)

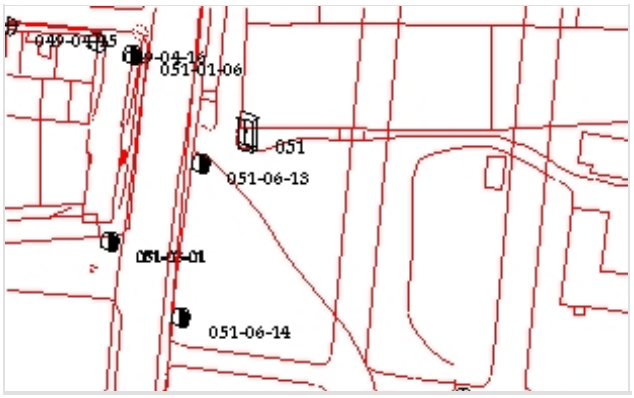



CAMINO VIEJO DE MIRANDILLA

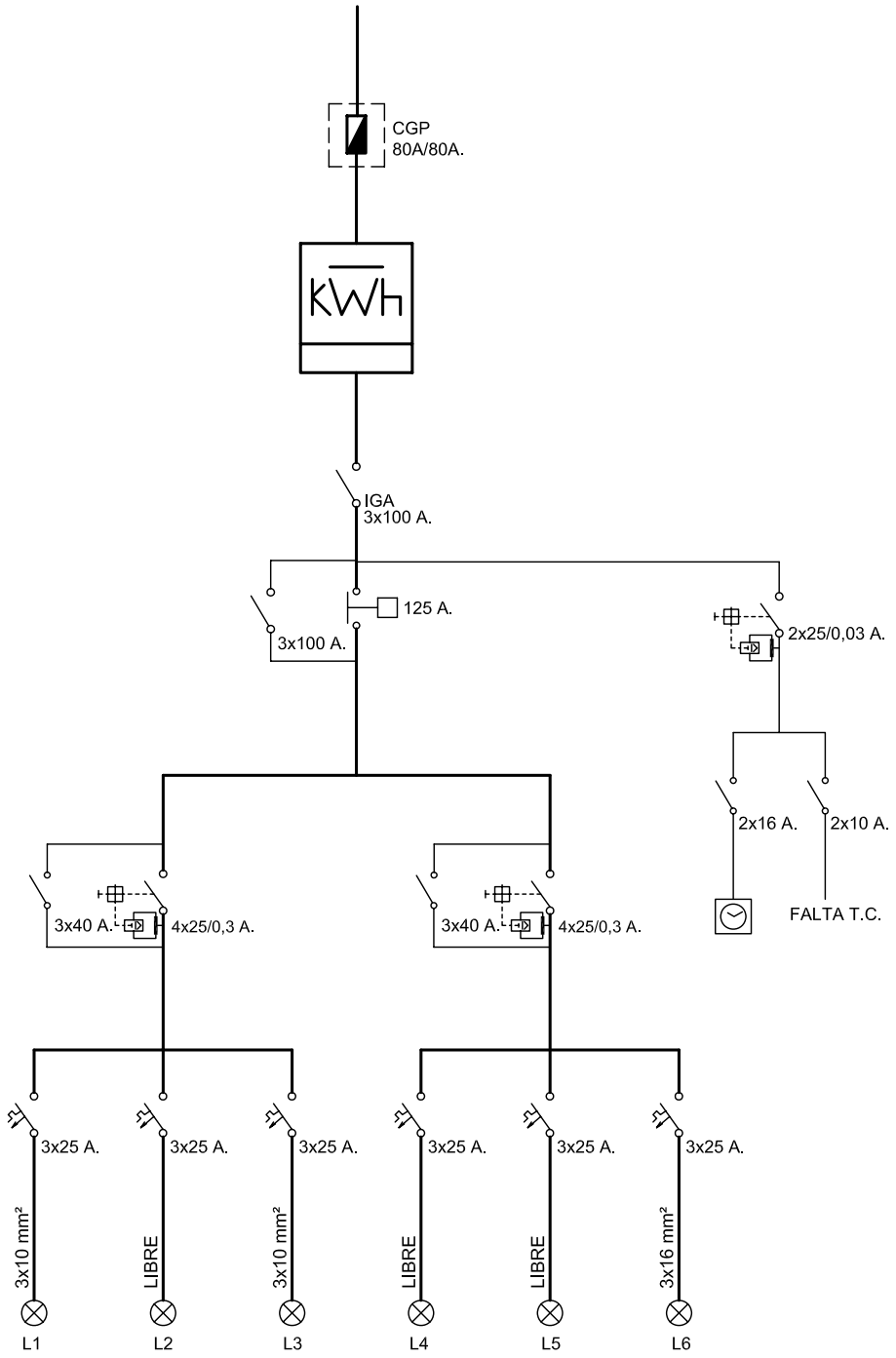

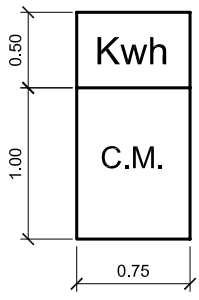

endesa

Referencia contrato: 010473538395

CONDICIONES PARTICULARES DEL CONTRATO DE SUMINISTRO DE ENERGÍA ELÉCTRICA

DATOS DEL CLIENTE (TITULAR DE LA PÓLIZA DE SUMINISTRO)

Apellidos / Razón social	AYTO DE MERIDA			Nombre	
Tipo de documento (NIF, CIF, CIF Internacional, Pasaporte)		I		Nº	P0608300J
CNAE	8411	Actividad principal			
Dirección	ESPAÑA	1	Escalera / Piso / Puerta		
Código Postal - Localidad	06800 - MERIDA		Provincia	BADAJOZ	
Teléfono primario	924380100	Teléfono secundario		Teléfono móvil	
Fax		E-mail		Idioma	ESPAÑOL

DATOS DE CONTACTO (envío de facturas y otras comunicaciones, sólo si son distintos de Datos del Cliente)

Apellidos / Razón social	AYTO DE MERIDA			Nombre	
Dirección			Escalera / Piso / Puerta		
Código Postal - Localidad	MERIDA		Provincia		
Teléfono primario	924380100	Teléfono secundario		Teléfono móvil	
Fax		E-mail		Idioma	ESPAÑOL

CONDICIONES TÉCNICO – ECONÓMICAS

DATOS DEL PUNTO DE SUMINISTRO

Tipo vía		Vía	ENRIQUE TIERNO GALVA		Nº		Escalera		Piso	
Puerta		Letra		Aclaratorio dirección	S/N					
Localidad	MERIDA		Provincia	BADAJOZ		Código postal	06800			

Código universal del Punto de Suministro	Empresa Distribuidora	Tensión Nominal de suministro	
ES0031101614130001VV0F	ENDESA DISTRIBUCION ELECTRICA SL	230	V
Referencia Catastral	6672135QD2067S0001KZ		

TARIFA APLICABLE (Régimen legal aplicable a Tarifa último Recurso)

Tarifa	20DHA	Potencia contratada (kW):	Punta		Llano	3,05	Valle	

PRODUCTO CONTRATADO CON ENDESA ENERGÍA XXI S.L. (UNIPERSONAL)

Producto	TURDH	Alquiler equipo medida	

DATOS DE PAGO (Sólo se indican cuando son diferentes a los que se especifican en Datos del Cliente)

Apellidos / Razón social					Nombre			NIF	
Entidad financiera		Sucursal		DC		Cuenta			

Las presentes Condiciones Particulares, así como las Condiciones Generales que se encuentran al dorso del presente documento, han sido leídas por el Cliente, quién estando conforme con el contenido de las mismas, las suscribe y firma. El cliente declara igualmente que los datos y la información reflejada en el presente documento son completos y veraces, disponiendo en todo caso de capacidad, representación suficiente y/o autorización expresa tanto para contratar como para hacer uso de la citada información, autorizando a Endesa Energía XXI S.L. (Unipersonal) a efectuar las comprobaciones sobre los mismos así como de la existencia de posible deuda por cualquier concepto.

En Madrid

Fecha | Firma Cliente | Endesa Energía XXI S.L. (Unipersonal)

María Teresa González
Directora de Atención al Cliente

Ejemplar para el cliente

Endesa Energía XXI S.L. (Unipersonal) Inscrita en el Regist rcantil de Madrid en el Tomo 16095, Libro 0, Folio 121, Sección 8, Hoja M-272 I.F. B82846825

CUADRO DE MANDO C052

Ficha Inventario Cuadro C052

AYUNTAMIENTO DE MERIDA

Datos Generales

Código	052	*Descripción*	BARRIADA CARRION
Calle	Bda. de Carrión		

Sistema de Funcionamiento

Disp. Encendido	Astro Nova	*Protecciones*	1 (4x40)A, 300mA
Disp. Ahorro		*Contador*	Integral
Ahorro		*Núm. Serie Cont.*	000003051-2007
Pot. Regulador		*Protecciones de salida*	FUSIBLES
Fabricante Regulador			

Datos eléctricos

Pot. Nominal	1950 W	*Factor de potencia*	0,94
Intensidad por fase	R6,8	*Tensión*	Trifásica + neutro (400/230V)

Características del armario

Tipo de armario	INDEFINIDO	*Dimensiones*	700x500x250 mm
Instalación	Adosado a pared	*Material*	Poliéster
Observaciones	NO TC / NO PTO LUZ		

Datos de Compañía

Nº póliza	010473542908	*Compañía eléctrica*	ENDESA-SEVILLANA
Tarifa		*Nº ET Suministradora*	
Pot. contratada	2300	*Cánon alquiler*	

Líneas y puntos de luz

Líneas eléctricas	2	*Puntos luz*	13
Luminarias	13	*Pot. nominal lamp.*	1950 W (Suma lámparas)





BDA. CARRION

CM-1

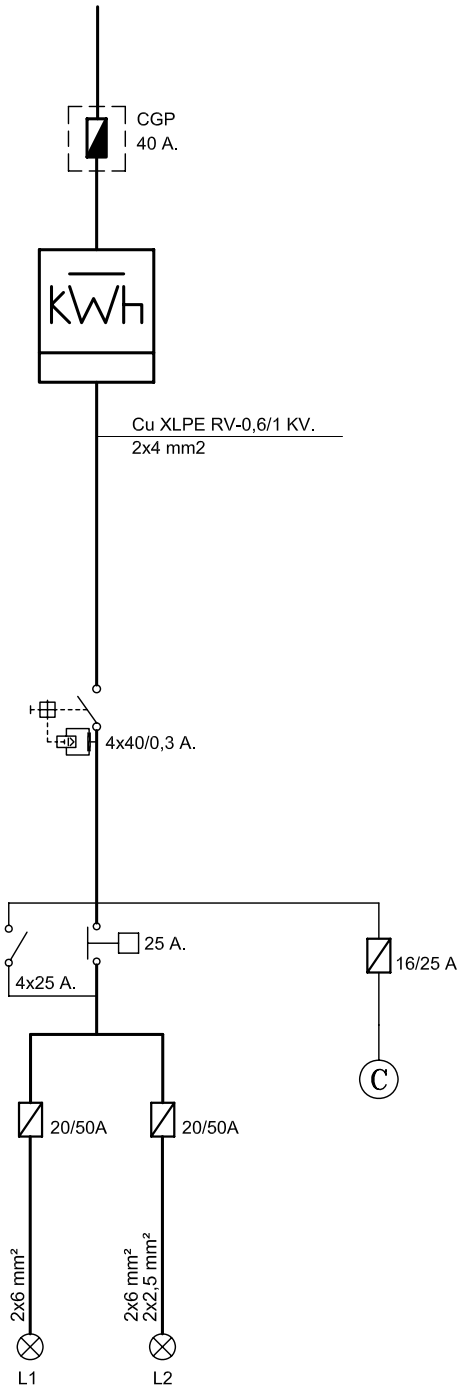

endesa

Referencia contrato: 010473542908

CONDICIONES PARTICULARES DEL CONTRATO DE SUMINISTRO DE ENERGÍA ELÉCTRICA

DATOS DEL CLIENTE (TITULAR DE LA PÓLIZA DE SUMINISTRO)

Apellidos / Razón social	AYTO DE MERIDA			Nombre	
Tipo de documento (NIF, CIF, CIF Internacional, Pasaporte)		I		Nº	P0608300J
CNAE	8411	Actividad principal			
Dirección	ESPAÑA 1		Escalera / Piso / Puerta		
Código Postal - Localidad	06800 - MERIDA		Provincia	BADAJOZ	
Teléfono primario	924380100	Teléfono secundario		Teléfono móvil	
Fax		E-mail		Idioma	ESPAÑOL

DATOS DE CONTACTO (envío de facturas y otras comunicaciones, sólo si son distintos de Datos del Cliente)

Apellidos / Razón social	AYTO DE MERIDA			Nombre	
Dirección			Escalera / Piso / Puerta		
Código Postal - Localidad	MERIDA		Provincia		
Teléfono primario	924380100	Teléfono secundario		Teléfono móvil	
Fax		E-mail		Idioma	ESPAÑOL

CONDICIONES TÉCNICO – ECONÓMICAS

DATOS DEL PUNTO DE SUMINISTRO

Tipo vía	CR	Vía	BADAJOZ		Nº		Escalera		Piso	
Puerta		Letra		Aclaratorio dirección	S/N					
Localidad	MERIDA		Provincia	BADAJOZ		Código postal	06800			

Código universal del Punto de Suministro	Empresa Distribuidora	Tensión Nominal de suministro	
ES0031101605803001VY0F	ENDESA DISTRIBUCION ELECTRICA SL	230	V
Referencia Catastral			

TARIFA APLICABLE (Régimen legal aplicable a Tarifa último Recurso)

Tarifa	20DHA	Potencia contratada (kW):	Punta		Llano	2,3	Valle	

PRODUCTO CONTRATADO CON ENDESA ENERGÍA XXI S.L. (UNIPERSONAL)

Producto	TURDH	Alquiler equipo medida	

DATOS DE PAGO (Sólo se indican cuando son diferentes a los que se especifican en Datos del Cliente)

Apellidos / Razón social					Nombre			NIF	
Entidad financiera		Sucursal		DC		Cuenta			

Las presentes Condiciones Particulares, así como las Condiciones Generales que se encuentran al dorso del presente documento, han sido leídas por el Cliente, quién estando conforme con el contenido de las mismas, las suscribe y firma. El cliente declara igualmente que los datos y la información reflejada en el presente documento son completos y veraces, disponiendo en todo caso de capacidad, representación suficiente y/o autorización expresa tanto para contratar como para hacer uso de la citada información, autorizando a Endesa Energía XXI S.L. (Unipersonal) a efectuar las comprobaciones sobre los mismos así como de la existencia de posible deuda por cualquier concepto.

En Madrid

Fecha

Firma Cliente

Endesa Energía XXI S.L. (Unipersonal)

María Teresa González
Directora de Atención al Cliente

Ejemplar para el cliente

Endesa Energía XXI S.L. (Unipersonal) inscrita en el Registr cantil de Madrid en el Tomo 15095, Libro 0, Folio 121, Sección 8, Hoja M-272511 F. B82846825

CUADRO DE MANDO C053

Ficha Inventario Cuadro C053

AYUNTAMIENTO DE MERIDA

Datos Generales

Código	053	*Descripción*	MARQUES DE PATERNA
Calle	La Mancha		

Sistema de Funcionamiento

Disp. Encendido	Astro Nova City	*Protecciones*	5 (4x25)A, 300mA
Disp. Ahorro		*Contador*	Integral
Ahorro		*Núm. Serie Cont.*	073303050
Pot. Regulador		*Protecciones de salida*	TERMICOS
Fabricante Regulador			

Datos eléctricos

Pot. Nominal	13880 W	*Factor de potencia*	0,89
Intensidad por fase	R22,8 /S28,2 /T21,4	*Tensión*	Trifásica + neutro (400/230V)

Características del armario

Tipo de armario	INDEFINIDO	*Dimensiones*	1950x750x300 mm
Instalación	Empotrado fabrica ladrill	*Material*	Acero galvanizado
Observaciones	NO TC / NO PTO LUZ		

Datos de Compañía

Nº póliza	010473613964	*Compañía eléctrica*	ENDESA-SEVILLANA
Tarifa		*Nº ET Suministradora*	
Pot. contratada	20785 W	*Cánon alquiler*	

Líneas y puntos de luz

Líneas eléctricas	8	*Puntos luz*	110
Lámparas	120	*Pot. nominal lamp.*	13880 W (Suma lámparas)

Ubicación en el plano y foto





MARQUES DE PATERNA

CM-1. C/ LA MANCHA
COLEGIO ANTONIO MACHADO

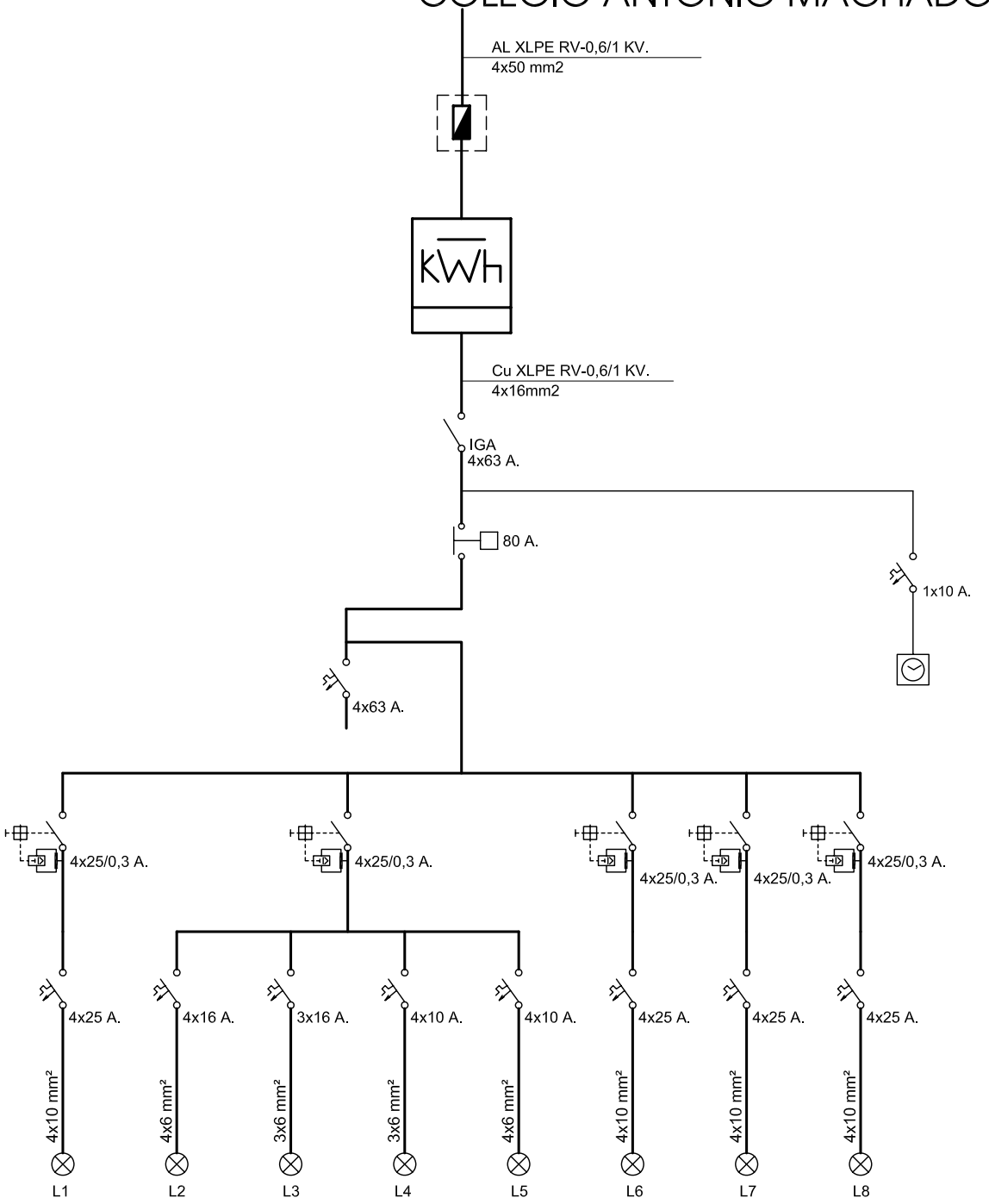

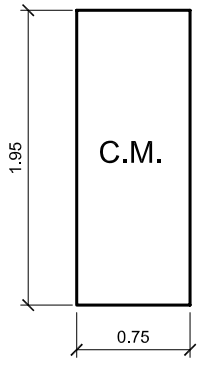

endesa

Referencia contrato: 010473613964

CONDICIONES PARTICULARES DEL CONTRATO DE SUMINISTRO DE ENERGÍA ELÉCTRICA

DATOS DEL CLIENTE (TITULAR DE LA PÓLIZA DE SUMINISTRO)

Apellidos / Razón social	AYTO DE MERIDA			Nombre	
Tipo de documento (NIF, CIF, CIF Internacional, Pasaporte)		I		Nº	P0608300J
CNAE	8411	Actividad principal			
Dirección	ESPAÑA	1	Escalera / Piso / Puerta		
Código Postal - Localidad	06800 - MERIDA		Provincia	BADAJOZ	
Teléfono primario	924380100	Teléfono secundario		Teléfono móvil	
Fax		E-mail		Idioma	ESPAÑOL

DATOS DE CONTACTO (envío de facturas y otras comunicaciones, sólo si son distintos de Datos del Cliente)

Apellidos / Razón social	AYTO DE MERIDA			Nombre	
Dirección			Escalera / Piso / Puerta		
Código Postal - Localidad	MERIDA		Provincia		
Teléfono primario	924380100	Teléfono secundario		Teléfono móvil	
Fax		E-mail		Idioma	ESPAÑOL

CONDICIONES TÉCNICO – ECONÓMICAS

DATOS DEL PUNTO DE SUMINISTRO

Tipo vía	AV	Vía	MARQUES DE PATERNA		Nº		Escalera		Piso	
Puerta		Letra		Aclaratorio dirección	S/N.					
Localidad	MERIDA		Provincia	BADAJOZ		Código postal	06800			

Código universal del Punto de Suministro	Empresa Distribuidora	Tensión Nominal de suministro	
ES0031101607424003TZ0F	ENDESA DISTRIBUCION ELECTRICA SL	400	V
Referencia Catastral	8617137QD2081N0001GA		

TARIFA APLICABLE (Régimen legal aplicable a Tarifa último Recurso)

Tarifa	3.0A	Potencia contratada (kW):	Punta	20,785	Llano	20,785	Valle	20,785

PRODUCTO CONTRATADO CON ENDESA ENERGÍA XXI S.L. (UNIPERSONAL)

Producto	3.0.2	Alquiler equipo medida	

DATOS DE PAGO (Sólo se indican cuando son diferentes a los que se especifican en Datos del Cliente)

Apellidos / Razón social					Nombre			NIF	
Entidad financiera		Sucursal		DC		Cuenta			

Las presentes Condiciones Particulares, así como las Condiciones Generales que se encuentran al dorso del presente documento, han sido leídas por el Cliente, quién estando conforme con el contenido de las mismas, las suscribe y firma. El cliente declara igualmente que los datos y la información reflejada en el presente documento son completos y veraces, disponiendo en todo caso de capacidad, representación suficiente y/o autorización expresa tanto para contratar como para hacer uso de la citada información, autorizando a Endesa Energía XXI S.L. (Unipersonal) a efectuar las comprobaciones sobre los mismos así como de la existencia de posible deuda por cualquier concepto.

En Madrid

Fecha

Firma Cliente

Endesa Energía XXI S.L. (Unipersonal)

María Teresa González
Directora de Atención al Cliente

Ejemplar para el cliente

Endesa Energía XXI S.L. (Unipersonal) Inscrita en el Regis rcantil de Madrid en el Tomo 15095, Libro 0, Folio 121, Sección 8, Hoja M-272 I.F. B82846825

CUADRO DE MANDO C054

Ficha Inventario Cuadro C054

AYUNTAMIENTO DE MERIDA

Datos Generales

Código	054	*Descripción*	ZONA SUR - BODEGONES
Calle	Plaza de Zorrilla		

Sistema de Funcionamiento

Disp. Encendido	Urbilux	*Protecciones*	12 VIGI C60 4x16
Disp. Ahorro	Regulador de tensión	*Contador*	Integral
Ahorro	61 %	*Núm. Serie Cont.*	07002111390
Pot. Regulador	45 KVA	*Protecciones de salida*	TERMICOS 4x16A
Fabricante Regulador	INGEQUR LUMITER		

Datos eléctricos

Pot. Nominal	24910 W	*Factor de potencia*	0,90
Intensidad por fase	R45,4/S49,8 /T44,2	*Tensión*	Trifásica + neutro (400/230V)

Características del armario

Tipo de armario	ARELSA 01	*Dimensiones*	1320x1700x400 mm
Instalación	Sobre zócalo	*Material*	Acero galvanizado
Observaciones	SI TC / SI PTO LUZ		

Datos de Compañía

Nº póliza	010473521685	*Compañía eléctrica*	ENDESA-SEVILLANA
Tarifa		*Nº ET Suministradora*	
Pot. contratada	34000 W	*Cánon alquiler*	

Líneas y puntos de luz

Líneas eléctricas	12	*Puntos luz*	132
Luminarias	169	*Pot. nominal lamp.*	24910 W (Suma lámparas)

Ubicación en el plano y foto

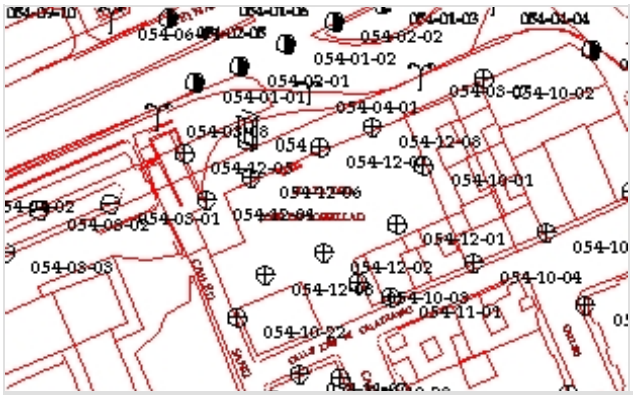



ZONA SUR

CM-1. PLAZA ZORRILLA

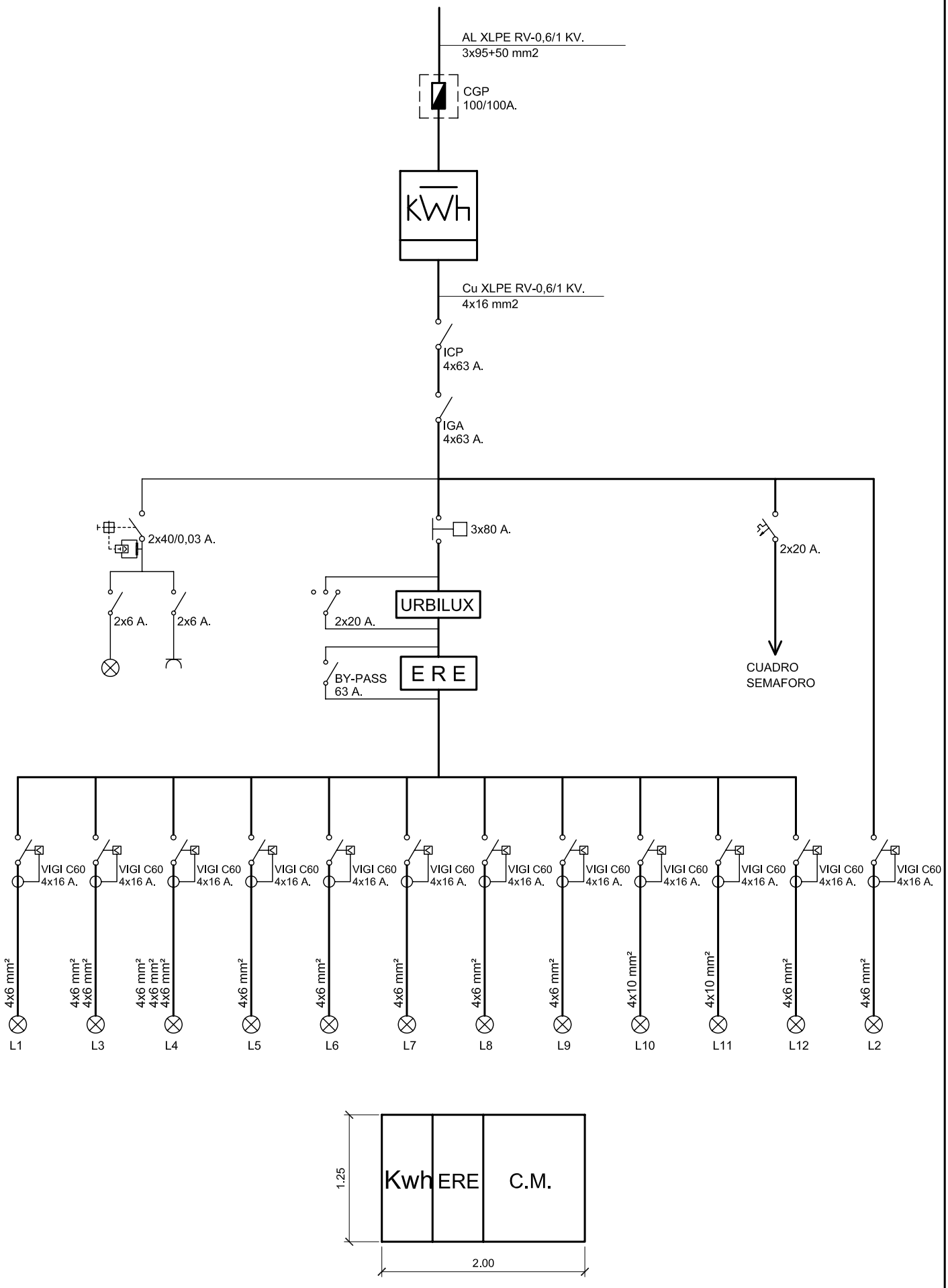

endesa

Referencia contrato: 010473521685

CONDICIONES PARTICULARES DEL CONTRATO DE SUMINISTRO DE ENERGÍA ELÉCTRICA

DATOS DEL CLIENTE (TITULAR DE LA PÓLIZA DE SUMINISTRO)

Apellidos / Razón social	AYTO DE MERIDA				Nombre		
Tipo de documento (NIF, CIF, CIF Internacional, Pasaporte)		I			Nº	P0608300J	
CNAE	8411	Actividad principal					
Dirección	ESPAÑA	1		Escalera / Piso / Puerta			
Código Postal - Localidad	06800 - MERIDA			Provincia		BADAJOZ	
Teléfono primario	924380100	Teléfono secundario			Teléfono móvil		
Fax		E-mail			Idioma	ESPAÑOL	

DATOS DE CONTACTO (envío de facturas y otras comunicaciones, sólo si son distintos de Datos del Cliente)

Apellidos / Razón social	AYTO DE MERIDA		Nombre		
Dirección			Escalera / Piso / Puerta		
Código Postal - Localidad	MERIDA		Provincia		
Teléfono primario	924380100	Teléfono secundario		Teléfono móvil	
Fax		E-mail		Idioma	ESPAÑOL

CONDICIONES TÉCNICO – ECONÓMICAS

DATOS DEL PUNTO DE SUMINISTRO

Tipo vía	PZ	Vía	JOSE DE ZORRILLA		Nº		Escalera		Piso	
Puerta		Letra		Aclaratorio dirección	A.PCO					
Localidad	MERIDA		Provincia	BADAJOZ		Código postal	06800			

Código universal del Punto de Suministro	Empresa Distribuidora	Tensión Nominal de suministro	
ES0031101608389001MR0F	ENDESA DISTRIBUCION ELECTRICA SL	400	V
Referencia Catastral			

TARIFA APLICABLE (Régimen legal aplicable a Tarifa último Recurso)

Tarifa	3.0A	Potencia contratada (kW):	Punta	34	Llano	34	Valle	34

PRODUCTO CONTRATADO CON ENDESA ENERGÍA XXI S.L. (UNIPERSONAL)

Producto	3.0.2	Alquiler equipo medida	

DATOS DE PAGO (Sólo se indican cuando son diferentes a los que se especifican en Datos del Cliente)

Apellidos / Razón social				Nombre		NIF	
Entidad financiera		Sucursal		DC		Cuenta	

Las presentes Condiciones Particulares, así como las Condiciones Generales que se encuentran al dorso del presente documento, han sido leídas por el Cliente, quién estando conforme con el contenido de las mismas, las suscribe y firma. El cliente declara igualmente que los datos y la información reflejada en el presente documento son completos y veraces, disponiendo en todo caso de capacidad, representación suficiente y/o autorización expresa tanto para contratar como para hacer uso de la citada información, autorizando a Endesa Energía XXI S.L. (Unipersonal) a efectuar las comprobaciones sobre los mismos así como de la existencia de posible deuda por cualquier concepto.

En Madrid

Fecha

Firma Cliente

Endesa Energía XXI S.L. (Unipersonal)

María Teresa González
Directora de Atención al Cliente

Ejemplar para el cliente

Endesa Energía XXI S.L. (Unipersonal) Inscrita en el Regist rcantil de Madrid en el Tomo 16095, Libro 0, Folio 121, Sección 8, Hoja M-272 I.F. B82846825

CUADRO DE MANDO C055

Ficha Inventario Cuadro C055

AYUNTAMIENTO DE MERIDA

Datos Generales

Código	055	*Descripción*	ZONA SUR - BODEGONES
Calle	Leonor de Austria		

Sistema de Funcionamiento

Disp. Encendido	Astro Nova	*Protecciones*	3 (2x25)A, 300mA
Disp. Ahorro		*Contador*	Integral
Ahorro		*Núm. Serie Cont.*	073313847
Pot. Regulador		*Protecciones de salida*	6 TERMICOS 2x20A
Fabricante Regulador			

Datos eléctricos

Pot. Nominal	4950 W	*Factor de potencia*	-0,98
Intensidad por fase	R8,4 /S12 /T6,4	*Tensión*	Trifásica + neutro (400/230V)

Características del armario

Tipo de armario	INDEFINIDO	*Dimensiones*	750x750x200 mm
Instalación	Empotrado	*Material*	Poliéster
Observaciones	SI TC / NO PTO LUZ		

Datos de Compañía

Nº póliza	010474909680	*Compañía eléctrica*	ENDESA-SEVILLANA
Tarifa		*Nº ET Suministradora*	
Pot. contratada	10392 W	*Cánon alquiler*	

Líneas y puntos de luz

Líneas eléctricas	3	*Puntos luz*	36
Luminarias	36	*Pot. nominal lamp.*	4950 W (Suma lámparas)

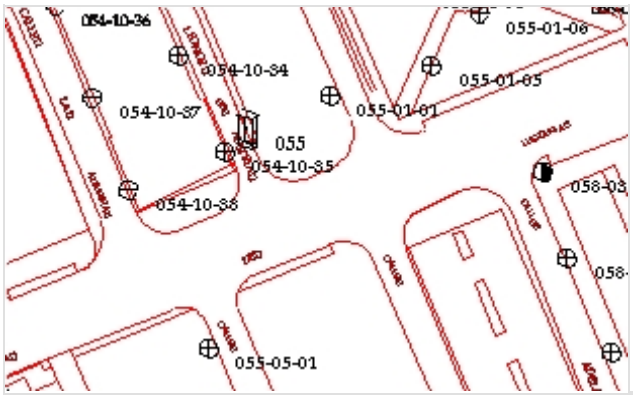



ZONA SUR

CM-2. C/ LEONOR DE AUSTRIA

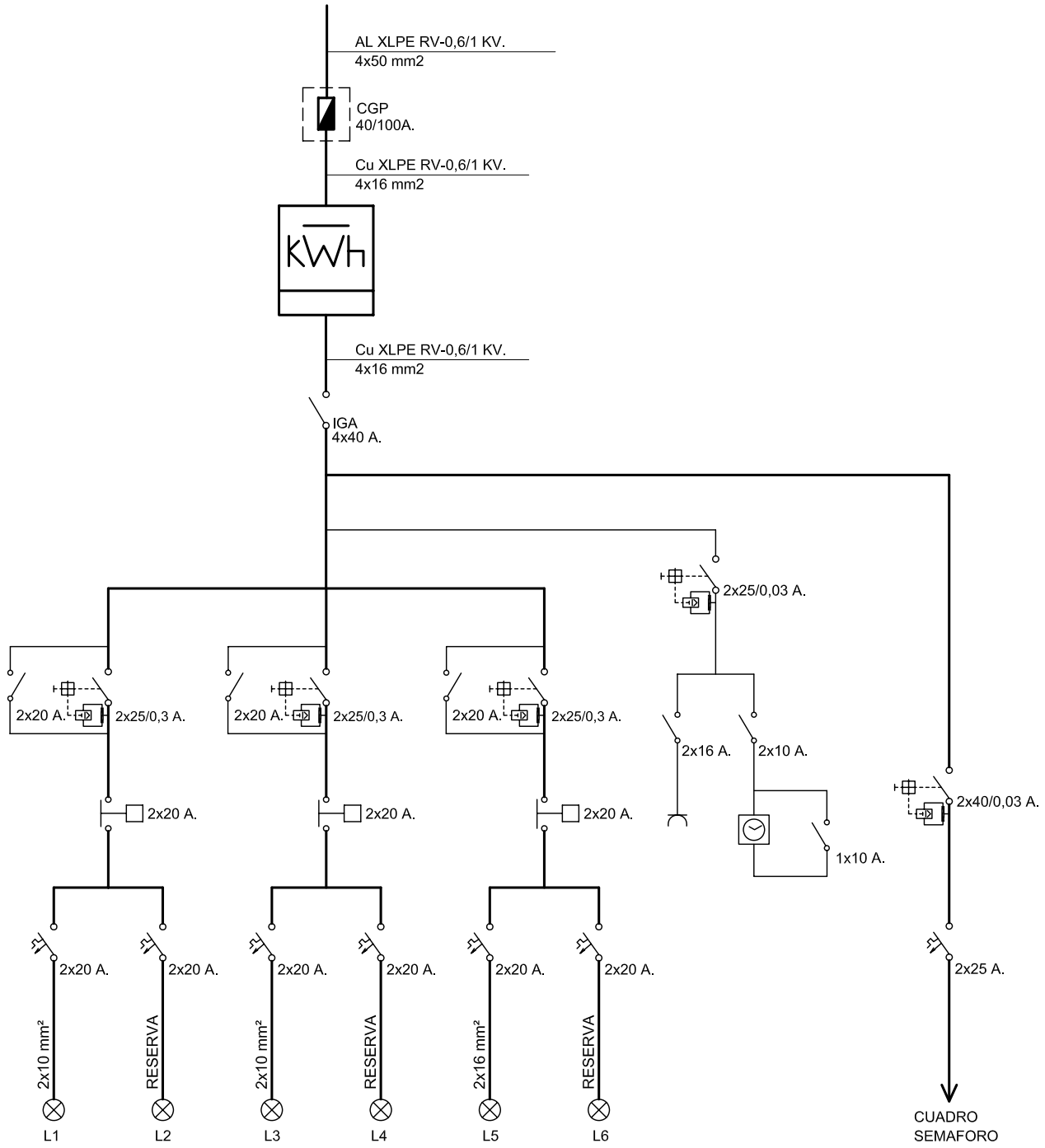

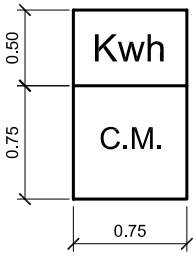

endesa

Referencia contrato: 010474909680

CONDICIONES PARTICULARES DEL CONTRATO DE SUMINISTRO DE ENERGÍA ELÉCTRICA

DATOS DEL CLIENTE (TITULAR DE LA PÓLIZA DE SUMINISTRO)

Apellidos / Razón social	AYTO DE MERIDA				Nombre		
Tipo de documento (NIF, CIF, CIF Internacional, Pasaporte)		I			Nº	P0608300J	
CNAE	8411	Actividad principal					
Dirección	ESPAÑA	1		Escalera / Piso / Puerta			
Código Postal - Localidad	06800 - MERIDA			Provincia	BADAJOZ		
Teléfono primario	924380100	Teléfono secundario			Teléfono móvil		
Fax		E-mail			Idioma	ESPAÑOL	

DATOS DE CONTACTO (envío de facturas y otras comunicaciones, sólo si son distintos de Datos del Cliente)

Apellidos / Razón social	AYTO DE MERIDA		Nombre		
Dirección			Escalera / Piso / Puerta		
Código Postal - Localidad	MERIDA		Provincia		
Teléfono primario	924380100	Teléfono secundario		Teléfono móvil	
Fax		E-mail		Idioma	ESPAÑOL

CONDICIONES TÉCNICO – ECONÓMICAS

DATOS DEL PUNTO DE SUMINISTRO

Tipo vía	AV	Vía	LUSITANIA		Nº		Escalera		Piso	
Puerta		Letra		Aclaratorio dirección	ESQU LEONOR					
Localidad	MERIDA		Provincia	BADAJOZ		Código postal	06800			

Código universal del Punto de Suministro	Empresa Distribuidora	Tensión Nominal de suministro	
ES0031104451211001LJ0F	ENDESA DISTRIBUCION ELECTRICA SL	400	V
Referencia Catastral	0603006QD3100S0001XP		

TARIFA APLICABLE (Régimen legal aplicable a Tarifa último Recurso)

Tarifa	20DHA	Potencia contratada (kW):	Punta		Llano	10,392	Valle	

PRODUCTO CONTRATADO CON ENDESA ENERGÍA XXI S.L. (UNIPERSONAL)

Producto	TURDH	Alquiler equipo medida	

DATOS DE PAGO (Sólo se indican cuando son diferentes a los que se especifican en Datos del Cliente)

Apellidos / Razón social					Nombre			NIF	
Entidad financiera		Sucursal		DC		Cuenta			

Las presentes Condiciones Particulares, así como las Condiciones Generales que se encuentran al dorso del presente documento, han sido leídas por el Cliente, quién estando conforme con el contenido de las mismas, las suscribe y firma. El cliente declara igualmente que los datos y la información reflejada en el presente documento son completos y veraces, disponiendo en todo caso de capacidad, representación suficiente y/o autorización expresa tanto para contratar como para hacer uso de la citada información, autorizando a Endesa Energía XXI S.L. (Unipersonal) a efectuar las comprobaciones sobre los mismos así como de la existencia de posible deuda por cualquier concepto.

En Madrid

Fecha

Firma Cliente

Endesa Energía XXI S.L. (Unipersonal)

María Teresa González
Directora de Atención al Cliente

Ejemplar para el cliente

Endesa Energía XXI S.L. (Unipersonal) Inscrita en el Reg Mercantil de Madrid en el Tomo 16095, Libro 0, Folio 121, Sección 8, Hoja M-27 C.I.F. B82846825

AYUNTAMIENTO DE MERIDA

CUADRO DE MANDO C056

Ficha Inventario Cuadro C056

AYUNTAMIENTO DE MERIDA

Datos Generales

Código	056	*Descripción*	ZONA SUR - BODEGONES
Calle	Luis de Morales		

Sistema de Funcionamiento

Disp. Encendido	Astro Nova	*Protecciones*	3 (4x63)A, 300mA
Disp. Ahorro	Regulador de tensión	*Contador*	Activa y reactiva
Ahorro	4 %	*Núm. Serie Cont.*	A11204769/ R12112304
Pot. Regulador	15 KVA	*Protecciones de salida*	TERMICOS
Fabricante Regulador	INGEQUR LUMITER BASI		

Datos eléctricos

Pot. Nominal	11700 W	*Factor de potencia*	0,75
Intensidad por fase	R24/S32.6/T6.6	*Tensión*	Trifásica + neutro (400/230V)

Características del armario

Tipo de armario	INDEFINIDO	*Dimensiones*	750x750x300 mm
Instalación	Sobre zócalo	*Material*	Poliéster
Observaciones	NO TC / NO PTO LUZ		

Datos de Compañía

Nº póliza	010473580304	*Compañía eléctrica*	ENDESA-SEVILLANA
Tarifa		*Nº ET Suministradora*	
Pot. contratada	4930 W	*Cánon alquiler*	

Líneas y puntos de luz

Líneas eléctricas	5	*Puntos luz*	64
Luminarias	64	*Pot. nominal lamp.*	11700 W (Suma lámparas)

Ubicación en el plano y foto





ZONA SUR

CM-3. C/ LUIS DE MORALES

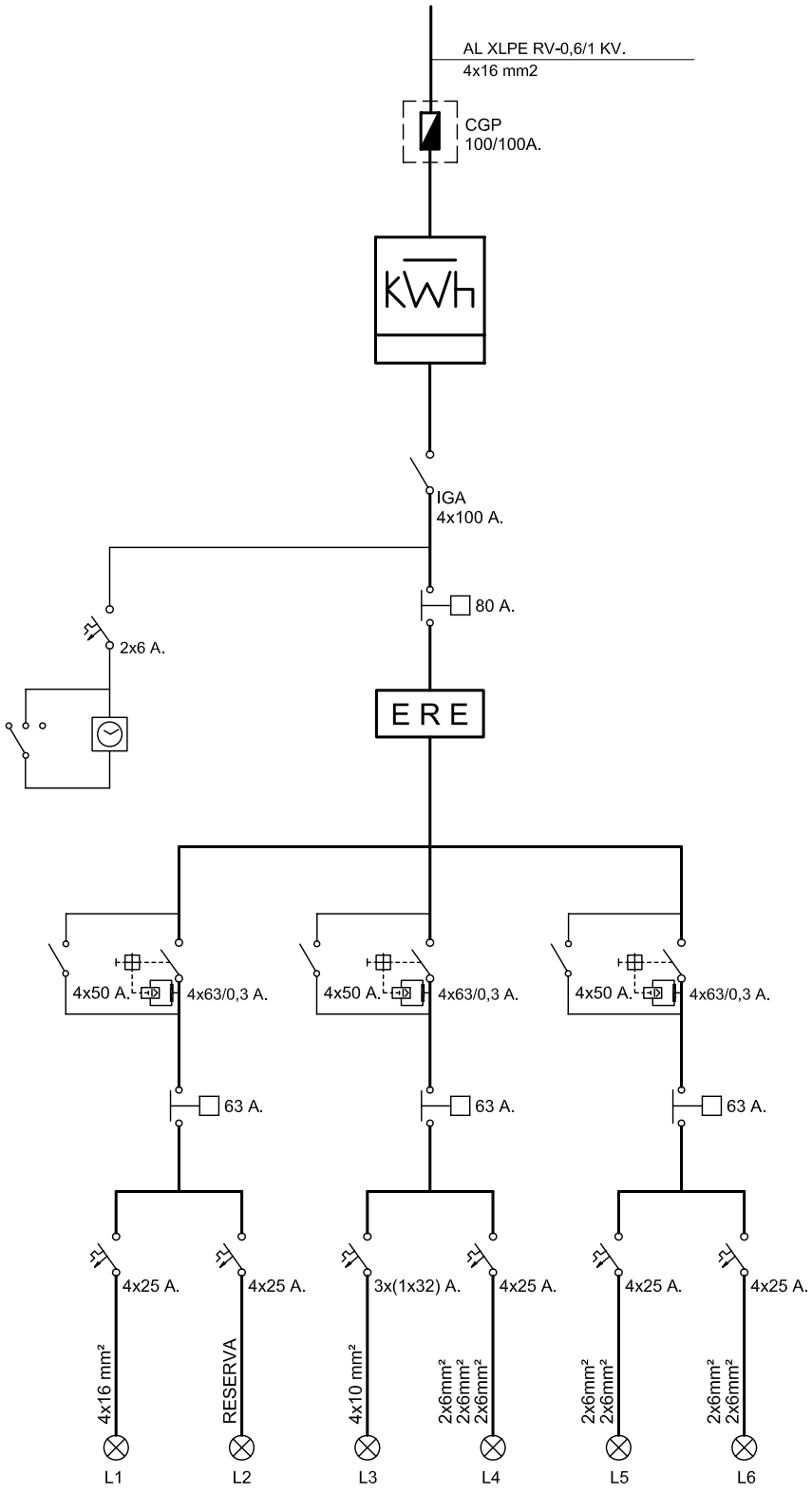

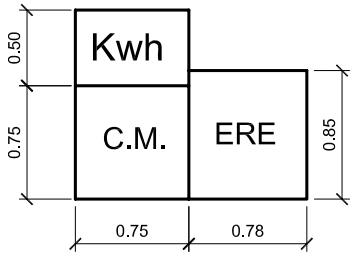

endesa

Referencia contrato: 010473580304

CONDICIONES PARTICULARES DEL CONTRATO DE SUMINISTRO DE ENERGÍA ELÉCTRICA

DATOS DEL CLIENTE (TITULAR DE LA PÓLIZA DE SUMINISTRO)

Apellidos / Razón social	AYTO DE MERIDA				Nombre		
Tipo de documento (NIF, CIF, CIF Internacional, Pasaporte)			I		Nº	P0608300J	
CNAE	8411	Actividad principal					
Dirección	ESPAÑA	1		Escalera / Piso / Puerta			
Código Postal - Localidad	06800 - MERIDA			Provincia	BADAJOZ		
Teléfono primario	924380100	Teléfono secundario			Teléfono móvil		
Fax		E-mail			Idioma	ESPAÑOL	

DATOS DE CONTACTO (envío de facturas y otras comunicaciones, sólo si son distintos de Datos del Cliente)

Apellidos / Razón social	AYTO DE MERIDA				Nombre		
Dirección				Escalera / Piso / Puerta			
Código Postal - Localidad	MERIDA			Provincia			
Teléfono primario	924380100	Teléfono secundario			Teléfono móvil		
Fax		E-mail			Idioma	ESPAÑOL	

CONDICIONES TÉCNICO – ECONÓMICAS

DATOS DEL PUNTO DE SUMINISTRO

Tipo vía		Vía	PTOR MORALES		Nº		Escalera		Piso	
Puerta	7A	Letra		Aclaratorio dirección						
Localidad	MERIDA		Provincia	BADAJOZ		Código postal	06800			

Código universal del Punto de Suministro	Empresa Distribuidora	Tensión Nominal de suministro	
ES0031101611071001AV0F	ENDESA DISTRIBUCION ELECTRICA SL	380	V
Referencia Catastral			

TARIFA APLICABLE (Régimen legal aplicable a Tarifa último Recurso)

Tarifa	2.0A	Potencia contratada (kW):	Punta		Llano	4,93	Valle	

PRODUCTO CONTRATADO CON ENDESA ENERGÍA XXI S.L. (UNIPERSONAL)

Producto	TUR	Alquiler equipo medida	

DATOS DE PAGO (Sólo se indican cuando son diferentes a los que se especifican en Datos del Cliente)

Apellidos / Razón social				Nombre		NIF	
Entidad financiera		Sucursal		DC		Cuenta	

Las presentes Condiciones Particulares, así como las Condiciones Generales que se encuentran al dorso del presente documento, han sido leídas por el Cliente, quién estando conforme con el contenido de las mismas, las suscribe y firma. El cliente declara igualmente que los datos y la información reflejada en el presente documento son completos y veraces, disponiendo en todo caso de capacidad, representación suficiente y/o autorización expresa tanto para contratar como para hacer uso de la citada información, autorizando a Endesa Energía XXI S.L. (Unipersonal) a efectuar las comprobaciones sobre los mismos así como de la existencia de posible deuda por cualquier concepto.

En Madrid

Fecha

Firma Cliente

Endesa Energía XXI S.L. (Unipersonal)

María Teresa González
Directora de Atención al Cliente

Ejemplar para el cliente

Endesa Energía XXI S.L. (Unipersonal) inscrita en el Registro Mercantil de Madrid en el Tomo 16095, Libro 0, Folio 121, Sección 8, Hoja M-272559. C.I.F. B82846825

CUADRO DE MANDO C057

Ficha Inventario Cuadro C057

AYUNTAMIENTO DE MERIDA

Datos Generales

Código	057	*Descripción*	ZONA SUR - BODEGONES
Calle	San Pedro de Alcántara		

Sistema de Funcionamiento

Disp. Encendido	Astro Nova	*Protecciones*	Diferenciales 300mA
Disp. Ahorro		*Contador*	Integral
Ahorro		*Núm. Serie Cont.*	07002111403
Pot. Regulador		*Protecciones de salida*	TERMICOS
Fabricante Regulador			

Datos eléctricos

Pot. Nominal	18650 W	*Factor de potencia*	-0,88
Intensidad por fase	R44,8 /S50 /T41,2	*Tensión*	Trifásica + neutro (400/230V)

Características del armario

Tipo de armario	INDEFINIDO	*Dimensiones*	1000x750x300 mm
Instalación	Empotrado	*Material*	Poliéster
Observaciones	NO TC / NO PTO LUZ		

Datos de Compañía

Nº póliza	010473613054	*Compañía eléctrica*	ENDESA-SEVILLANA
Tarifa		*Nº ET Suministradora*	
Pot. contratada	20785 W	*Cánon alquiler*	

Líneas y puntos de luz

Líneas eléctricas	6	*Puntos luz*	111
Luminarias	114	*Pot. nominal lamp.*	18650 W (Suma lámparas)

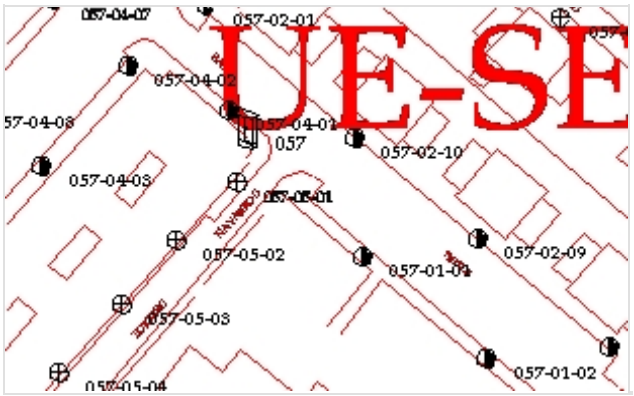



ZONA SUR

CM-4. C/ SAN PEDRO DE ALCANTARA

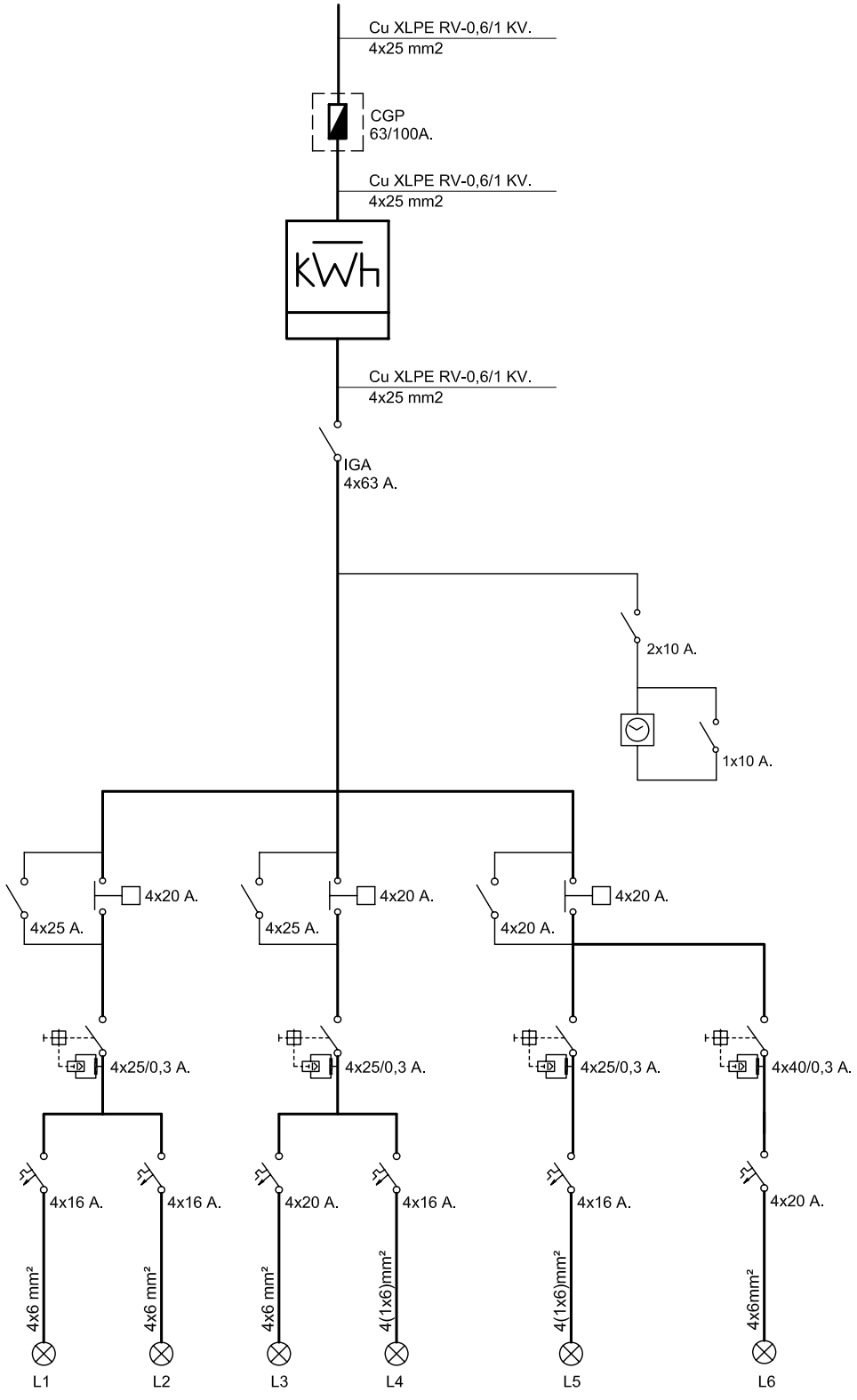

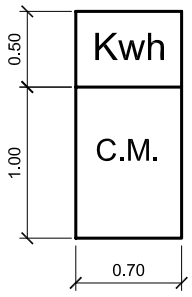

Referencia contrato: 010473613054

endesa

CONDICIONES PARTICULARES DEL CONTRATO DE SUMINISTRO DE ENERGÍA ELÉCTRICA

DATOS DEL CLIENTE (TITULAR DE LA PÓLIZA DE SUMINISTRO)

Apellidos / Razón social	AYTO DE MERIDA				Nombre		
Tipo de documento (NIF, CIF, CIF Internacional, Pasaporte)		I			Nº	P0608300J	
CNAE	8411	Actividad principal					
Dirección	ESPAÑA	1		Escalera / Piso / Puerta			
Código Postal - Localidad	06800 - MERIDA			Provincia	BADAJOZ		
Teléfono primario	924380100	Teléfono secundario			Teléfono móvil		
Fax		E-mail			Idioma	ESPAÑOL	

DATOS DE CONTACTO (envío de facturas y otras comunicaciones, sólo si son distintos de Datos del Cliente)

Apellidos / Razón social	AYTO DE MERIDA				Nombre		
Dirección				Escalera / Piso / Puerta			
Código Postal - Localidad	MERIDA			Provincia			
Teléfono primario	924380100	Teléfono secundario			Teléfono móvil		
Fax		E-mail			Idioma	ESPAÑOL	

CONDICIONES TÉCNICO – ECONÓMICAS

DATOS DEL PUNTO DE SUMINISTRO

Tipo vía		Vía	SAN PEDRO ALCANTARA		Nº		Escalera		Piso	
Puerta		Letra		Aclaratorio dirección	S/N					
Localidad	MERIDA		Provincia	BADAJOZ		Código postal	06800			

Código universal del Punto de Suministro	Empresa Distribuidora	Tensión Nominal de suministro	
ES0031101871651001KE0F	ENDESA DISTRIBUCION ELECTRICA SL	400	V
Referencia Catastral	8617137QD2081N0001GA		

TARIFA APLICABLE (Régimen legal aplicable a Tarifa último Recurso)

Tarifa	3.0A	Potencia contratada (kW):	Punta	20,785	Llano	20,785	Valle	20,785

PRODUCTO CONTRATADO CON ENDESA ENERGÍA XXI S.L. (UNIPERSONAL)

Producto	3.0.2	Alquiler equipo medida	

DATOS DE PAGO (Sólo se indican cuando son diferentes a los que se especifican en Datos del Cliente)

Apellidos / Razón social					Nombre			NIF	
Entidad financiera		Sucursal		DC		Cuenta			

Las presentes Condiciones Particulares, así como las Condiciones Generales que se encuentran al dorso del presente documento, han sido leídas por el Cliente, quién estando conforme con el contenido de las mismas, las suscribe y firma. El cliente declara igualmente que los datos y la información reflejada en el presente documento son completos y veraces, disponiendo en todo caso de capacidad, representación suficiente y/o autorización expresa tanto para contratar como para hacer uso de la citada información, autorizando a Endesa Energía XXI S.L. (Unipersonal) a efectuar las comprobaciones sobre los mismos así como de la existencia de posible deuda por cualquier concepto.

En Madrid

Fecha

Firma Cliente

Endesa Energía XXI S.L. (Unipersonal)

María Teresa González
Directora de Atención al Cliente

Ejemplar para el cliente

Endesa Energía XXI S.L. (Unipersonal) inscrita en el Regis' ...rcantil de Madrid en el Tomo 16095, Libro 0, Folio 121, Sección 8, Hoja M-272! ...I.F. B82846825

AYUNTAMIENTO DE MERIDA

CUADRO DE MANDO C058

Ficha Inventario Cuadro C058

AYUNTAMIENTO DE MERIDA

Datos Generales

Código	058	*Descripción*	ZONA SUR - BODEGONES
Calle	Sta. Teresa de Jornet		

Sistema de Funcionamiento

Disp. Encendido	Astro Nova	*Protecciones*	3 (4x40) A, 300mA
Disp. Ahorro	Regulador de tensión	*Contador*	Integral
Ahorro	2 %	*Núm. Serie Cont.*	073313881
Pot. Regulador	15 KVA	*Protecciones de salida*	TERMICOS
Fabricante Regulador	INGEQUR LUMITER		

Datos eléctricos

Pot. Nominal	7900 W	*Factor de potencia*	0,89
Intensidad por fase	R26,8 /S14 /T21,2	*Tensión*	Trifásica + neutro (400/230V)

Características del armario

Tipo de armario	INDEFINIDO	*Dimensiones*	1250x1250x300 mm
Instalación	Sobre zócalo	*Material*	Poliéster
Observaciones	SI TC / NO PTO LUZ		

Datos de Compañía

Nº póliza	010473612498	*Compañía eléctrica*	ENDESA-SEVILLANA
Tarifa		*Nº ET Suministradora*	
Pot. contratada	6928 W	*Cánon alquiler*	

Líneas y puntos de luz

Líneas eléctricas	4	*Puntos luz*	50
Luminarias	50	*Pot. nominal lamp.*	7900 W (Suma lámparas)

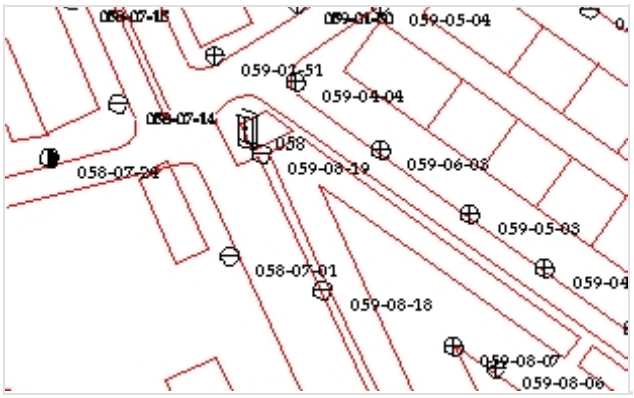



ZONA SUR

CM-5. C/ STA. TERESA DE JORNET

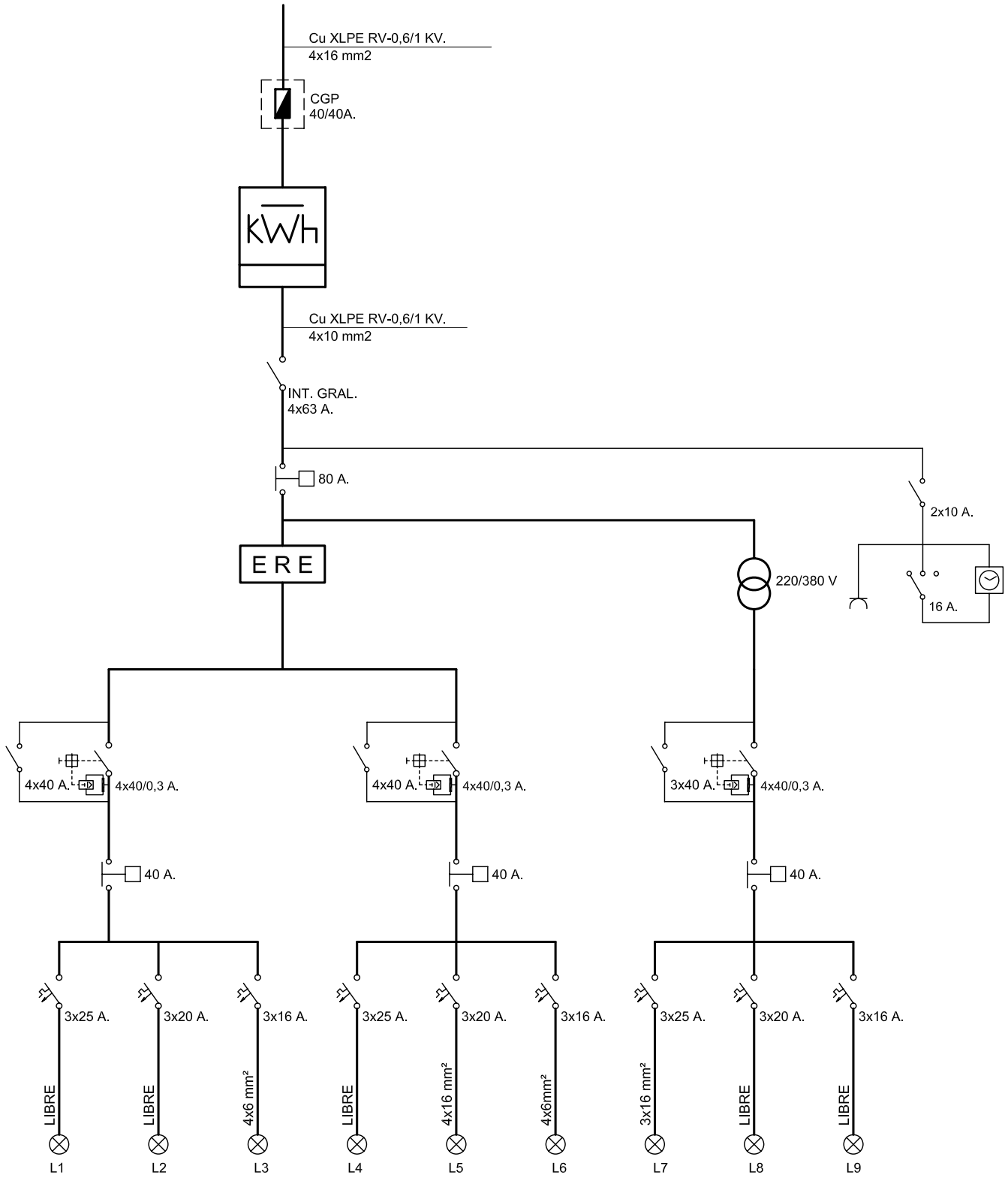

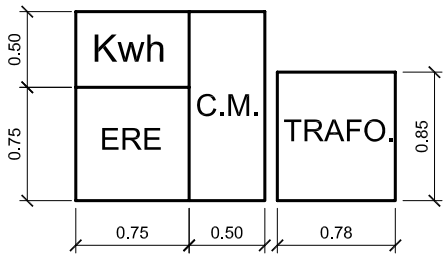

endesa

Referencia contrato: 010473612498

CONDICIONES PARTICULARES DEL CONTRATO DE SUMINISTRO DE ENERGÍA ELÉCTRICA

DATOS DEL CLIENTE (TITULAR DE LA PÓLIZA DE SUMINISTRO)

Apellidos / Razón social	AYTO DE MERIDA			Nombre	
Tipo de documento (NIF, CIF, CIF Internacional, Pasaporte)		I		Nº	P0608300J
CNAE	8411	Actividad principal			
Dirección	ESPAÑA	1	Escalera / Piso / Puerta		
Código Postal - Localidad	06800 - MERIDA		Provincia	BADAJOZ	
Teléfono primario	924380100	Teléfono secundario		Teléfono móvil	
Fax		E-mail		Idioma	ESPAÑOL

DATOS DE CONTACTO (envío de facturas y otras comunicaciones, sólo si son distintos de Datos del Cliente)

Apellidos / Razón social	AYTO DE MERIDA			Nombre	
Dirección			Escalera / Piso / Puerta		
Código Postal - Localidad	MERIDA		Provincia		
Teléfono primario	924380100	Teléfono secundario		Teléfono móvil	
Fax		E-mail		Idioma	ESPAÑOL

CONDICIONES TÉCNICO – ECONÓMICAS

DATOS DEL PUNTO DE SUMINISTRO

Tipo vía		Vía	VICENTE ALEIXANDRE		Nº		Escalera		Piso	
Puerta		Letra		Aclaratorio dirección						
Localidad	MERIDA		Provincia	BADAJOZ		Código postal	06800			

Código universal del Punto de Suministro	Empresa Distribuidora	Tensión Nominal de suministro	
ES0031101892778001JG0F	ENDESA DISTRIBUCION ELECTRICA SL	400	V
Referencia Catastral	0704003QD3100S0001GP		

TARIFA APLICABLE (Régimen legal aplicable a Tarifa último Recurso)

Tarifa	20DHA	Potencia contratada (kW):	Punta		Llano	6,928	Valle	

PRODUCTO CONTRATADO CON ENDESA ENERGÍA XXI S.L. (UNIPERSONAL)

Producto	TURDH	Alquiler equipo medida	

DATOS DE PAGO (Sólo se indican cuando son diferentes a los que se especifican en Datos del Cliente)

Apellidos / Razón social				Nombre		NIF		
Entidad financiera		Sucursal		DC		Cuenta		

Las presentes Condiciones Particulares, así como las Condiciones Generales que se encuentran al dorso del presente documento, han sido leídas por el Cliente, quién estando conforme con el contenido de las mismas, las suscribe y firma. El cliente declara igualmente que los datos y la información reflejada en el presente documento son completos y veraces, disponiendo en todo caso de capacidad, representación suficiente y/o autorización expresa tanto para contratar como para hacer uso de la citada información, autorizando a Endesa Energía XXI S.L. (Unipersonal) a efectuar las comprobaciones sobre los mismos así como de la existencia de posible deuda por cualquier concepto.

En Madrid

Fecha

Firma Cliente

Endesa Energía XXI S.L. (Unipersonal)

María Teresa González
Directora de Atención al Cliente

Ejemplar para el cliente

Endesa Energía XXI S.L. (Unipersonal) Inscrita en el Regist ycantil de Madrid en el Tomo 16095, Libro 0, Folio 121, Sección 8, Hoja M-272: I.F. B82846825

CUADRO DE MANDO C059

Ficha Inventario Cuadro C059

AYUNTAMIENTO DE MERIDA

Datos Generales

Código	059	*Descripción*	ZONA SUR - BODEGONES
Calle	Antonio García Bellido		

Sistema de Funcionamiento

Disp. Encendido	Astro Nova	*Protecciones*	2 (4x25)A, 300mA
Disp. Ahorro	Regulador de tensión	*Contador*	Integral
Ahorro	0 %	*Núm. Serie Cont.*	07089022052
Pot. Regulador	15 KVA	*Protecciones de salida*	TERMICOS
Fabricante Regulador	INGEQUR LUMITER BASI		

Datos eléctricos

Pot. Nominal	11160 W	*Factor de potencia*	0,91
Intensidad por fase	R32,2 /S18,4 /T20,2	*Tensión*	Trifásica + neutro (400/230V)

Características del armario

Tipo de armario	INDEFINIDO	*Dimensiones*	750x750x300 mm
Instalación	Empotrado	*Material*	Poliéster
Observaciones	NO TC / NO PTO LUZ		

Datos de Compañía

Nº póliza	010473598591	*Compañía eléctrica*	ENDESA-SEVILLANA
Tarifa		*Nº ET Suministradora*	
Pot. contratada	13856 W	*Cánon alquiler*	

Líneas y puntos de luz

Líneas eléctricas	6	*Puntos luz*	92
Luminarias	95	*Pot. nominal lamp.*	11160 W (Suma lámparas)

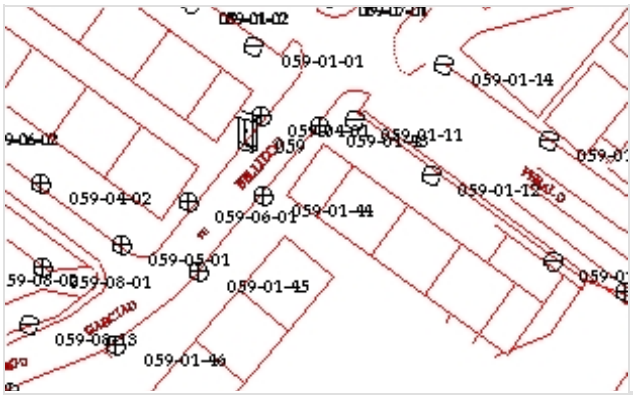



ZONA SUR

CM-6. C/ ANTONIO GARCIA

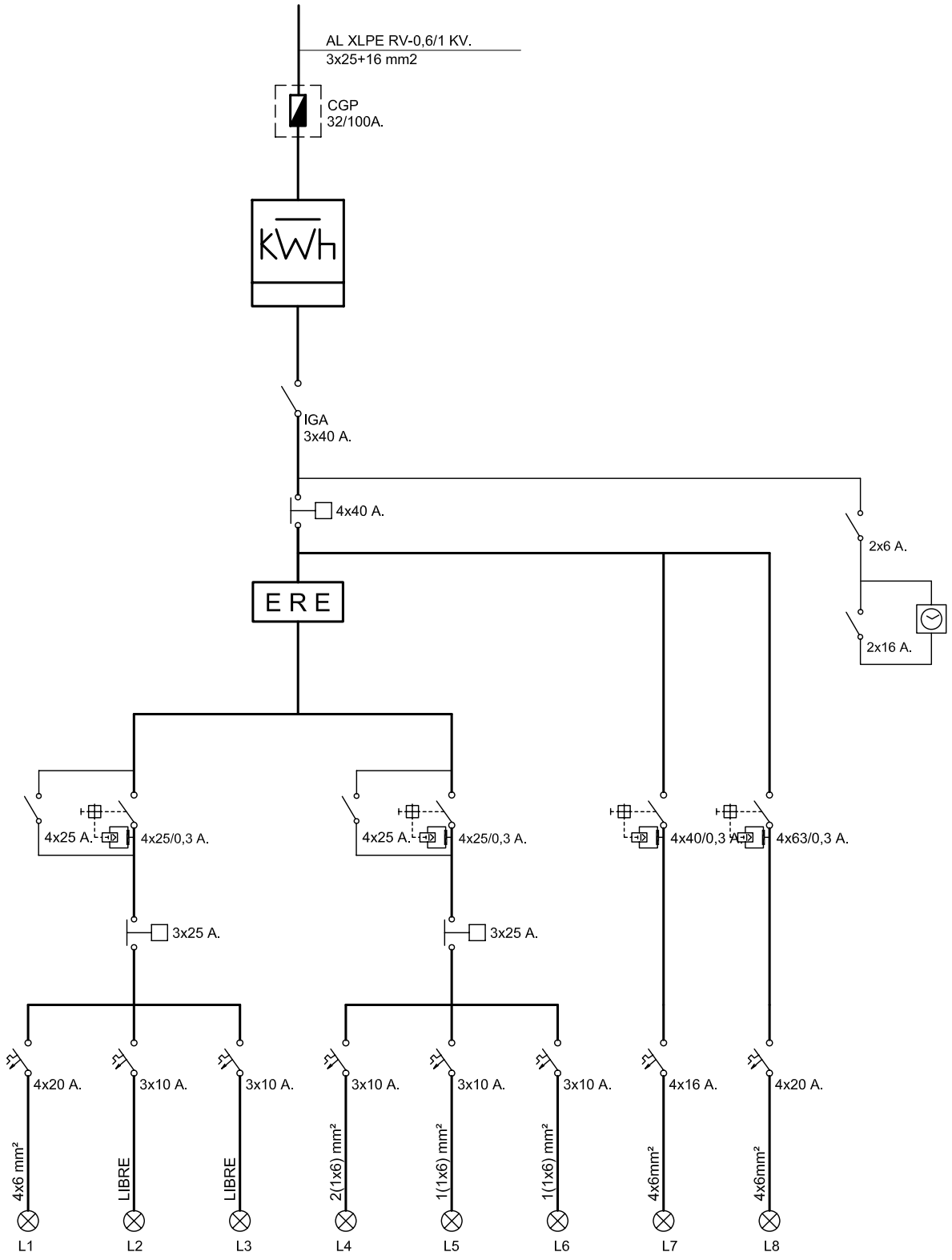

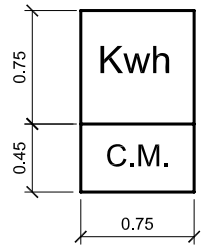

endesa

Referencia contrato: 010473598591

CONDICIONES PARTICULARES DEL CONTRATO DE SUMINISTRO DE ENERGÍA ELÉCTRICA

DATOS DEL CLIENTE (TITULAR DE LA PÓLIZA DE SUMINISTRO)

Apellidos / Razón social	AYTO DE MERIDA				Nombre		
Tipo de documento (NIF, CIF, CIF Internacional, Pasaporte)		I			Nº	P0608300J	
CNAE	8411	Actividad principal					
Dirección	ESPAÑA	1		Escalera / Piso / Puerta			
Código Postal - Localidad	06800 - MERIDA			Provincia	BADAJOZ		
Teléfono primario	924380100	Teléfono secundario			Teléfono móvil		
Fax		E-mail			Idioma	ESPAÑOL	

DATOS DE CONTACTO (envío de facturas y otras comunicaciones, sólo si son distintos de Datos del Cliente)

Apellidos / Razón social	AYTO DE MERIDA				Nombre		
Dirección				Escalera / Piso / Puerta			
Código Postal - Localidad	MERIDA			Provincia			
Teléfono primario	924380100	Teléfono secundario			Teléfono móvil		
Fax		E-mail			Idioma	ESPAÑOL	

CONDICIONES TÉCNICO – ECONÓMICAS

DATOS DEL PUNTO DE SUMINISTRO

Tipo vía		Vía	ANTONIO GARCIA Y BELLIDO		Nº	21	Escalera		Piso	
Puerta		Letra		Aclaratorio dirección						
Localidad	MERIDA			Provincia	BADAJOZ		Código postal	06800		

Código universal del Punto de Suministro	Empresa Distribuidora	Tensión Nominal de suministro	
ES0031101823221001LH0F	ENDESA DISTRIBUCION ELECTRICA SL	400	V
Referencia Catastral	5834024QC4653S0001DA		

TARIFA APLICABLE (Régimen legal aplicable a Tarifa último Recurso)

Tarifa	21DHA	Potencia contratada (kW):	Punta		Llano	13,856	Valle	

PRODUCTO CONTRATADO CON ENDESA ENERGÍA XXI S.L. (UNIPERSONAL)

Producto	301DH	Alquiler equipo medida	

DATOS DE PAGO (Sólo se indican cuando son diferentes a los que se especifican en Datos del Cliente)

Apellidos / Razón social					Nombre		NIF	
Entidad financiera		Sucursal		DC		Cuenta		

Las presentes Condiciones Particulares, así como las Condiciones Generales que se encuentran al dorso del presente documento, han sido leídas por el Cliente, quién estando conforme con el contenido de las mismas, las suscribe y firma. El cliente declara igualmente que los datos y la información reflejada en el presente documento son completos y veraces, disponiendo en todo caso de capacidad, representación suficiente y/o autorización expresa tanto para contratar como para hacer uso de la citada información, autorizando a Endesa Energía XXI S.L. (Unipersonal) a efectuar las comprobaciones sobre los mismos así como de la existencia de posible deuda por cualquier concepto.

En Madrid

Fecha

Firma Cliente

Endesa Energía XXI S.L. (Unipersonal)

María Teresa González
Directora de Atención al Cliente

Ejemplar para el cliente

Endesa Energía XXI S.L. (Unipersonal) Inscrita en el Registro Mercantil de Madrid en el Tomo 16095, Libro 0, Folio 121, Sección 8, Hoja M-2725 C.I.F. B82846825

CUADRO DE MANDO C060

Ficha Inventario Cuadro C060

AYUNTAMIENTO DE MERIDA

Datos Generales

Código	060	*Descripción*	ZONA SUR - -BODEGONES (PISOS
Calle	Camino del Peral		

Sistema de Funcionamiento

Disp. Encendido	Urbilux	*Protecciones*	6 VIGI C60 4x16
Disp. Ahorro	Regulador de tensión	*Contador*	Integral
Ahorro	18 %	*Núm. Serie Cont.*	07089022063
Pot. Regulador	22 KVA	*Protecciones de salida*	6 TERMICOS 4x16A
Fabricante Regulador	INGEQUR LUMITER		

Datos eléctricos

Pot. Nominal	4600 W	*Factor de potencia*	0,87
Intensidad por fase	R8 /S8,2 /T8,6	*Tensión*	Trifásica + neutro (400/230V)

Características del armario

Tipo de armario	ARELSA 01	*Dimensiones*	1320x1700x400 mm
Instalación	Sobre zócalo	*Material*	Acero galvanizado
Observaciones	SI TC / SI PTO LUZ		

Datos de Compañía

Nº póliza	010475113713	*Compañía eléctrica*	ENDESA-SEVILLANA
Tarifa		*Nº ET Suministradora*	
Pot. contratada	9000 W	*Cánon alquiler*	

Líneas y puntos de luz

Líneas eléctricas	3	*Puntos luz*	30
Luminarias	30	*Pot. nominal lamp.*	4600 W (Suma lámparas)





ZONA SUR

CM-7. BODEGONES
EDIF. PAREJO

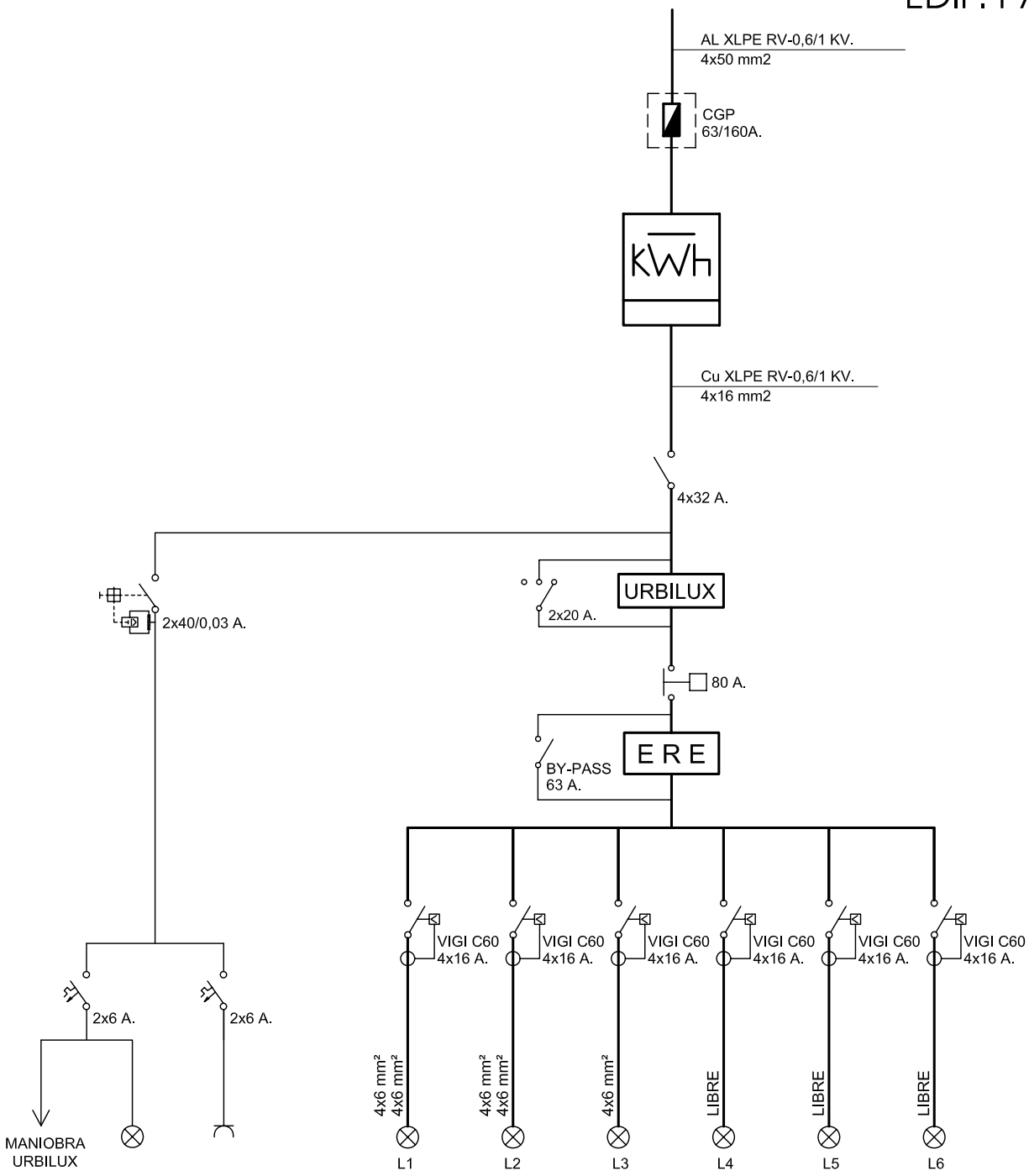

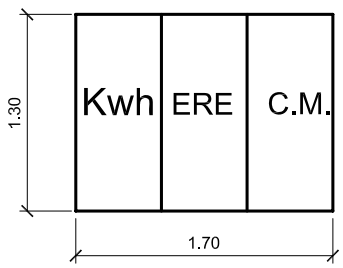

endesa

Referencia contrato: 010475113713

CONDICIONES PARTICULARES DEL CONTRATO DE SUMINISTRO DE ENERGÍA ELÉCTRICA

DATOS DEL CLIENTE (TITULAR DE LA PÓLIZA DE SUMINISTRO)

Apellidos / Razón social	AYTO DE MERIDA			Nombre	
Tipo de documento (NIF, CIF, CIF Internacional, Pasaporte)		I		Nº	P0608300J
CNAE	8411	Actividad principal			
Dirección	ESPAÑA	1	Escalera / Piso / Puerta		
Código Postal - Localidad	06800 - MERIDA		Provincia	BADAJOZ	
Teléfono primario	924380100	Teléfono secundario		Teléfono móvil	
Fax		E-mail		Idioma	ESPAÑOL

DATOS DE CONTACTO (envío de facturas y otras comunicaciones, sólo si son distintos de Datos del Cliente)

Apellidos / Razón social	AYTO DE MERIDA			Nombre	
Dirección			Escalera / Piso / Puerta		
Código Postal - Localidad	MERIDA		Provincia		
Teléfono primario	924380100	Teléfono secundario		Teléfono móvil	
Fax		E-mail		Idioma	ESPAÑOL

CONDICIONES TÉCNICO – ECONÓMICAS

DATOS DEL PUNTO DE SUMINISTRO

Tipo vía		Vía	ANTONIO HERNANDEZ GIL	Nº	20	Escalera		Piso	
Puerta		Letra		Aclaratorio dirección	1-PAREJOS				
Localidad	MERIDA		Provincia	BADAJOZ		Código postal	06800		

Código universal del Punto de Suministro	Empresa Distribuidora	Tensión Nominal de suministro	
ES0031104574408001DC0F	ENDESA DISTRIBUCION ELECTRICA SL	400	V
Referencia Catastral			

TARIFA APLICABLE (Régimen legal aplicable a Tarifa último Recurso)

Tarifa	20DHA	Potencia contratada (kW):	Punta		Llano	9	Valle	

PRODUCTO CONTRATADO CON ENDESA ENERGÍA XXI S.L. (UNIPERSONAL)

Producto	TURDH	Alquiler equipo medida	

DATOS DE PAGO (Sólo se indican cuando son diferentes a los que se especifican en Datos del Cliente)

Apellidos / Razón social					Nombre			NIF	
Entidad financiera		Sucursal		DC		Cuenta			

Las presentes Condiciones Particulares, así como las Condiciones Generales que se encuentran al dorso del presente documento, han sido leídas por el Cliente, quién estando conforme con el contenido de las mismas, las suscribe y firma. El cliente declara igualmente que los datos y la información reflejada en el presente documento son completos y veraces, disponiendo en todo caso de capacidad, representación suficiente y/o autorización expresa tanto para contratar como para hacer uso de la citada información, autorizando a Endesa Energía XXI S.L. (Unipersonal) a efectuar las comprobaciones sobre los mismos así como de la existencia de posible deuda por cualquier concepto.

En Madrid

Fecha

Firma Cliente

Endesa Energía XXI S.L. (Unipersonal)

María Teresa González
Directora de Atención al Cliente

Ejemplar para el cliente

Endesa Energía XXI S.L. (Unipersonal) inscrita en el Regis rcantil de Madrid en el Tomo 16055, Libro 0, Folio 121, Sección 8, Hoja M-272 I.F. B82846825

AYUNTAMIENTO DE MERIDA

CUADRO DE MANDO C061

Ficha Inventario Cuadro C061

AYUNTAMIENTO DE MERIDA

Datos Generales

Código	061	*Descripción*	ZONA SUR - BODEGONES
Calle	Luis Buñuel		

Sistema de Funcionamiento

Disp. Encendido	Astro Nova	*Protecciones*	Diferenciales 300mA
Disp. Ahorro		*Contador*	Integral
Ahorro		*Núm. Serie Cont.*	8347943
Pot. Regulador		*Protecciones de salida*	FUSIBLES Y TERMICOS
Fabricante Regulador			

Datos eléctricos

Pot. Nominal	5150 W	*Factor de potencia*	-0,97
Intensidad por fase	R21,8 /S21,2 /T13,6	*Tensión*	Trifásica (230 V)

Características del armario

Tipo de armario	INDEFINIDO	*Dimensiones*	1000x800x300 mm
Instalación	Adosado a pared	*Material*	Acero galvanizado
Observaciones	NO TC / NO PTO LUZ		

Datos de Compañía

Nº póliza	010473558844	*Compañía eléctrica*	ENDESA - SEVILLANA
Tarifa		*Nº ET Suministradora*	
Pot. contratada	1900	*Cánon alquiler*	

Líneas y puntos de luz

Líneas eléctricas	7	*Puntos luz*	25
Lámparas	25	*Pot. nominal lamp.*	5150 W (Suma lámparas)

Ubicación en el plano y foto





ZONA SUR

CM-8. BODEGONES
C/ LUIS BUÑUEL

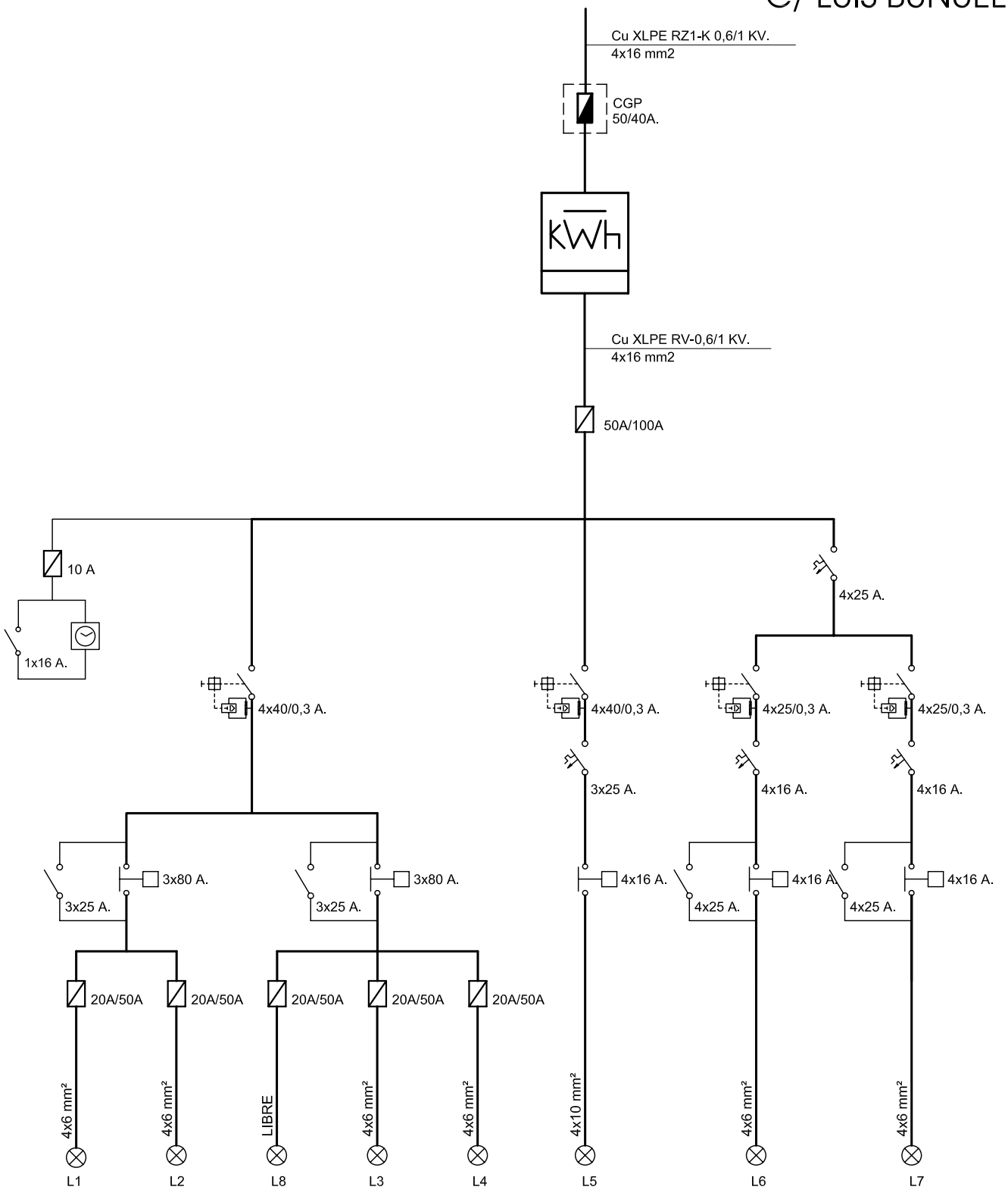

endesa

Referencia contrato: 010473558844

061

ZONA SUR – BODEGONES : C/ Luis Buñuel

CONDICIONES PARTICULARES DEL CONTRATO DE SUMINISTRO DE ENERGÍA ELÉCTRICA

DATOS DEL CLIENTE (TITULAR DE LA PÓLIZA DE SUMINISTRO)

Apellidos / Razón social	AYTO DE MERIDA			Nombre	
Tipo de documento (NIF, CIF, CIF Internacional, Pasaporte)		I		Nº	P0608300J
CNAE	8411	Actividad principal			
Dirección	ESPAÑA	1	Escalera / Piso / Puerta		
Código Postal - Localidad	06800 - MERIDA		Provincia	BADAJOZ	
Teléfono primario	924380100	Teléfono secundario		Teléfono móvil	
Fax		E-mail		Idioma	ESPAÑOL

DATOS DE CONTACTO (envío de facturas y otras comunicaciones, sólo si son distintos de Datos del Cliente)

Apellidos / Razón social	AYTO DE MERIDA			Nombre	
Dirección			Escalera / Piso / Puerta		
Código Postal - Localidad	MERIDA		Provincia		
Teléfono primario	924380100	Teléfono secundario		Teléfono móvil	
Fax		E-mail		Idioma	ESPAÑOL

CONDICIONES TÉCNICO – ECONÓMICAS

DATOS DEL PUNTO DE SUMINISTRO

Tipo vía		Vía	CAMINO DEL PERAL		Nº		Escalera		Piso	
Puerta		Letra		Aclaratorio dirección	S/N					
Localidad	MERIDA		Provincia	BADAJOZ		Código postal	06800			

Código universal del Punto de Suministro	Empresa Distribuidora	Tensión Nominal de suministro	
ES0031101605418001EA0F	ENDESA DISTRIBUCION ELECTRICA SL	220	V
Referencia Catastral	8211694TH6981S0001BR		

TARIFA APLICABLE (Régimen legal aplicable a Tarifa último Recurso)

Tarifa	2.0A	Potencia contratada (kW):	Punta		Llano	1,9	Valle	

PRODUCTO CONTRATADO CON ENDESA ENERGÍA XXI S.L. (UNIPERSONAL)

Producto	TUR	Alquiler equipo medida	N

DATOS DE PAGO (Sólo se indican cuando son diferentes a los que se especifican en Datos del Cliente)

Apellidos / Razón social					Nombre			NIF	
Entidad financiera		Sucursal		DC		Cuenta			

Las presentes Condiciones Particulares, así como las Condiciones Generales que se encuentran al dorso del presente documento, han sido leídas por el Cliente, quién estando conforme con el contenido de las mismas, las suscribe y firma. El cliente declara igualmente que los datos y la información reflejada en el presente documento son completos y veraces, disponiendo en todo caso de capacidad, representación suficiente y/o autorización expresa tanto para contratar como para hacer uso de la citada información, autorizando a Endesa Energía XXI S.L. (Unipersonal) a efectuar las comprobaciones sobre los mismos así como de la existencia de posible deuda por cualquier concepto.

En Madrid

Fecha | Firma Cliente | Endesa Energía XXI S.L. (Unipersonal)

María Teresa González
Directora de Atención al Cliente

Ejemplar para el cliente

8347943

Endesa Energía XXI S.L. (Unipersonal) Inscrita en el Registro Mercantil de Madrid en el Tomo 16095, Libro 0, Folio 121, Sección 8, H 272593 C.I.F. B82846825

CUADRO DE MANDO C062

Ficha Inventario Cuadro C062

AYUNTAMIENTO DE MERIDA

Datos Generales

Código	062	*Descripción*	ZONA SUR - BODEGONES
Calle	Cartagena		

Sistema de Funcionamiento

Disp. Encendido	Fotocélula	*Protecciones*	2 (4x40)A, 300mA
Disp. Ahorro		*Contador*	Integral
Ahorro		*Núm. Serie Cont.*	07089022064
Pot. Regulador		*Protecciones de salida*	TERMICOS
Fabricante Regulador			

Datos eléctricos

Pot. Nominal	10200 W	*Factor de potencia*	0,81
Intensidad por fase	R17,6 /S26,8 /T17,2	*Tensión*	Trifásica + neutro (400/230V)

Características del armario

Tipo de armario	INDEFINIDO	*Dimensiones*	750x750x200 mm
Instalación	Empotrado	*Material*	Poliéster
Observaciones	NO TC / NO PTO LUZ		

Datos de Compañía

Nº póliza	010473611057	*Compañía eléctrica*	ENDESA - SEVILLANA
Tarifa		*Nº ET Suministradora*	
Pot. contratada	13150	*Cánon alquiler*	

Líneas y puntos de luz

Líneas eléctricas	4	*Puntos luz*	58
Luminarias	60	*Pot. nominal lamp.*	10200 W (Suma lámparas)

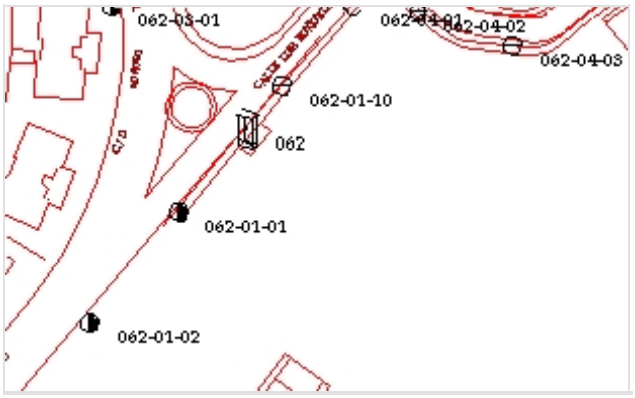



ZONA SUR

CM-9. BODEGONES
C/ CARTAGENA

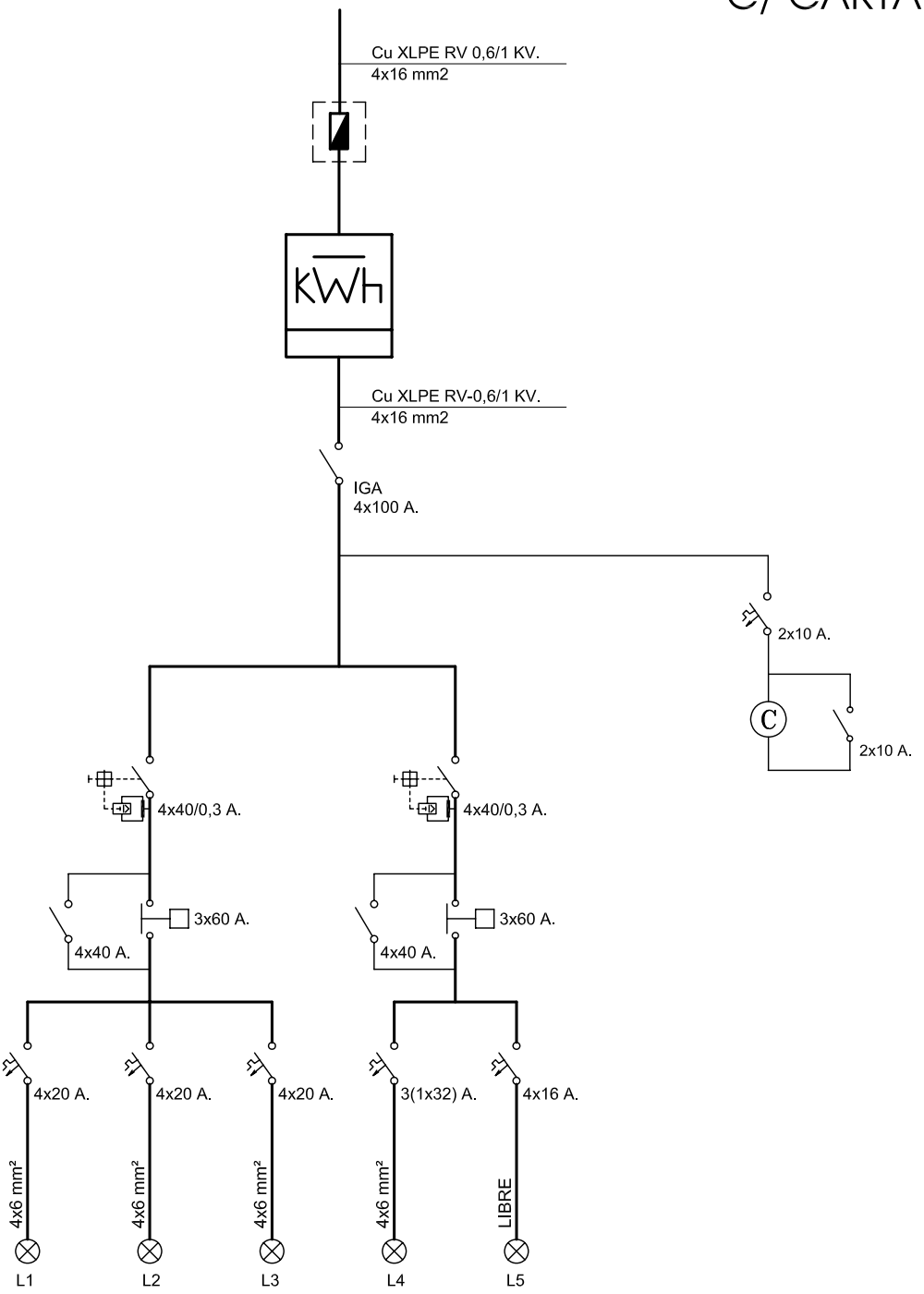

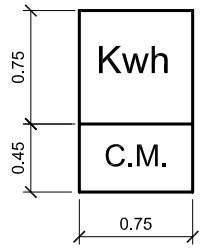

endesa

Referencia contrato: 010473611057

CONDICIONES PARTICULARES DEL CONTRATO DE SUMINISTRO DE ENERGÍA ELÉCTRICA

DATOS DEL CLIENTE (TITULAR DE LA PÓLIZA DE SUMINISTRO)

Apellidos / Razón social	AYTO DE MERIDA				Nombre		
Tipo de documento (NIF, CIF, CIF Internacional, Pasaporte)				I		Nº	P0608300J
CNAE	8411	Actividad principal					
Dirección	ESPAÑA	1			Escalera / Piso / Puerta		
Código Postal - Localidad	06800 - MERIDA				Provincia	BADAJOZ	
Teléfono primario	924380100	Teléfono secundario			Teléfono móvil		
Fax		E-mail			Idioma	ESPAÑOL	

DATOS DE CONTACTO (envío de facturas y otras comunicaciones, sólo si son distintos de Datos del Cliente)

Apellidos / Razón social	AYTO DE MERIDA		Nombre		
Dirección			Escalera / Piso / Puerta		
Código Postal - Localidad	MERIDA		Provincia		
Teléfono primario	924380100	Teléfono secundario		Teléfono móvil	
Fax		E-mail		Idioma	ESPAÑOL

CONDICIONES TÉCNICO – ECONÓMICAS

DATOS DEL PUNTO DE SUMINISTRO

Tipo vía		Vía	DIEGO MUÑOZ TORRERO		Nº		Escalera		Piso	
Puerta		Letra		Aclaratorio dirección	SN					
Localidad	MERIDA		Provincia	BADAJOZ		Código postal	06800			

Código universal del Punto de Suministro	Empresa Distribuidora	Tensión Nominal de suministro	
ES0031101848477004VC0F	ENDESA DISTRIBUCION ELECTRICA SL	400	V
Referencia Catastral			

TARIFA APLICABLE (Régimen legal aplicable a Tarifa último Recurso)

Tarifa	21DHA	Potencia contratada (kW):	Punta		Llano	13,15	Valle	

PRODUCTO CONTRATADO CON ENDESA ENERGÍA XXI S.L. (UNIPERSONAL)

Producto	301DH	Alquiler equipo medida	

DATOS DE PAGO (Sólo se indican cuando son diferentes a los que se especifican en Datos del Cliente)

Apellidos / Razón social					Nombre			NIF	
Entidad financiera		Sucursal		DC		Cuenta			

Las presentes Condiciones Particulares, así como las Condiciones Generales que se encuentran al dorso del presente documento, han sido leídas por el Cliente, quién estando conforme con el contenido de las mismas, las suscribe y firma. El cliente declara igualmente que los datos y la información reflejada en el presente documento son completos y veraces, disponiendo en todo caso de capacidad, representación suficiente y/o autorización expresa tanto para contratar como para hacer uso de la citada información, autorizando a Endesa Energía XXI S.L. (Unipersonal) a efectuar las comprobaciones sobre los mismos así como de la existencia de posible deuda por cualquier concepto.

En Madrid

Fecha

Firma Cliente

Endesa Energía XXI S.L. (Unipersonal)

María Teresa González
Directora de Atención al Cliente

Ejemplar para el cliente

Endesa Energía XXI S.L. (Unipersonal) Inscrita en el Registro Mercantil de Madrid en el Tomo 16095, Libro 0, Folio 121, Sección 8, Hoja M-272525 F. B82846825

CUADRO DE MANDO C063

Ficha Inventario Cuadro C063

AYUNTAMIENTO DE MERIDA

Datos Generales

Código	063	*Descripción*	ZONA SUR - BODEGONES
Calle	Jorge Guillén		

Sistema de Funcionamiento

Disp. Encendido	Astro Nova City	*Protecciones*	8 (4x25)A, 300mA
Disp. Ahorro	Regulador de tensión	*Contador*	Integral
Ahorro	12 %	*Núm. Serie Cont.*	07002111380
Pot. Regulador	40 KVA	*Protecciones de salida*	8 TERMICOS 4x16A
Fabricante Regulador	INGEQUR LUMITER		

Datos eléctricos

Pot. Nominal	18530 W	*Factor de potencia*	0,89
Intensidad por fase	R30 /S30,2 /T31,2	*Tensión*	Trifásica + neutro (400/230V)

Características del armario

Tipo de armario	ARELSA 01	*Dimensiones*	1320x1700x400 mm
Instalación	Sobre zócalo	*Material*	Acero galvanizado
Observaciones	SI TC / SI PTO LUZ		

Datos de Compañía

Nº póliza	010473546119	*Compañía eléctrica*	ENDESA-SEVILLANA
Tarifa		*Nº ET Suministradora*	
Pot. contratada	34000 W	*Cánon alquiler*	

Líneas y puntos de luz

Líneas eléctricas	8	*Puntos luz*	59
Luminarias	113	*Pot. nominal lamp.*	18530 W (Suma lámparas)

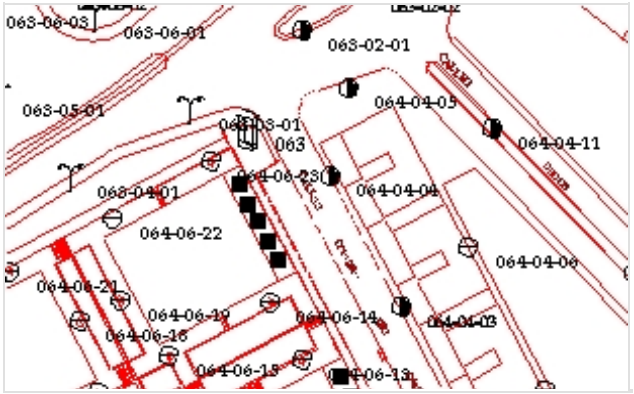



ZONA SUR

CM-10. BODEGONES BIBLIOCAFÉ

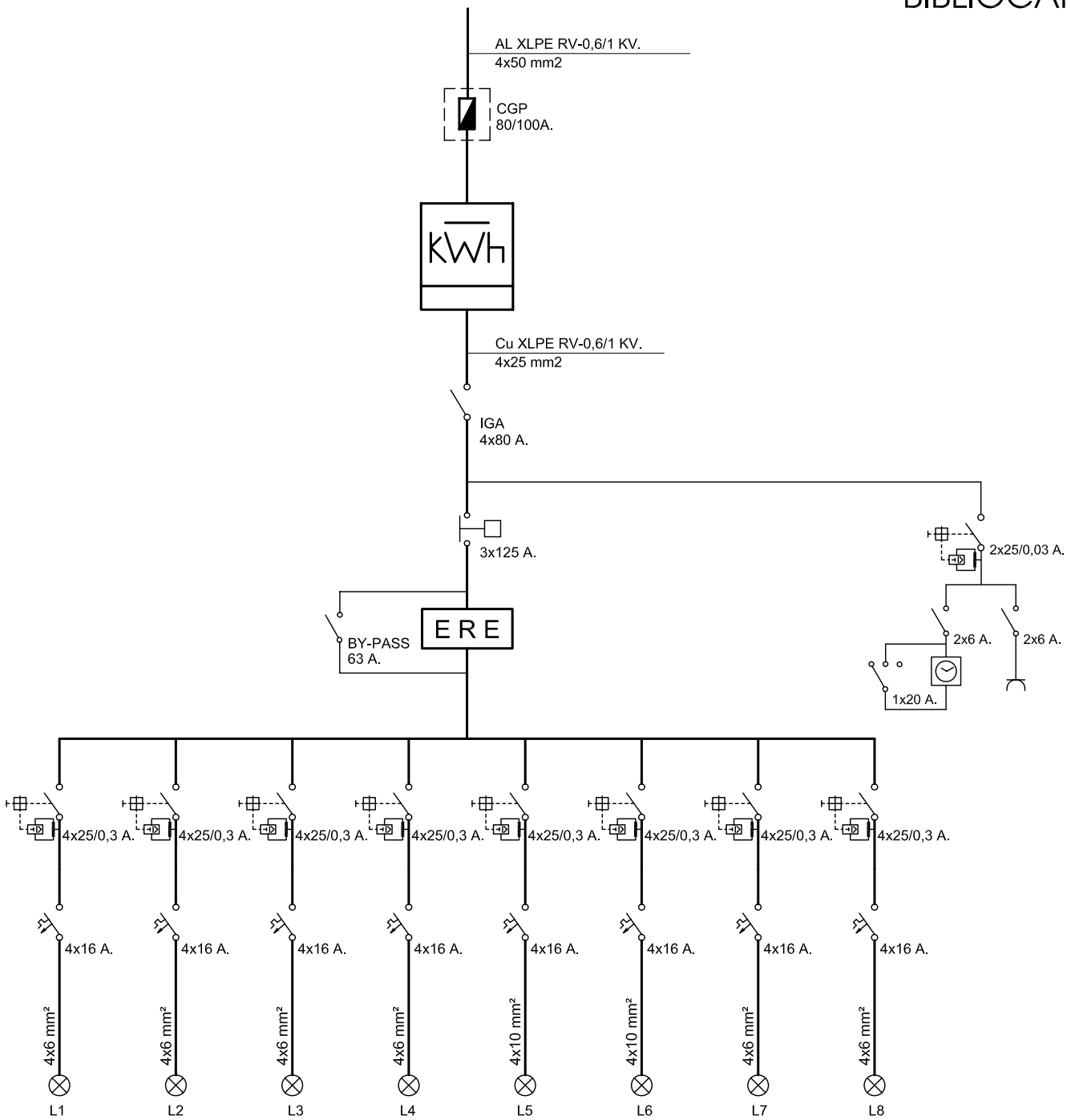

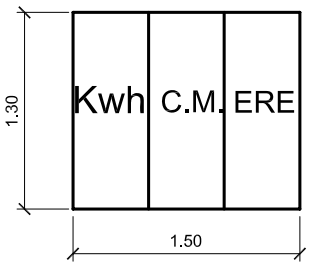

Referencia contrato: 010473546119

endesa

CONDICIONES PARTICULARES DEL CONTRATO DE SUMINISTRO DE ENERGÍA ELÉCTRICA

DATOS DEL CLIENTE (TITULAR DE LA PÓLIZA DE SUMINISTRO)

Apellidos / Razón social	AYTO DE MERIDA				Nombre		
Tipo de documento (NIF, CIF, CIF Internacional, Pasaporte)			I		Nº	P0608300J	
CNAE	8411	Actividad principal					
Dirección	ESPAÑA	1		Escalera / Piso / Puerta			
Código Postal - Localidad	06800 - MERIDA			Provincia		BADAJOZ	
Teléfono primario	924380100	Teléfono secundario			Teléfono móvil		
Fax		E-mail			Idioma	ESPAÑOL	

DATOS DE CONTACTO (envío de facturas y otras comunicaciones, sólo si son distintos de Datos del Cliente)

Apellidos / Razón social	AYTO DE MERIDA		Nombre		
Dirección			Escalera / Piso / Puerta		
Código Postal - Localidad	MERIDA		Provincia		
Teléfono primario	924380100	Teléfono secundario		Teléfono móvil	
Fax		E-mail		Idioma	ESPAÑOL

CONDICIONES TÉCNICO – ECONÓMICAS

DATOS DEL PUNTO DE SUMINISTRO

Tipo vía	CR	Vía	NACIONAL V		Nº		Escalera		Piso	
Puerta		Letra		Aclaratorio dirección	S/N					
Localidad	MERIDA		Provincia	BADAJOZ		Código postal	06800			

Código universal del Punto de Suministro	Empresa Distribuidora	Tensión Nominal de suministro	
ES0031101608397001FC0F	ENDESA DISTRIBUCION ELECTRICA SL	400	V
Referencia Catastral			

TARIFA APLICABLE (Régimen legal aplicable a Tarifa último Recurso)

Tarifa	3.0A	Potencia contratada (kW):	Punta	34	Llano	34	Valle	34

PRODUCTO CONTRATADO CON ENDESA ENERGÍA XXI S.L. (UNIPERSONAL)

Producto	3.0.2	Alquiler equipo medida	

DATOS DE PAGO (Sólo se indican cuando son diferentes a los que se especifican en Datos del Cliente)

Apellidos / Razón social					Nombre			NIF	
Entidad financiera		Sucursal		DC		Cuenta			

Las presentes Condiciones Particulares, así como las Condiciones Generales que se encuentran al dorso del presente documento, han sido leídas por el Cliente, quién estando conforme con el contenido de las mismas, las suscribe y firma. El cliente declara igualmente que los datos y la información reflejada en el presente documento son completos y veraces, disponiendo en todo caso de capacidad, representación suficiente y/o autorización expresa tanto para contratar como para hacer uso de la citada información, autorizando a Endesa Energía XXI S.L. (Unipersonal) a efectuar las comprobaciones sobre los mismos así como de la existencia de posible deuda por cualquier concepto.

En Madrid

Fecha | Firma Cliente | Endesa Energía XXI S.L. (Unipersonal)

María Teresa González
Directora de Atención al Cliente

Ejemplar para el cliente

Endesa Energía XXI S.L. (Unipersonal) Inscrita en el Regist rcantil de Madrid en el Tomo 16095, Libro 0, Folio 121, Sección 8, Hoja M-272!
N.F. 882946825

CUADRO DE MANDO C064

Ficha Inventario Cuadro C064

AYUNTAMIENTO DE MERIDA

Datos Generales

Código	064	*Descripción*	ZONA SUR - BODEGONES
Calle	Juan Antonio de Vera Figueroa		

Sistema de Funcionamiento

Disp. Encendido	Astro Nova City	*Protecciones*	4 (4x40) A, 300mA
Disp. Ahorro		*Contador*	Integral
Ahorro		*Núm. Serie Cont.*	07073321337
Pot. Regulador		*Protecciones de salida*	TERMICOS
Fabricante Regulador			

Datos eléctricos

Pot. Nominal	18100 W	*Factor de potencia*	0,81
Intensidad por fase	R29,6 /S35,2 /T42,8	*Tensión*	Trifásica + neutro (400/230V)

Características del armario

Tipo de armario	INDEFINIDO	*Dimensiones*	750x750x300 mm
Instalación	Interior de nicho fabrica	*Material*	Poliéster
Observaciones	NO TC / NO PTO LUZ		

Datos de Compañía

Nº póliza	040017030400	*Compañía eléctrica*	ENDESA - SEVILLANA
Tarifa		*Nº ET Suministradora*	
Pot. contratada	19000	*Cánon alquiler*	

Líneas y puntos de luz

Líneas eléctricas	6	*Puntos luz*	102
Luminarias	104	*Pot. nominal lamp.*	18100 W (Suma lámparas)





ZONA SUR

CM-11. BODEGONES (AMSTELERIA)

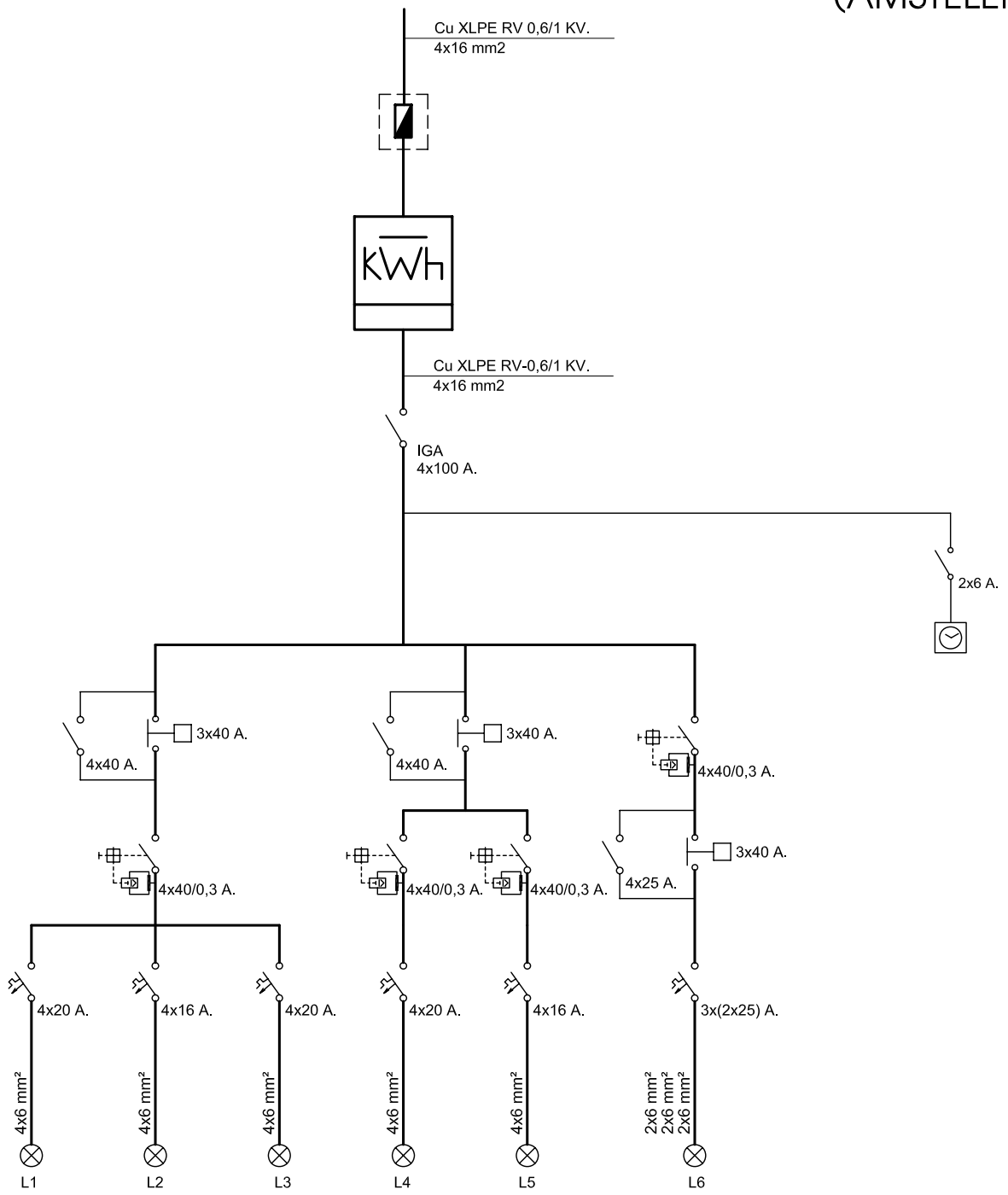

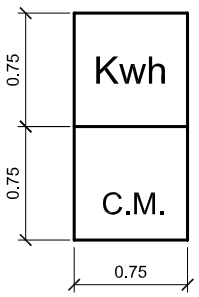

sevillana endesa

PÓLIZA DE ABONO
PARA SUMINISTRO DE ENERGÍA ELÉCTRICA

Avda. de la Borbolla 5
41004 - Sevilla
902 509600

REFERENCIA: 040017030400

Ref. Catastral:

C.U.P.S.: ES0031101848477005VK0F

Nombre o Razón Social del Cliente	DNI / CIF	Teléfono
AYTO DE MERIDA	P0608300J	924380100

Dirección del suministro	CNAE / Actividad
DIEGO MUÑOZ TORRERO -SN A.PUBLICO.	ACTIVIDADES GENERALES DE

Código Postal y Población	Provincia	Representante del Cliente
06800 MERIDA	BADAJOZ	AYTO DE MERIDA

Dirección de Correspondencia	
ESPAÑA 1	06800-MERIDA BADAJOZ

CONDICIONES ESPECÍFICAS

AGENCIA COMERCIAL CONTRATANTE: C F C - FACTUR

Características Energía
Corriente alterna
Frecuencia: 50 Hz +- 5%
Fases: 3
Tensión Nominal:
3 X 230/400 V +- 7%

Características de los Aparatos de Medida		
Tipo	Descripción	Propiedad

Facturación y Recibos
Período: MENSUAL
Plazo de Pago: 20 días
Forma de Pago: NO DOMICILIADA

Características de la Instalación
Potencia Máxima Autorizada C.I.E. (kW): 19,420 Fecha vigencia:
Instalador autorizado:
Núm. Empresa: Núm. Carnet: 06ibt Núm. Boletín: 96906
Dictamen de los Servicios Provinciales:
Número : Fecha:
Cédula de habitabilidad:
OBSERVACIONES:

Tarifa Contratada
3.0.2 B.T. GENERAL UT. NORMAL (BOE: 31/12/2008)

Derechos (Eur.)

Potencia Contratada (kW)	
CONTRATADA	19

Complementos Tarifarios
POT. A FACTURAR CON 1 MAXIM.
ENERGÍA PRECALCULADA
REACTIVA PRECALCULADA
DIS.HOR.TRIPLE TFA.A (TIPO 3)

DURACIÓN DEL CONTRATO: La duración de este contrato será de un año y se considerará prorrogado por plazos iguales, si por escrito no manifiesta alguna de las partes lo contrario, con un mes de antelación a la fecha de su vencimiento. Sin embargo, el cliente tendrá la facultad de rescindirlo antes de dicho plazo, siempre que comunique esta decisión a la Empresa suministradora con una anticipación mínima de cinco días hábiles a la fecha en que se desee la baja del contrato.

REVENTA DE LA ENERGÍA: No se autoriza la reventa o cesión por ningún título de la energía contratada, salvo autorización expresa figurada en las condiciones especiales del presente contrato. Salvo los casos oficialmente autorizados.

El Organismo de la Administración Pública competente actualmente para resolver sobre cuanto se relaciona con esta póliza, es el que corresponda a la provincia en que esté situado el suministro.

CONDICIONES ESPECIALES

El abajo firmante, en nombre propio o en representación del cliente titular de esta póliza y cuyos datos figuran en la parte superior, contrata con Endesa Distribución Eléctrica S.L. Unipersonal el suministro de energía eléctrica para el domicilio y uso arriba indicados, obligándose ambas partes contratantes a cumplir las condiciones específicas, especiales y de carácter general incluidas en la presente póliza, todas ellas de acuerdo con las prestaciones legales vigentes.

En SEVILLA a 12 de MAYO de 2009

Por la Empresa Suministradora.

El Cliente,

Julio Moratalla Alonso
Director Atención al Cliente

AYTO DE MERIDA

Endesa Distribución Eléctrica S.L. Unipersonal R.M de Barcelona, Tomo 36345, Folio 83, Hoja B 265819, Inscripción 32 - Domicilio Social Av.Paralelo 51, 08004 Barcelona C.I.F. B82846817

CUADRO DE MANDO C065

Ficha Inventario Cuadro C065

AYUNTAMIENTO DE MERIDA

Datos Generales

Código	065	*Descripción*	ZONA SUR - BODEGONES
Calle	Don Benito		

Sistema de Funcionamiento

Disp. Encendido	Astro Nova	*Protecciones*	2 (4x40)A, 300mA
Disp. Ahorro	Regulador de tensión	*Contador*	Integral
Ahorro	0 %	*Núm. Serie Cont.*	073321333
Pot. Regulador	15 KVA	*Protecciones de salida*	4 TERMICOS 4x25A
Fabricante Regulador	INGEQUR LUMITER		

Datos eléctricos

Pot. Nominal	8550 W	*Factor de potencia*	0,84
Intensidad por fase	R13,6 /S9,8 /T29,2	*Tensión*	Trifásica + neutro (400/230V)

Características del armario

Tipo de armario	INDEFINIDO	*Dimensiones*	750x750x300 mm
Instalación	Sobre zócalo	*Material*	Poliéster
Observaciones	SI TC / SI PTO LUZ		

Datos de Compañía

Nº póliza	010473600660	*Compañía eléctrica*	ENDESA-SEVILLANA
Tarifa		*Nº ET Suministradora*	
Pot. contratada	17130 W	*Cánon alquiler*	

Líneas y puntos de luz

Líneas eléctricas	3	*Puntos luz*	56
Luminarias	56	*Pot. nominal lamp.*	8550 W (Suma lámparas)

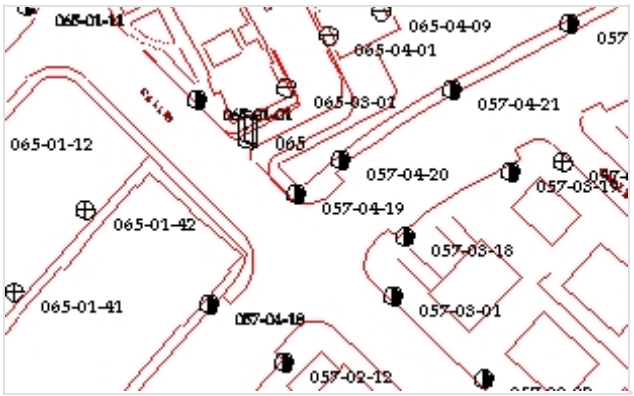



ZONA SUR

CM-12. BODEGONES
C/ DON BENITO

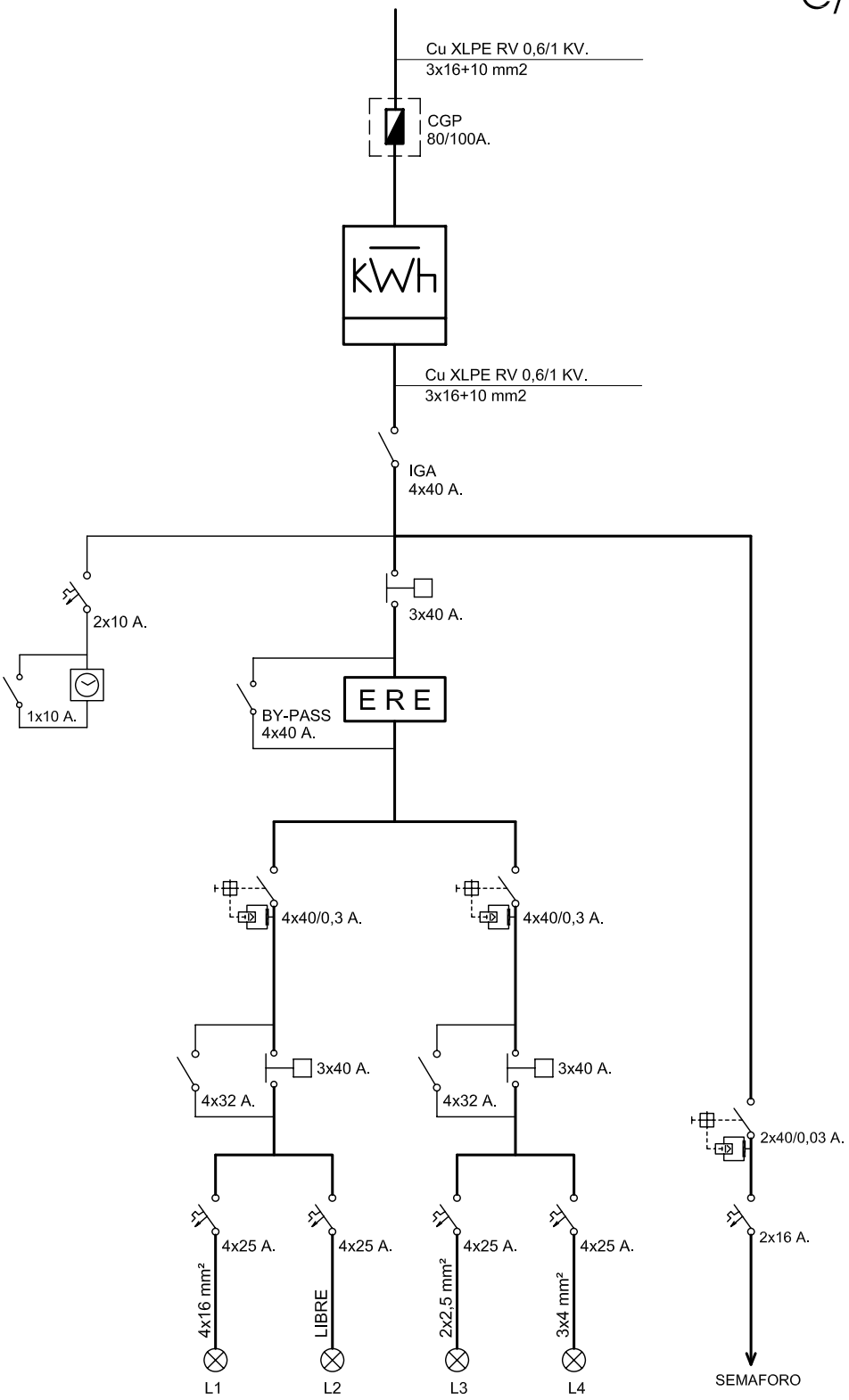

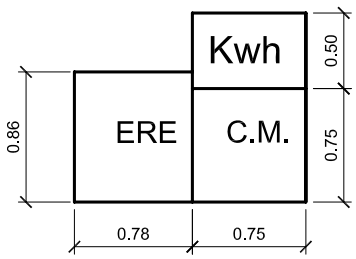

endesa

Referencia contrato: 010473600660

CONDICIONES PARTICULARES DEL CONTRATO DE SUMINISTRO DE ENERGÍA ELÉCTRICA

DATOS DEL CLIENTE (TITULAR DE LA PÓLIZA DE SUMINISTRO)

Apellidos / Razón social	AYTO DE MERIDA			Nombre	
Tipo de documento (NIF, CIF, CIF Internacional, Pasaporte)		I		Nº	P0608300J
CNAE	8411	Actividad principal			
Dirección	ESPAÑA	1		Escalera / Piso / Puerta	
Código Postal - Localidad	06800 - MERIDA			Provincia	BADAJOZ
Teléfono primario	924380100	Teléfono secundario		Teléfono móvil	
Fax		E-mail		Idioma	ESPAÑOL

DATOS DE CONTACTO (envio de facturas y otras comunicaciones, sólo si son distintos de Datos del Cliente)

Apellidos / Razón social	AYTO DE MERIDA			Nombre	
Dirección				Escalera / Piso / Puerta	
Código Postal - Localidad	MERIDA			Provincia	
Teléfono primario	924380100	Teléfono secundario		Teléfono móvil	
Fax		E-mail		Idioma	ESPAÑOL

CONDICIONES TÉCNICO – ECONÓMICAS

DATOS DEL PUNTO DE SUMINISTRO

Tipo vía		Vía	DON BENITO		Nº		Escalera		Piso	
Puerta		Letra		Aclaratorio dirección	ZAFER					
Localidad	MERIDA		Provincia	BADAJOZ		Código postal	06800			

Código universal del Punto de Suministro	Empresa Distribuidora	Tensión Nominal de suministro	
ES0031101608574003KZ0F	ENDESA DISTRIBUCION ELECTRICA SL	400	V
Referencia Catastral			

TARIFA APLICABLE (Régimen legal aplicable a Tarifa último Recurso)

Tarifa	3.0A	Potencia contratada (kW):	Punta	17,13	Llano	17,13	Valle	17,13

PRODUCTO CONTRATADO CON ENDESA ENERGÍA XXI S.L. (UNIPERSONAL)

Producto	3.0.2	Alquiler equipo medida	

DATOS DE PAGO (Sólo se indican cuando son diferentes a los que se especifican en Datos del Cliente)

Apellidos / Razón social				Nombre		NIF	
Entidad financiera		Sucursal		DC		Cuenta	

Las presentes Condiciones Particulares, así como las Condiciones Generales que se encuentran al dorso del presente documento, han sido leídas por el Cliente, quién estando conforme con el contenido de las mismas, las suscribe y firma. El cliente declara igualmente que los datos y la información reflejada en el presente documento son completos y veraces, disponiendo en todo caso de capacidad, representación suficiente y/o autorización expresa tanto para contratar como para hacer uso de la citada información, autorizando a Endesa Energía XXI S.L. (Unipersonal) a efectuar las comprobaciones sobre los mismos así como de la existencia de posible deuda por cualquier concepto.

En Madrid

Fecha | Firma Cliente | Endesa Energía XXI S.L. (Unipersonal)

María Teresa González
Directora de Atención al Cliente

Ejemplar para el cliente

Endesa Energía XXI S.L. (Unipersonal) Inscrita en el Registr ...cantil de Madrid en el Tomo 16095, Libro 0, Folio 121, Sección 8, Hoja M-2725 F. 882846825

AYUNTAMIENTO DE MERIDA

CUADRO DE MANDO C066

Ficha Inventario Cuadro C066

AYUNTAMIENTO DE MERIDA

Datos Generales

Código	066	*Descripción*	ZONA SUR - BODEGONES
Calle	Antonio Hernández Gil		

Sistema de Funcionamiento

Disp. Encendido	Astro Nova	*Protecciones*	Diferenciales 300mA
Disp. Ahorro	Regulador de tensión	*Contador*	Integral
Ahorro	0 %	*Núm. Serie Cont.*	07000003052
Pot. Regulador		*Protecciones de salida*	FUSIBLES Y TERMICOS
Fabricante Regulador			

Datos eléctricos

Pot. Nominal	2240 W	*Factor de potencia*	0,9
Intensidad por fase	R20,4	*Tensión*	Trifásica + neutro (400/230V)

Características del armario

Tipo de armario	INDEFINIDO	*Dimensiones*	850x780x300 mm
Instalación	Sobre zócalo	*Material*	Poliéster
Observaciones	NO TC / NO PTO LUZ		

Datos de Compañía

Nº póliza	010473521690	*Compañía eléctrica*	ENDESA-SEVILLANA
Tarifa		*Nº ET Suministradora*	
Pot. contratada	1500 W	*Cánon alquiler*	

Líneas y puntos de luz

Líneas eléctricas	2	*Puntos luz*	15
Lámparas	15	*Pot. nominal lamp.*	2240 W (Suma lámparas)

Ubicación en el plano y foto

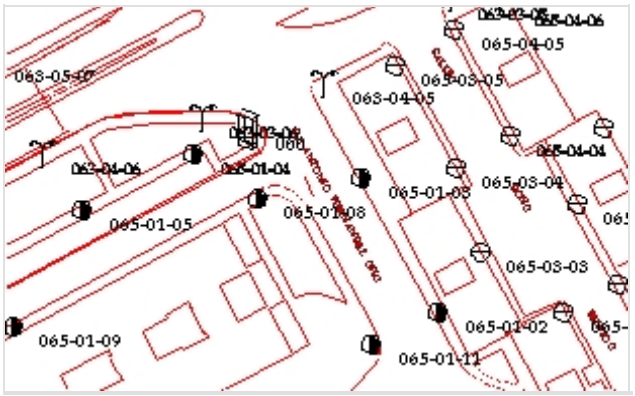



ZONA SUR

CM-13. BODEGONES
C/ ANTONIO HEEZ. GIL

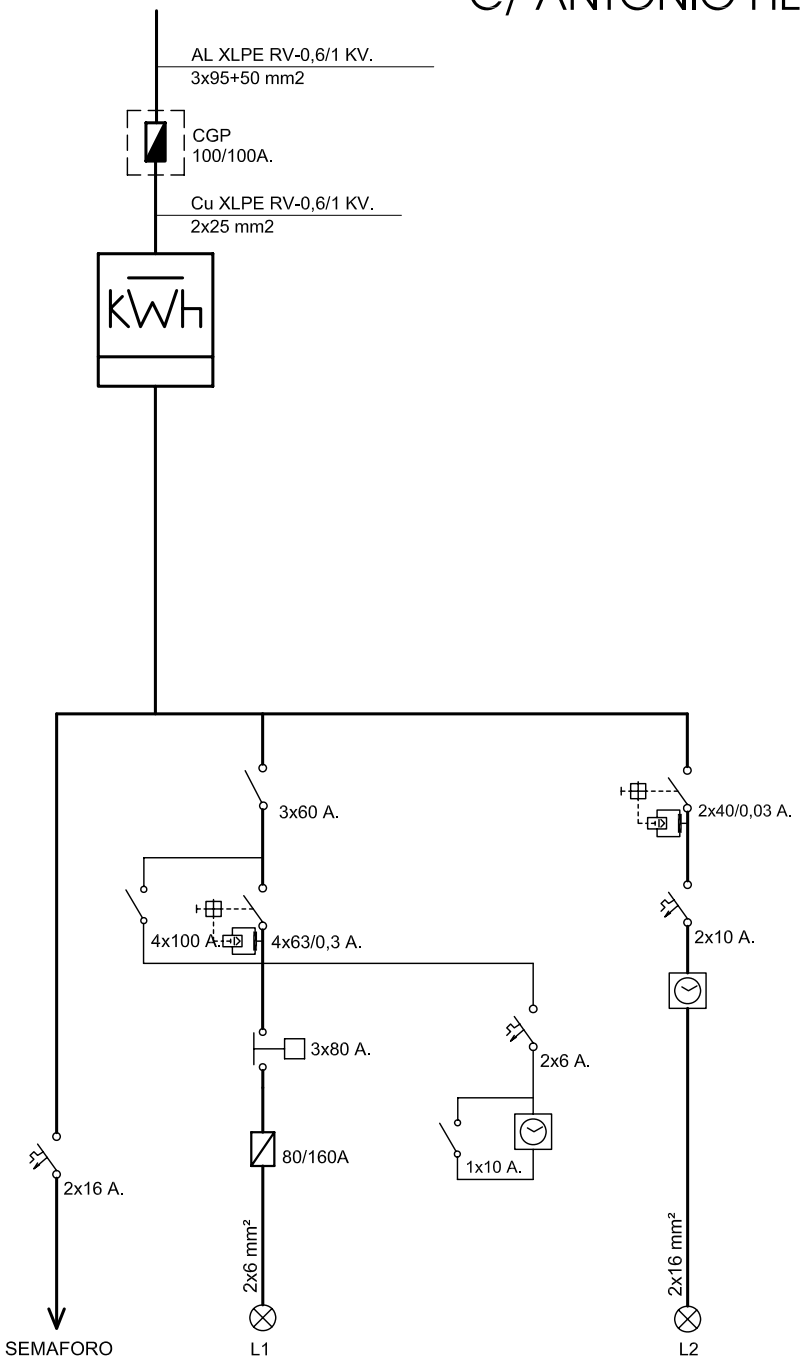

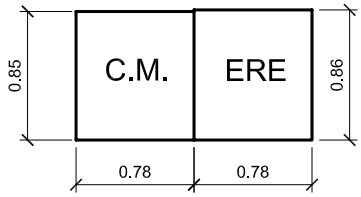

endesa

Referencia contrato: 010473521690

CONDICIONES PARTICULARES DEL CONTRATO DE SUMINISTRO DE ENERGÍA ELÉCTRICA

DATOS DEL CLIENTE (TITULAR DE LA PÓLIZA DE SUMINISTRO)

Apellidos / Razón social	AYTO DE MERIDA			Nombre	
Tipo de documento (NIF, CIF, CIF Internacional, Pasaporte)		I		Nº	P0608300J
CNAE	8411	Actividad principal			
Dirección	ESPAÑA	1		Escalera / Piso / Puerta	
Código Postal - Localidad	06800 - MERIDA			Provincia	BADAJOZ
Teléfono primario	924380100	Teléfono secundario		Teléfono móvil	
Fax		E-mail		Idioma	ESPAÑOL

DATOS DE CONTACTO (envío de facturas y otras comunicaciones, sólo si son distintos de Datos del Cliente)

Apellidos / Razón social	AYTO DE MERIDA			Nombre	
Dirección				Escalera / Piso / Puerta	
Código Postal - Localidad	MERIDA			Provincia	
Teléfono primario	924380100	Teléfono secundario		Teléfono móvil	
Fax		E-mail		Idioma	ESPAÑOL

CONDICIONES TÉCNICO – ECONÓMICAS

DATOS DEL PUNTO DE SUMINISTRO

Tipo vía	CR	Vía	NACIONAL V		Nº		Escalera		Piso	
Puerta		Letra		Aclaratorio dirección						
Localidad	MERIDA		Provincia	BADAJOZ		Código postal	06800			

Código universal del Punto de Suministro	Empresa Distribuidora	Tensión Nominal de suministro	
ES0031101608390001WN0F	ENDESA DISTRIBUCION ELECTRICA SL	230	V
Referencia Catastral			

TARIFA APLICABLE (Régimen legal aplicable a Tarifa último Recurso)

Tarifa	20DHA	Potencia contratada (kW):	Punta		Llano	1,5	Valle	

PRODUCTO CONTRATADO CON ENDESA ENERGÍA XXI S.L. (UNIPERSONAL)

Producto	TURDH	Alquiler equipo medida	

DATOS DE PAGO (Sólo se indican cuando son diferentes a los que se especifican en Datos del Cliente)

Apellidos / Razón social				Nombre		NIF	
Entidad financiera		Sucursal		DC		Cuenta	

Las presentes Condiciones Particulares, así como las Condiciones Generales que se encuentran al dorso del presente documento, han sido leídas por el Cliente, quién estando conforme con el contenido de las mismas, las suscribe y firma. El cliente declara igualmente que los datos y la información reflejada en el presente documento son completos y veraces, disponiendo en todo caso de capacidad, representación suficiente y/o autorización expresa tanto para contratar como para hacer uso de la citada información, autorizando a Endesa Energía XXI S.L. (Unipersonal) a efectuar las comprobaciones sobre los mismos así como de la existencia de posible deuda por cualquier concepto.

En Madrid

Fecha

Firma Cliente

Endesa Energía XXI S.L. (Unipersonal)

María Teresa González
Directora de Atención al Cliente

Ejemplar para el cliente

Endesa Energía XXI S.L. (Unipersonal) inscrita en el Regist rcantil de Madrid en el Tomo 16095, Libro 0, Folio 121, Sección 8, Hoja M-2725).F. B82846825

CUADRO DE MANDO C067

Ficha Inventario Cuadro C067

AYUNTAMIENTO DE MERIDA

Datos Generales

Código	067	*Descripción*	ZONA SUR - BODEGONES
Calle	Avda. Lusitania		

Sistema de Funcionamiento

Disp. Encendido	Fotocélula	*Protecciones*	Diferenciales 300mA
Disp. Ahorro		*Contador*	Integral
Ahorro		*Núm. Serie Cont.*	073313855
Pot. Regulador		*Protecciones de salida*	TERMICOS
Fabricante Regulador			

Datos eléctricos

Pot. Nominal	3250 W	*Factor de potencia*	0,22
Intensidad por fase	R5,2 /S5 /T6,4	*Tensión*	Trifásica + neutro (400/230V)

Características del armario

Tipo de armario	INDEFINIDO	*Dimensiones*	500x400x200 mm
Instalación	Interior de nicho fabrica	*Material*	Poliéster
Observaciones	NO TC / NO PTO LUZ		

Datos de Compañía

Nº póliza	010473627654	*Compañía eléctrica*	ENDESA-SEVILLANA
Tarifa		*Nº ET Suministradora*	
Pot. contratada	2424	*Cánon alquiler*	

Líneas y puntos de luz

Líneas eléctricas	3	*Puntos luz*	15
Luminarias	15	*Pot. nominal lamp.*	3250 W (Suma lámparas)

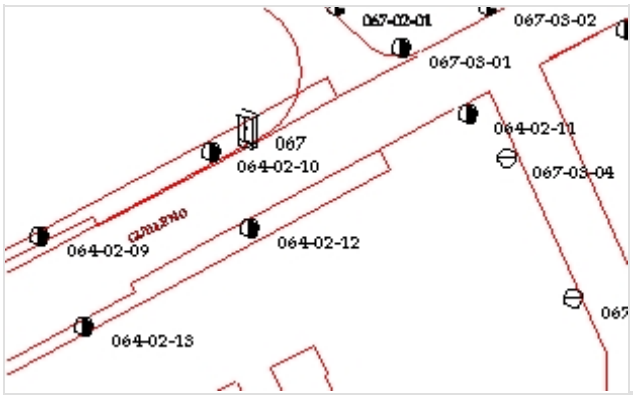



ZONA SUR

CM-14. BODEGONES
AVDA. LUSITANIA

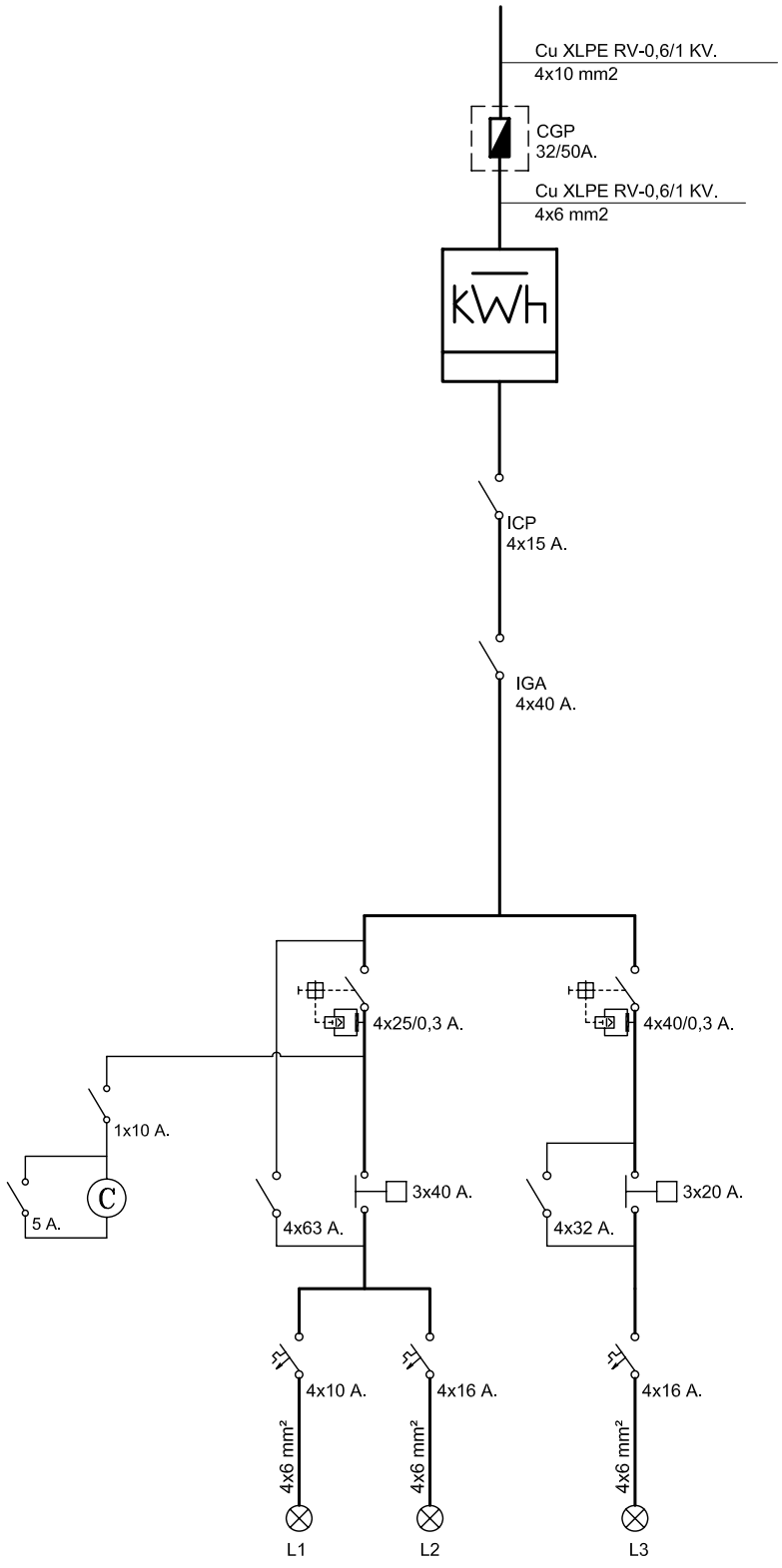

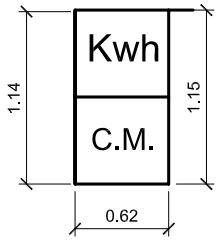

endesa

CONDICIONES PARTICULARES DEL CONTRATO DE SUMINISTRO DE ENERGÍA ELÉCTRICA

DATOS DEL CLIENTE (TITULAR DE LA PÓLIZA DE SUMINISTRO)

Apellidos / Razón social	AYTO DE MERIDA				Nombre		
Tipo de documento (NIF, CIF, CIF Internacional, Pasaporte)		I			Nº	P0608300J	
CNAE	8411	Actividad principal					
Dirección	ESPAÑA	1		Escalera / Piso / Puerta			
Código Postal - Localidad	06800 - MERIDA			Provincia		BADAJOZ	
Teléfono primario	924380100	Teléfono secundario			Teléfono móvil		
Fax		E-mail			Idioma	ESPAÑOL	

DATOS DE CONTACTO (envío de facturas y otras comunicaciones, sólo si son distintos de Datos del Cliente)

Apellidos / Razón social	AYTO DE MERIDA				Nombre		
Dirección				Escalera / Piso / Puerta			
Código Postal - Localidad	MERIDA			Provincia			
Teléfono primario	924380100	Teléfono secundario			Teléfono móvil		
Fax		E-mail			Idioma	ESPAÑOL	

CONDICIONES TÉCNICO – ECONÓMICAS

DATOS DEL PUNTO DE SUMINISTRO

Tipo vía	AV	Vía	LUSITANIA		Nº		Escalera		Piso	
Puerta		Letra		Aclaratorio dirección	FERIAL					
Localidad	MERIDA		Provincia	BADAJOZ		Código postal	06800			

Código universal del Punto de Suministro	Empresa Distribuidora	Tensión Nominal de suministro	
ES0031101852428014JK0F	ENDESA DISTRIBUCION ELECTRICA SL	400	V
Referencia Catastral	0603006QD3100S0001XP		

TARIFA APLICABLE (Régimen legal aplicable a Tarifa último Recurso)

Tarifa	20DHA	Potencia contratada (kW):	Punta		Llano	2,424	Valle	

PRODUCTO CONTRATADO CON ENDESA ENERGÍA XXI S.L. (UNIPERSONAL)

Producto	TURDH	Alquiler equipo medida	

DATOS DE PAGO (Sólo se indican cuando son diferentes a los que se especifican en Datos del Cliente)

Apellidos / Razón social				Nombre		NIF	
Entidad financiera		Sucursal		DC		Cuenta	

Las presentes Condiciones Particulares, así como las Condiciones Generales que se encuentran al dorso del presente documento, han sido leídas por el Cliente, quién estando conforme con el contenido de las mismas, las suscribe y firma. El cliente declara igualmente que los datos y la información reflejada en el presente documento son completos y veraces, disponiendo en todo caso de capacidad, representación suficiente y/o autorización expresa tanto para contratar como para hacer uso de la citada información, autorizando a Endesa Energía XXI S.L. (Unipersonal) a efectuar las comprobaciones sobre los mismos así como de la existencia de posible deuda por cualquier concepto.

En Madrid

Fecha | Firma Cliente | Endesa Energía XXI S.L. (Unipersonal)

María Teresa González
Directora de Atención al Cliente

Ejemplar para el cliente

Endesa Energía XXI S.L. (Unipersonal) Inscrita en el Regis ercantil de Madrid en el Tomo 16095, Libro 0, Folio 121, Sección 8, Hoja M-272 I.F. B82846825

CUADRO DE MANDO C068

Ficha Inventario Cuadro C068

AYUNTAMIENTO DE MERIDA

Datos Generales

Código	068	*Descripción*	URBANIZACIÓN LA CALZADA
Calle	Madre Teresa de Calcuta		

Sistema de Funcionamiento

Disp. Encendido	Astro Nova City	*Protecciones*	6 VIGI C60 4x10
Disp. Ahorro	Regulador de tensión	*Contador*	Integral
Ahorro	0 %	*Núm. Serie Cont.*	095423815
Pot. Regulador	22 KVA	*Protecciones de salida*	6 TERMICOS 4x10A
Fabricante Regulador	INGEQUR LUMITER		

Datos eléctricos

Pot. Nominal	15800 W	*Factor de potencia*	0,94
Intensidad por fase	R16,4 /S24,8 /T20,6	*Tensión*	Trifásica + neutro (400/230V)

Características del armario

Tipo de armario	INDEFINIDO	*Dimensiones*	1250x750x300 mm
Instalación	Sobre zócalo	*Material*	Poliéster
Observaciones	SI TC / SI PTO LUZ		

Datos de Compañía

Nº póliza	010511120993	*Compañía eléctrica*	ENDESA - SEVILLANA
Tarifa		*Nº ET Suministradora*	
Pot. contratada	15800	*Cánon alquiler*	

Líneas y puntos de luz

Líneas eléctricas	6	*Puntos luz*	82
Luminarias	82	*Pot. nominal lamp.*	15800 W (Suma lámparas)

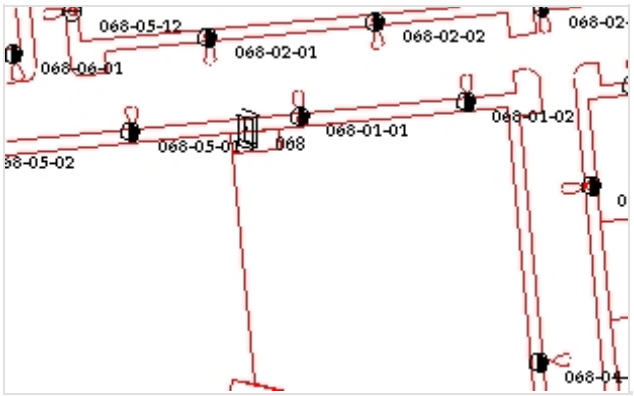



LA CALZADA

CM-1

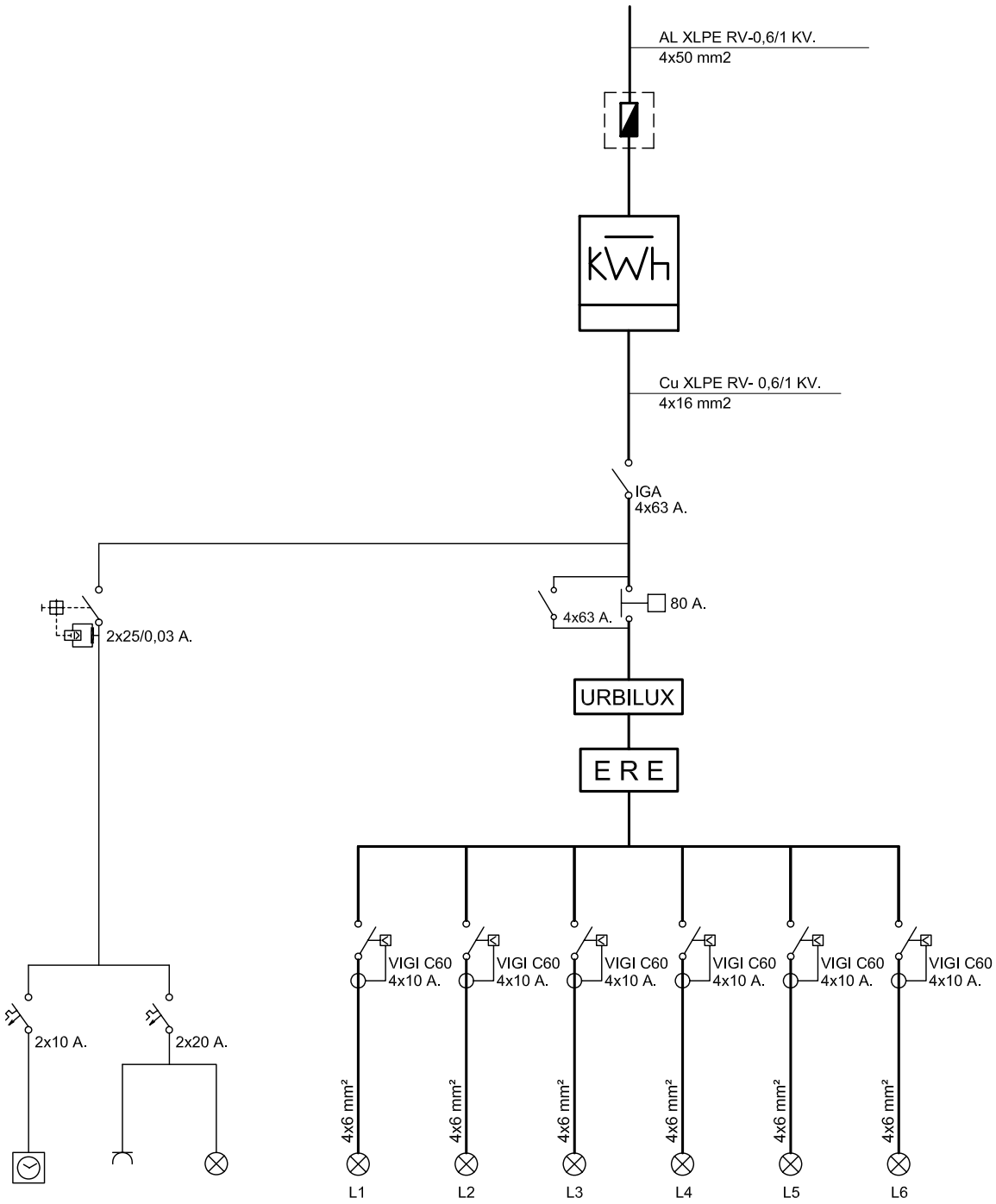

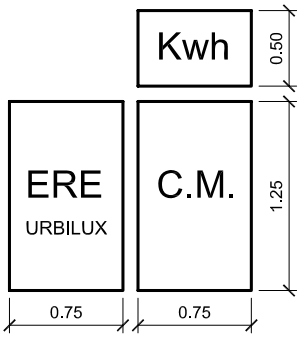

Referencia contrato: 010511120993

068

endesa URB. LA CALZADA : C/ Madre Teresa de Calcuta

CONDICIONES PARTICULARES DEL CONTRATO DE SUMINISTRO DE ENERGÍA ELÉCTRICA

DATOS DEL CLIENTE (TITULAR DE LA PÓLIZA DE SUMINISTRO)

Apellidos / Razón social	AYTO DE MERIDA			Nombre	
Tipo de documento (NIF, CIF, CIF Internacional, Pasaporte)		I		Nº	P0608300J
CNAE	9820	Actividad principal			
Dirección	ESPAÑA 1		Escalera / Piso / Puerta		
Código Postal - Localidad	06800 - MERIDA		Provincia	BADAJOZ	
Teléfono primario	924380100	Teléfono secundario		Teléfono móvil	
Fax		E-mail		Idioma	ESPAÑOL

DATOS DE CONTACTO (envío de facturas y otras comunicaciones, sólo si son distintos de Datos del Cliente)

Apellidos / Razón social	AYTO DE MERIDA			Nombre	
Dirección			Escalera / Piso / Puerta		
Código Postal - Localidad	MERIDA		Provincia		
Teléfono primario	924380100	Teléfono secundario		Teléfono móvil	
Fax		E-mail		Idioma	ESPAÑOL

CONDICIONES TÉCNICO – ECONÓMICAS

DATOS DEL PUNTO DE SUMINISTRO

Tipo vía		Vía	MADRE TERESA DE CALCUTA		Nº		Escalera		Piso	
Puerta		Letra		Aclaratorio dirección	CM-1 CALZADA					
Localidad	MERIDA		Provincia	BADAJOZ		Código postal	06800			

Código universal del Punto de Suministro	Empresa Distribuidora	Tensión Nominal de suministro	
ES0031104922639001WA0F	ENDESA DISTRIBUCION ELECTRICA SL	400	V
Referencia Catastral			

TARIFA APLICABLE (Régimen legal aplicable a Tarifa último Recurso)

Tarifa	3.0A	Potencia contratada (kW):	Punta	15,8	Llano	15,8	Valle	15,8

PRODUCTO CONTRATADO CON ENDESA ENERGÍA XXI S.L. (UNIPERSONAL)

Producto	3.0.2	Alquiler equipo medida	

DATOS DE PAGO (Sólo se indican cuando son diferentes a los que se especifican en Datos del Cliente)

Apellidos / Razón social				Nombre			NIF	
Entidad financiera		Sucursal		DC		Cuenta		

Las presentes Condiciones Particulares, así como las Condiciones Generales que se encuentran al dorso del presente documento, han sido leídas por el Cliente, quién estando conforme con el contenido de las mismas, las suscribe y firma. El cliente declara igualmente que los datos y la información reflejada en el presente documento son completos y veraces, disponiendo en todo caso de capacidad, representación suficiente y/o autorización expresa tanto para contratar como para hacer uso de la citada información, autorizando a Endesa Energía XXI S.L. (Unipersonal) a efectuar las comprobaciones sobre los mismos así como de la existencia de posible deuda por cualquier concepto.

En Madrid

Fecha

Firma Cliente

Endesa Energía XXI S.L. (Unipersonal)

María Teresa González
Directora de Atención al Cliente

Ejemplar para el cliente

095423815

Endesa Energía XXI S.L. (Unipersonal) Inscrita en el Registro Mercantil de Madrid en el Tomo 16095, Libro 0, Folio 121, Sección 8, H 272593 C.I.F. B82846825

CUADRO DE MANDO C069

Ficha Inventario Cuadro C069

AYUNTAMIENTO DE MERIDA

Datos Generales

Código	069	*Descripción*	URBANIZACIÓN LA CALZADA
Calle	Dulce Chacón		

Sistema de Funcionamiento

Disp. Encendido	Astro Nova City	*Protecciones*	6 VIGI C60 4x10
Disp. Ahorro	Regulador de tensión	*Contador*	Integral
Ahorro	0 %	*Núm. Serie Cont.*	0708902157
Pot. Regulador	22 KVA	*Protecciones de salida*	6 TERMICOS 4x16A
Fabricante Regulador	INGEQUR LUMITER		

Datos eléctricos

Pot. Nominal	13300 W	*Factor de potencia*	0,98
Intensidad por fase	R17 /S18,8 /T20,4	*Tensión*	Trifásica + neutro (400/230V)

Características del armario

Tipo de armario	INDEFINIDO	*Dimensiones*	1250x750x300 mm
Instalación	Sobre zócalo	*Material*	Poliéster
Observaciones	SI TC / SI PTO LUZ		

Datos de Compañía

Nº póliza	010511121146	*Compañía eléctrica*	ENDESA - SEVILLANA
Tarifa		*Nº ET Suministradora*	
Pot. contratada	13856	*Cánon alquiler*	

Líneas y puntos de luz

Líneas eléctricas	6	*Puntos luz*	74
Luminarias	74	*Pot. nominal lamp.*	13300 W (Suma lámparas)

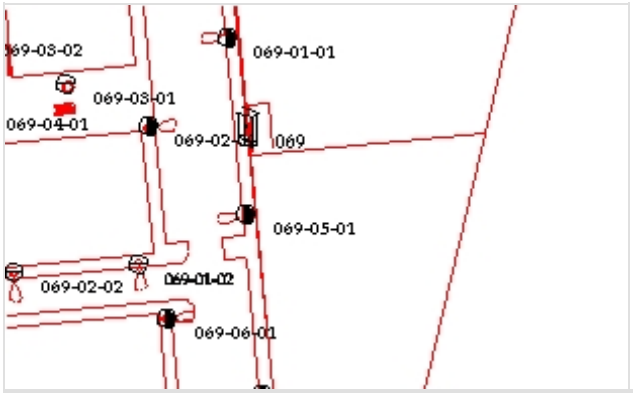



LA CALZADA

CM-2 C/ DULCE CHACON

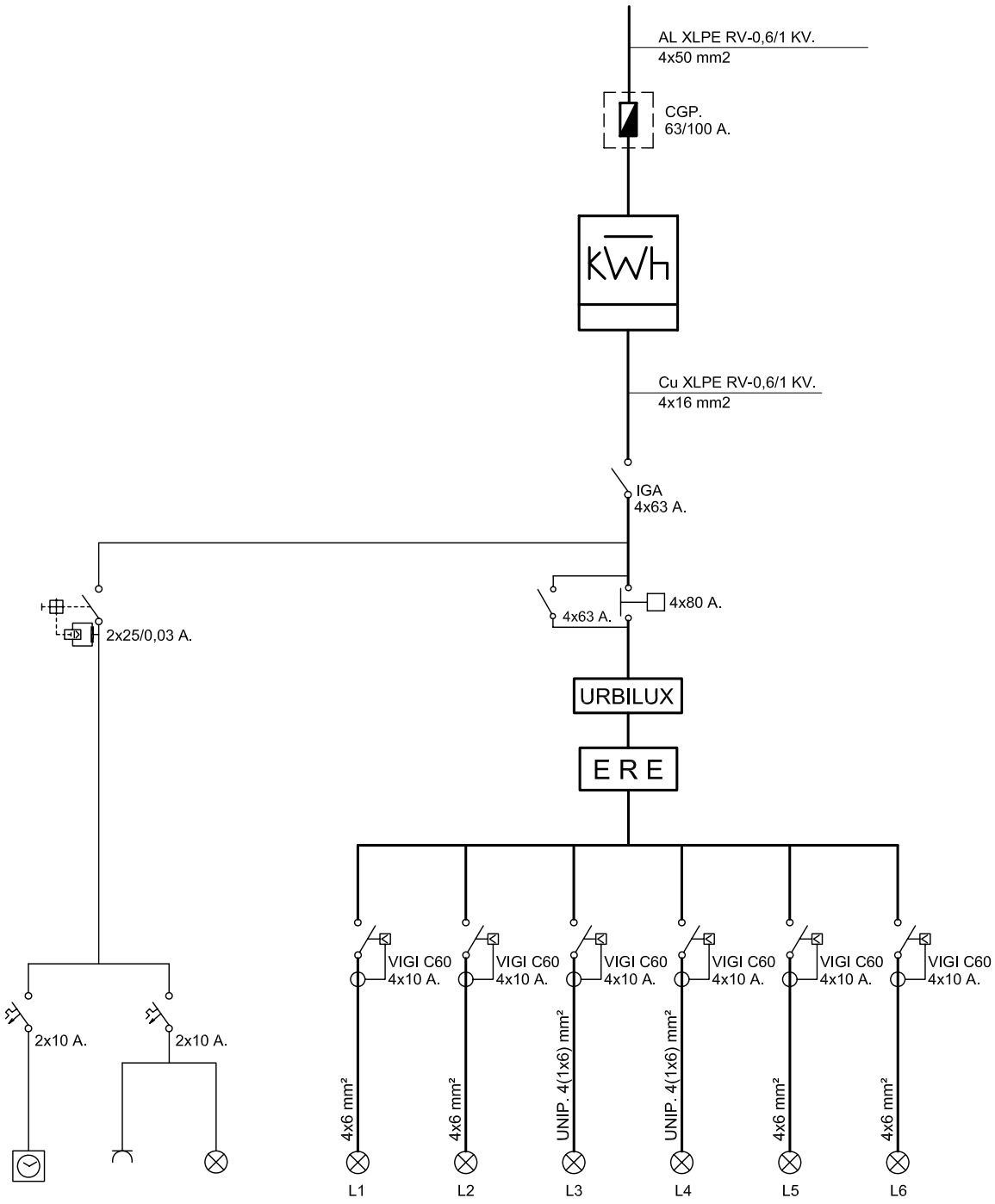

Referencia contrato: 010511121146

069

endesa

URB. LA CALZADA : C/ Dulce Chacon

CONDICIONES PARTICULARES DEL CONTRATO DE SUMINISTRO DE ENERGÍA ELÉCTRICA

DATOS DEL CLIENTE (TITULAR DE LA PÓLIZA DE SUMINISTRO)

Apellidos / Razón social	AYTO DE MERIDA			Nombre	
Tipo de documento (NIF, CIF, CIF Internacional, Pasaporte)		I		Nº	P0608300J
CNAE	9810	Actividad principal			
Dirección	ESPAÑA	1		Escalera / Piso / Puerta	
Código Postal - Localidad	06800 - MERIDA			Provincia	BADAJOZ
Teléfono primario	924380100	Teléfono secundario		Teléfono móvil	
Fax		E-mail		Idioma	ESPAÑOL

DATOS DE CONTACTO (envío de facturas y otras comunicaciones, sólo si son distintos de Datos del Cliente)

Apellidos / Razón social	AYTO DE MERIDA			Nombre	
Dirección				Escalera / Piso / Puerta	
Código Postal - Localidad	MERIDA			Provincia	
Teléfono primario	924380100	Teléfono secundario		Teléfono móvil	
Fax		E-mail		Idioma	ESPAÑOL

CONDICIONES TÉCNICO – ECONÓMICAS

DATOS DEL PUNTO DE SUMINISTRO

Tipo vía		Vía	DULCE CHACON		Nº		Escalera		Piso	
Puerta		Letra		Aclaratorio dirección	CM-2 CALZADA					
Localidad	MERIDA		Provincia	BADAJOZ		Código postal	06800			

Código universal del Punto de Suministro	Empresa Distribuidora	Tensión Nominal de suministro	
ES0031104922642001VJ0F	ENDESA DISTRIBUCION ELECTRICA SL	400	V
Referencia Catastral			

TARIFA APLICABLE (Régimen legal aplicable a Tarifa último Recurso)

Tarifa	21DHA	Potencia contratada (kW):	Punta		Llano	13,856	Valle	

PRODUCTO CONTRATADO CON ENDESA ENERGÍA XXI S.L. (UNIPERSONAL)

Producto	301DH	Alquiler equipo medida	

DATOS DE PAGO (Sólo se indican cuando son diferentes a los que se especifican en Datos del Cliente)

Apellidos / Razón social					Nombre		NIF	
Entidad financiera		Sucursal		DC		Cuenta		

Las presentes Condiciones Particulares, así como las Condiciones Generales que se encuentran al dorso del presente documento, han sido leídas por el Cliente, quién estando conforme con el contenido de las mismas, las suscribe y firma. El cliente declara igualmente que los datos y la información reflejada en el presente documento son completos y veraces, disponiendo en todo caso de capacidad, representación suficiente y/o autorización expresa tanto para contratar como para hacer uso de la citada información, autorizando a Endesa Energía XXI S.L. (Unipersonal) a efectuar las comprobaciones sobre los mismos así como de la existencia de posible deuda por cualquier concepto.

En Madrid

Fecha

Firma Cliente

Endesa Energía XXI S.L. (Unipersonal)

María Teresa González
Directora de Atención al Cliente

Ejemplar para el cliente

0708902157

Endesa Energía XXI S.L. (Unipersonal) Inscrita en el Registro Mercantil de Madrid en el Tomo 16095, Libro 0, Folio 121, Sección 8, Hoja M-272593 C.I.F. B82846825

CUADRO DE MANDO C070

Ficha Inventario Cuadro C070

AYUNTAMIENTO DE MERIDA

Datos Generales

Código	070	*Descripción*	POLIGONO NUEVA CIUDAD
Calle	Avda. de la Hispanidad		

Sistema de Funcionamiento

Disp. Encendido	Fotocélula	*Protecciones*	Diferenciales 300mA
Disp. Ahorro		*Contador*	Integral
Ahorro		*Núm. Serie Cont.*	073303073
Pot. Regulador		*Protecciones de salida*	TERMICOS
Fabricante Regulador			

Datos eléctricos

Pot. Nominal	10200 W	*Factor de potencia*	0,77
Intensidad por fase	R29,4 /S35,4 /T46,8	*Tensión*	Trifásica + neutro (400/230V)

Características del armario

Tipo de armario	INDEFINIDO	*Dimensiones*	540x700x300 mm
Instalación	Interior de nicho fabrica	*Material*	Poliéster
Observaciones	NO TC / NO PTO LUZ		

Datos de Compañía

Nº póliza	010473588324	*Compañía eléctrica*	ENDESA-SEVILLANA
Tarifa		*Nº ET Suministradora*	
Pot. contratada	17321 W	*Cánon alquiler*	

Líneas y puntos de luz

Líneas eléctricas	3	*Puntos luz*	42
Luminarias	42	*Pot. nominal lamp.*	10200 W (Suma lámparas)

Ubicación en el plano y foto





POL. NUEVA CIUDAD

CM-1 ROTONDA LUSITANIA

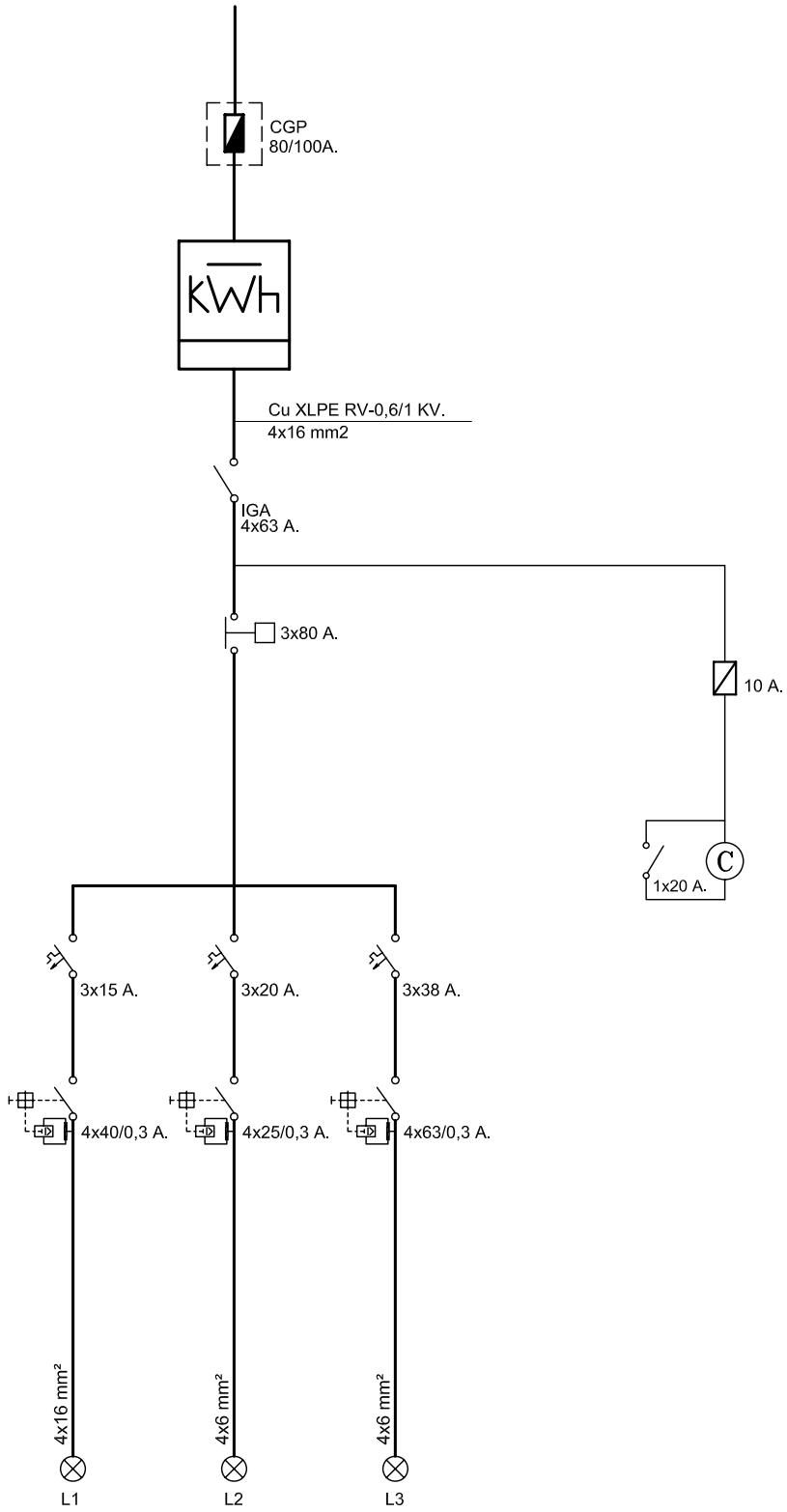

endesa

CONDICIONES PARTICULARES DEL CONTRATO DE SUMINISTRO DE ENERGÍA ELÉCTRICA

DATOS DEL CLIENTE (TITULAR DE LA PÓLIZA DE SUMINISTRO)

Apellidos / Razón social	AYTO DE MERIDA				Nombre		
Tipo de documento (NIF, CIF, CIF Internacional, Pasaporte)		I			Nº	P0608300J	
CNAE	8411	Actividad principal					
Dirección	ESPAÑA	1		Escalera / Piso / Puerta			
Código Postal - Localidad	06800 - MERIDA			Provincia		BADAJOZ	
Teléfono primario	924380100	Teléfono secundario			Teléfono móvil		
Fax		E-mail			Idioma	ESPAÑOL	

DATOS DE CONTACTO (envío de facturas y otras comunicaciones, sólo si son distintos de Datos del Cliente)

Apellidos / Razón social	AYTO DE MERIDA		Nombre		
Dirección			Escalera / Piso / Puerta		
Código Postal - Localidad	MERIDA		Provincia		
Teléfono primario	924380100	Teléfono secundario		Teléfono móvil	
Fax		E-mail		Idioma	ESPAÑOL

CONDICIONES TÉCNICO – ECONÓMICAS

DATOS DEL PUNTO DE SUMINISTRO

Tipo vía	AV	Vía	LIBERTAD, LA		Nº		Escalera		Piso	LOC
Puerta		Letra		Aclaratorio dirección	PTE LUISIANA					
Localidad	MERIDA		Provincia	BADAJOZ		Código postal	06800			

Código universal del Punto de Suministro	Empresa Distribuidora	Tensión Nominal de suministro	
ES0031101606033001NY0F	ENDESA DISTRIBUCION ELECTRICA SL	400	V
Referencia Catastral	8617137QD2081N0001GA		

TARIFA APLICABLE (Régimen legal aplicable a Tarifa último Recurso)

Tarifa	3.0A	Potencia contratada (kW):	Punta	17,321	Llano	17,321	Valle	17,321

PRODUCTO CONTRATADO CON ENDESA ENERGÍA XXI S.L. (UNIPERSONAL)

Producto	3.0.2	Alquiler equipo medida	

DATOS DE PAGO (Sólo se indican cuando son diferentes a los que se especifican en Datos del Cliente)

Apellidos / Razón social			Nombre		NIF		
Entidad financiera		Sucursal		DC		Cuenta	

Las presentes Condiciones Particulares, así como las Condiciones Generales que se encuentran al dorso del presente documento, han sido leídas por el Cliente, quién estando conforme con el contenido de las mismas, las suscribe y firma. El cliente declara igualmente que los datos y la información reflejada en el presente documento son completos y veraces, disponiendo en todo caso de capacidad, representación suficiente y/o autorización expresa tanto para contratar como para hacer uso de la citada información, autorizando a Endesa Energía XXI S.L. (Unipersonal) a efectuar las comprobaciones sobre los mismos así como de la existencia de posible deuda por cualquier concepto.

En Madrid

Fecha | Firma Cliente | Endesa Energía XXI S.L. (Unipersonal)

María Teresa González
Directora de Atención al Cliente

Ejemplar para el cliente

Endesa Energía XXI S.L. (Unipersonal) Inscrita en el Regist[illegible] Mercantil de Madrid en el Tomo 16095, Libro 0, Folio 121, Sección 8, Hoja M-2725) F. B82846825

AYUNTAMIENTO DE MERIDA

CUADRO DE MANDO C071

Ficha Inventario Cuadro C071

AYUNTAMIENTO DE MERIDA

Datos Generales

Código	071	*Descripción*	POLÍGONO NUEVA CIUDAD
Calle	Puerto Rico		

Sistema de Funcionamiento

Disp. Encendido	Astro Nova City	*Protecciones*	Diferenciales 300mA
Disp. Ahorro		*Contador*	Integral
Ahorro		*Núm. Serie Cont.*	073313864
Pot. Regulador		*Protecciones de salida*	8 TERMICOS 2x20A
Fabricante Regulador			

Datos eléctricos

Pot. Nominal	5700 W	*Factor de potencia*	-0,94
Intensidad por fase	R5 /S12,6 /T12	*Tensión*	Trifásica + neutro (400/230V)

Características del armario

Tipo de armario	INDEFINIDO	*Dimensiones*	800x600x300 mm
Instalación	Empotrado	*Material*	Acero galvanizado
Observaciones	NO TC / NO PTO LUZ		

Datos de Compañía

Nº póliza	010473571154	*Compañía eléctrica*	ENDESA-SEVILLANA
Tarifa		*Nº ET Suministradora*	
Pot. contratada	6928 W	*Cánon alquiler*	

Líneas y puntos de luz

Líneas eléctricas	8	*Puntos luz*	38
Luminarias	38	*Pot. nominal lamp.*	5700 W (Suma lámparas)

Ubicación en el plano y foto





POL. NUEVA CIUDAD

CM-2. PUERTO RICO

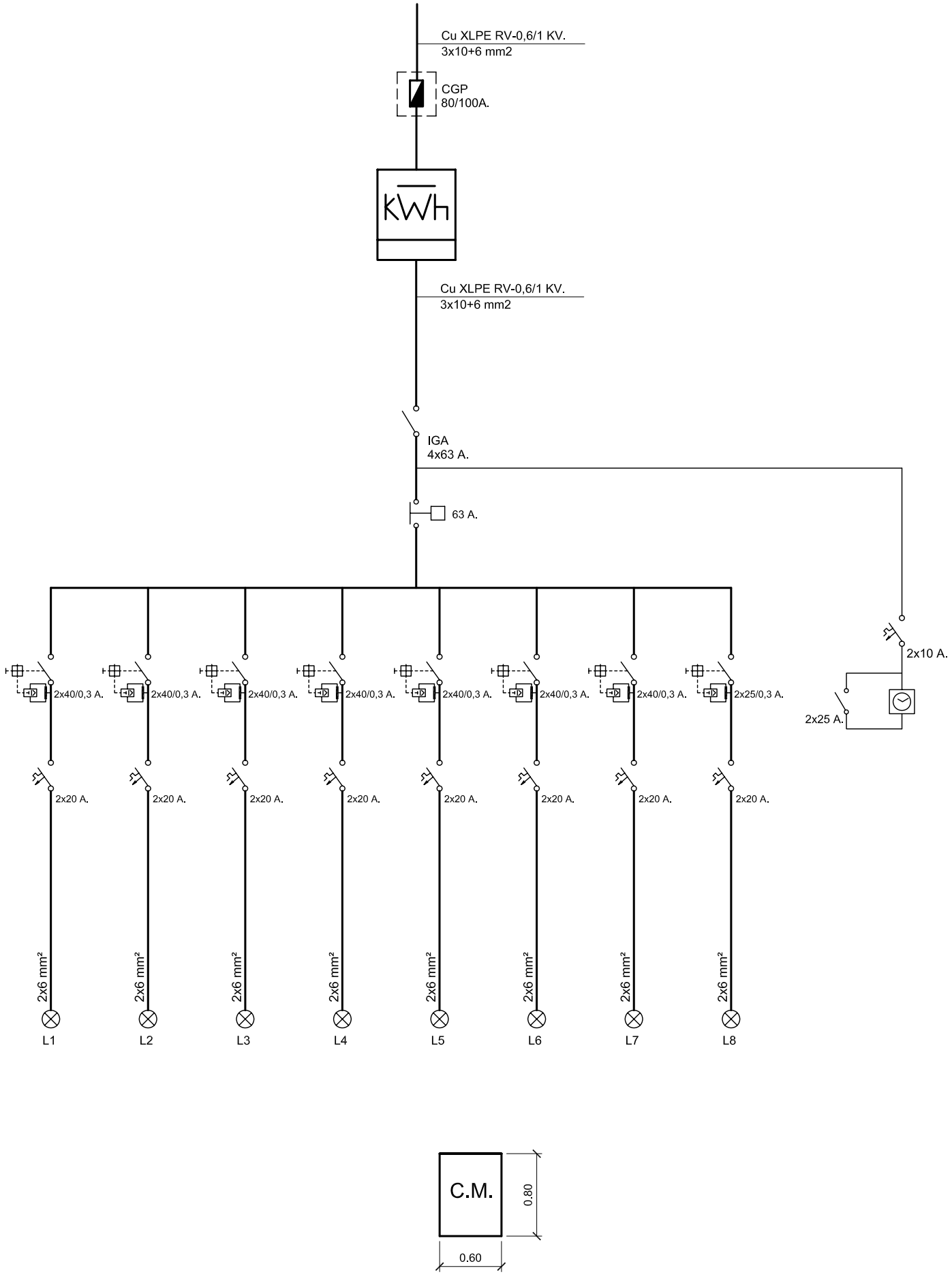

endesa

Referencia contrato: 010473571154

CONDICIONES PARTICULARES DEL CONTRATO DE SUMINISTRO DE ENERGÍA ELÉCTRICA

DATOS DEL CLIENTE (TITULAR DE LA PÓLIZA DE SUMINISTRO)

Apellidos / Razón social	AYTO DE MERIDA				Nombre		
Tipo de documento (NIF, CIF, CIF Internacional, Pasaporte)			I		Nº	P0608300J	
CNAE	8411	Actividad principal					
Dirección	ESPAÑA	1		Escalera / Piso / Puerta			
Código Postal - Localidad	06800 - MERIDA			Provincia		BADAJOZ	
Teléfono primario	924380100	Teléfono secundario			Teléfono móvil		
Fax		E-mail			Idioma	ESPAÑOL	

DATOS DE CONTACTO (envío de facturas y otras comunicaciones, sólo si son distintos de Datos del Cliente)

Apellidos / Razón social	AYTO DE MERIDA				Nombre		
Dirección				Escalera / Piso / Puerta			
Código Postal - Localidad	MERIDA			Provincia			
Teléfono primario	924380100	Teléfono secundario			Teléfono móvil		
Fax		E-mail			Idioma	ESPAÑOL	

CONDICIONES TÉCNICO – ECONÓMICAS

DATOS DEL PUNTO DE SUMINISTRO

Tipo vía		Vía	PUERTO RICO		Nº		Escalera		Piso	
Puerta		Letra		Aclaratorio dirección	7					
Localidad	MERIDA		Provincia	BADAJOZ		Código postal	06800			

Código universal del Punto de Suministro	Empresa Distribuidora	Tensión Nominal de suministro	
ES0031101613737001LH0F	ENDESA DISTRIBUCION ELECTRICA SL	400	V
Referencia Catastral	8617137QD2081N0001GA		

TARIFA APLICABLE (Régimen legal aplicable a Tarifa último Recurso)

Tarifa	20DHA	Potencia contratada (kW):	Punta		Llano	6,928	Valle	

PRODUCTO CONTRATADO CON ENDESA ENERGÍA XXI S.L. (UNIPERSONAL)

Producto	TURDH	Alquiler equipo medida	

DATOS DE PAGO (Sólo se indican cuando son diferentes a los que se especifican en Datos del Cliente)

Apellidos / Razón social					Nombre			NIF	
Entidad financiera		Sucursal		DC		Cuenta			

Las presentes Condiciones Particulares, así como las Condiciones Generales que se encuentran al dorso del presente documento, han sido leídas por el Cliente, quién estando conforme con el contenido de las mismas, las suscribe y firma. El cliente declara igualmente que los datos y la información reflejada en el presente documento son completos y veraces, disponiendo en todo caso de capacidad, representación suficiente y/o autorización expresa tanto para contratar como para hacer uso de la citada información, autorizando a Endesa Energía XXI S.L. (Unipersonal) a efectuar las comprobaciones sobre los mismos así como de la existencia de posible deuda por cualquier concepto.

En Madrid

Fecha | Firma Cliente | Endesa Energía XXI S.L. (Unipersonal)

María Teresa González
Directora de Atención al Cliente

Ejemplar para el cliente

Endesa Energía XXI S.L. (Unipersonal) Inscrita en el Registr cantil de Madrid en el Tomo 16095, Libro 0, Folio 121, Sección 8, Hoja M-2725 F. 882846825

AYUNTAMIENTO DE MERIDA

CUADRO DE MANDO C072

Ficha Inventario Cuadro C072

AYUNTAMIENTO DE MERIDA

Datos Generales

Código	072	*Descripción*	POLÍGONO NUEVA CIUDAD
Calle	Juan Fco. Babiano Giner		

Sistema de Funcionamiento

Disp. Encendido	Astro Nova	*Protecciones*	1 (4x40)A, 300mA
Disp. Ahorro		*Contador*	Integral
Ahorro		*Núm. Serie Cont.*	073313884
Pot. Regulador		*Protecciones de salida*	FUSIBLES
Fabricante Regulador			

Datos eléctricos

Pot. Nominal	1640 W	*Factor de potencia*	0,96
Intensidad por fase	R1 /S2 /T7	*Tensión*	Trifásica + neutro (400/230V)

Características del armario

Tipo de armario	INDEFINIDO	*Dimensiones*	800x670x300 mm
Instalación	Interior de nicho fabrica	*Material*	Acero galvanizado
Observaciones	NO TC / NO PTO LUZ		

Datos de Compañía

Nº póliza	010473520565	*Compañía eléctrica*	ENDESA-SEVILLANA
Tarifa		*Nº ET Suministradora*	
Pot. contratada	7890 W	*Cánon alquiler*	

Líneas y puntos de luz

Líneas eléctricas	1	*Puntos luz*	9
Luminarias	12	*Pot. nominal lamp.*	1640 W (Suma lámparas)

Ubicación en el plano y foto

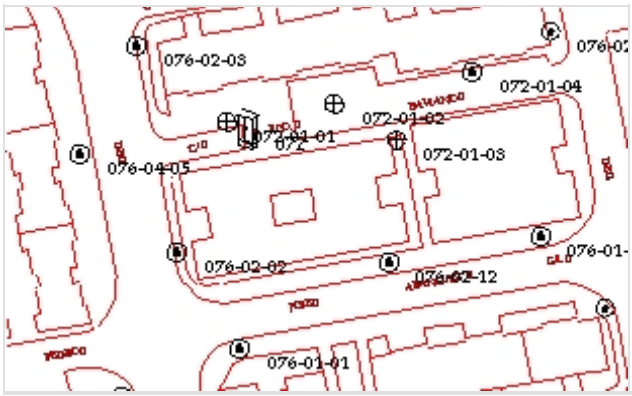



POL. NUEVA CIUDAD

CM-3 C/JUAN FCO. BABIANO
(ESTANCO)

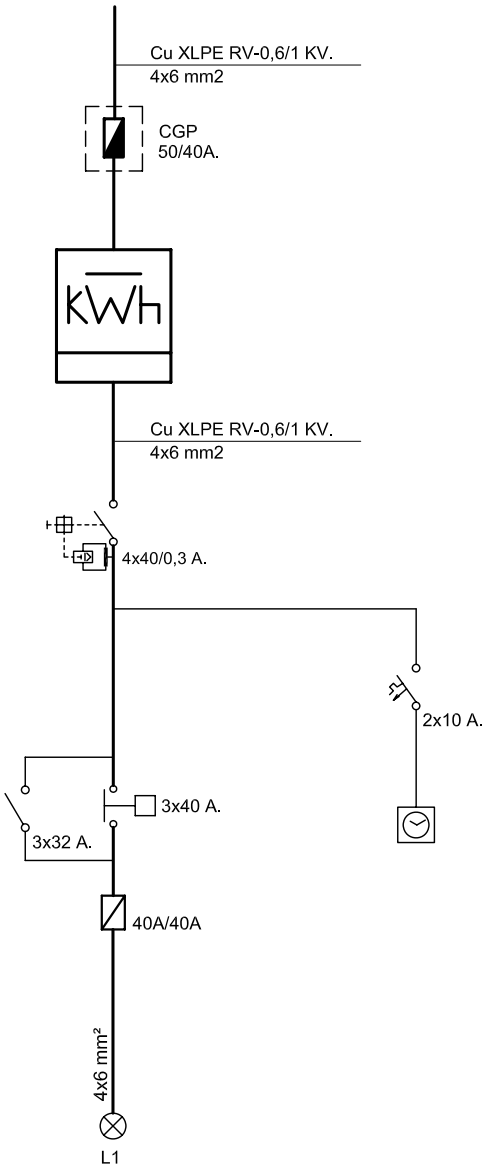

endesa

Referencia contrato: 010473520565

CONDICIONES PARTICULARES DEL CONTRATO DE SUMINISTRO DE ENERGÍA ELÉCTRICA

DATOS DEL CLIENTE (TITULAR DE LA PÓLIZA DE SUMINISTRO)

Apellidos / Razón social	AYTO DE MERIDA			Nombre	
Tipo de documento (NIF, CIF, CIF Internacional, Pasaporte)		I		Nº	P0608300J
CNAE	8411	Actividad principal			
Dirección	ESPAÑA	1	Escalera / Piso / Puerta		
Código Postal - Localidad	06800 - MERIDA		Provincia	BADAJOZ	
Teléfono primario	924380100	Teléfono secundario		Teléfono móvil	
Fax		E-mail		Idioma	ESPAÑOL

DATOS DE CONTACTO (envío de facturas y otras comunicaciones, sólo si son distintos de Datos del Cliente)

Apellidos / Razón social	AYTO DE MERIDA	Nombre	
Dirección		Escalera / Piso / Puerta	
Código Postal - Localidad	MERIDA	Provincia	
Teléfono primario	924380100	Teléfono secundario	Teléfono móvil
Fax	E-mail	Idioma	ESPAÑOL

CONDICIONES TÉCNICO – ECONÓMICAS

DATOS DEL PUNTO DE SUMINISTRO

Tipo vía		Vía	JUAN FCO BAVIANO GIN		Nº		Escalera		Piso	
Puerta		Letra		Aclaratorio dirección	AYTO.					
Localidad	MERIDA		Provincia	BADAJOZ		Código postal	06800			

Código universal del Punto de Suministro	Empresa Distribuidora	Tensión Nominal de suministro	
ES0031101606003001HK0F	ENDESA DISTRIBUCION ELECTRICA SL	400	V
Referencia Catastral			

TARIFA APLICABLE (Régimen legal aplicable a Tarifa último Recurso)

Tarifa	20DHA	Potencia contratada (kW):	Punta		Llano	7,89	Valle	

PRODUCTO CONTRATADO CON ENDESA ENERGÍA XXI S.L. (UNIPERSONAL)

Producto	TURDH	Alquiler equipo medida	

DATOS DE PAGO (Sólo se indican cuando son diferentes a los que se especifican en Datos del Cliente)

Apellidos / Razón social					Nombre			NIF	
Entidad financiera		Sucursal		DC		Cuenta			

Las presentes Condiciones Particulares, así como las Condiciones Generales que se encuentran al dorso del presente documento, han sido leídas por el Cliente, quién estando conforme con el contenido de las mismas, las suscribe y firma. El cliente declara igualmente que los datos y la información reflejada en el presente documento son completos y veraces, disponiendo en todo caso de capacidad, representación suficiente y/o autorización expresa tanto para contratar como para hacer uso de la citada información, autorizando a Endesa Energía XXI S.L. (Unipersonal) a efectuar las comprobaciones sobre los mismos así como de la existencia de posible deuda por cualquier concepto.

En Madrid

Fecha

Firma Cliente

Endesa Energía XXI S.L. (Unipersonal)

María Teresa González
Directora de Atención al Cliente

Ejemplar para el cliente

Endesa Energía XXI S.L. (Unipersonal) Inscrita en el Regist rcantil de Madrid en el Tomo 16095, Libro 0, Folio 121, Sección 8, Hoja M-272£ I.F. B82846825

AYUNTAMIENTO DE MERIDA

CUADRO DE MANDO C073

Ficha Inventario Cuadro C073

AYUNTAMIENTO DE MERIDA

Datos Generales

Código	073	*Descripción*	POLÍGONO NUEVA CIUDAD
Calle	Duque de Ahumada		

Sistema de Funcionamiento

Disp. Encendido	Astro Nova City	*Protecciones*	2 (4x40)A, 300mA
Disp. Ahorro		*Contador*	Integral
Ahorro		*Núm. Serie Cont.*	073313810
Pot. Regulador		*Protecciones de salida*	2 TERMICO 4x40A
Fabricante Regulador			

Datos eléctricos

Pot. Nominal	14750 W	*Factor de potencia*	0,82
Intensidad por fase	R33,2 /S27,6 /T29,2	*Tensión*	Trifásica + neutro (400/230V)

Características del armario

Tipo de armario	INDEFINIDO	*Dimensiones*	520x530x300 mm
Instalación	Empotrado fabrica ladrill	*Material*	Poliéster
Observaciones	NO TC / NO PTO LUZ		

Datos de Compañía

Nº póliza	010473617555	*Compañía eléctrica*	ENDESA-SEVILLANA
Tarifa		*Nº ET Suministradora*	
Pot. contratada	17321	*Cánon alquiler*	

Líneas y puntos de luz

Líneas eléctricas	2	*Puntos luz*	59
Luminarias	59	*Pot. nominal lamp.*	14750 W (Suma lámparas)

Ubicación en el plano y foto

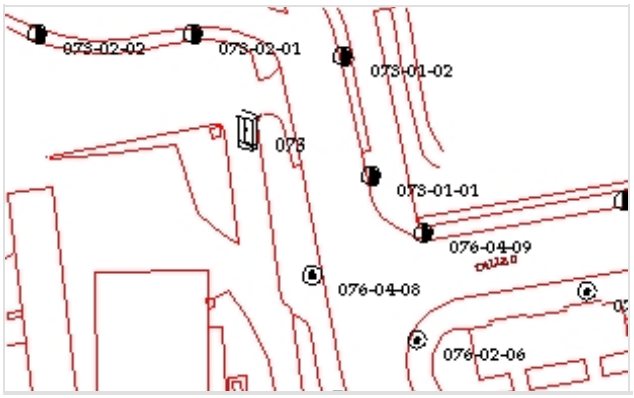



POL. NUEVA CIUDAD

CM-4. AVDA. DUQUE DE AHUMADA

(TVE)

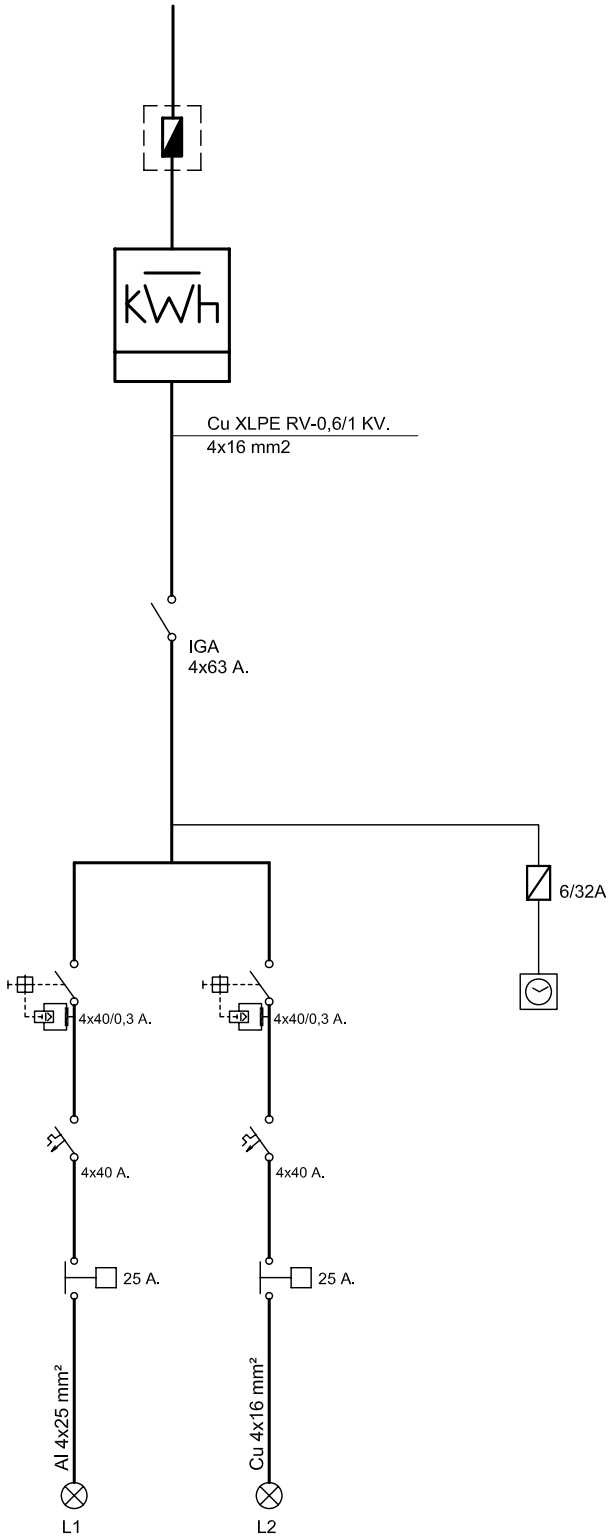

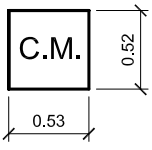

endesa

Referencia contrato: 010473617555

CONDICIONES PARTICULARES DEL CONTRATO DE SUMINISTRO DE ENERGÍA ELÉCTRICA

DATOS DEL CLIENTE (TITULAR DE LA PÓLIZA DE SUMINISTRO)

Apellidos / Razón social	AYTO DE MERIDA			Nombre	
Tipo de documento (NIF, CIF, CIF Internacional, Pasaporte)	I			Nº	P0608300J
CNAE	8411	Actividad principal			
Dirección	ESPAÑA 1		Escalera / Piso / Puerta		
Código Postal - Localidad	06800 - MERIDA		Provincia	BADAJOZ	
Teléfono primario	924380100	Teléfono secundario		Teléfono móvil	
Fax		E-mail		Idioma	ESPAÑOL

DATOS DE CONTACTO (envío de facturas y otras comunicaciones, sólo si son distintos de Datos del Cliente)

Apellidos / Razón social	AYTO DE MERIDA		Nombre		
Dirección			Escalera / Piso / Puerta		
Código Postal - Localidad	MERIDA		Provincia		
Teléfono primario	924380100	Teléfono secundario		Teléfono móvil	
Fax		E-mail		Idioma	ESPAÑOL

CONDICIONES TÉCNICO – ECONÓMICAS

DATOS DEL PUNTO DE SUMINISTRO

Tipo vía	CR	Vía	EXTREMADURA	Nº		Escalera		Piso	
Puerta		Letra		Aclaratorio dirección	ACCESO-MERID				
Localidad	MERIDA	Provincia	BADAJOZ	Código postal	06800				

Código universal del Punto de Suministro	Empresa Distribuidora	Tensión Nominal de suministro	
ES0031101862109001AD0F	ENDESA DISTRIBUCION ELECTRICA SL	400	V
Referencia Catastral	8617137QD2081N0001GA		

TARIFA APLICABLE (Régimen legal aplicable a Tarifa último Recurso)

Tarifa	3.0A	Potencia contratada (kW):	Punta	17,321	Llano	17,321	Valle	17,321

PRODUCTO CONTRATADO CON ENDESA ENERGÍA XXI S.L. (UNIPERSONAL)

Producto	3.0.2	Alquiler equipo medida	

DATOS DE PAGO (Sólo se indican cuando son diferentes a los que se especifican en Datos del Cliente)

Apellidos / Razón social				Nombre			NIF	
Entidad financiera		Sucursal		DC		Cuenta		

Las presentes Condiciones Particulares, así como las Condiciones Generales que se encuentran al dorso del presente documento, han sido leídas por el Cliente, quién estando conforme con el contenido de las mismas, las suscribe y firma. El cliente declara igualmente que los datos y la información reflejada en el presente documento son completos y veraces, disponiendo en todo caso de capacidad, representación suficiente y/o autorización expresa tanto para contratar como para hacer uso de la citada información, autorizando a Endesa Energía XXI S.L. (Unipersonal) a efectuar las comprobaciones sobre los mismos así como de la existencia de posible deuda por cualquier concepto.

En Madrid

Fecha

Firma Cliente

Endesa Energía XXI S.L. (Unipersonal)

María Teresa González
Directora de Atención al Cliente

Ejemplar para el cliente

Endesa Energía XXI S.L. (Unipersonal) Inscrita en el Registro Mercantil de Madrid en el Tomo 16095, Libro 0, Folio 121, Sección 8, Hoja M-27255 F. B82846825

AYUNTAMIENTO DE MERIDA

CUADRO DE MANDO C074

Ficha Inventario Cuadro C074

AYUNTAMIENTO DE MERIDA

Datos Generales

Código	074	*Descripción*	POLÍGONO NUEVA CIUDAD
Calle	Juan Fco. Babiano Giner		

Sistema de Funcionamiento

Disp. Encendido	Astro Nova	*Protecciones*	2 (4x63) A, 300 mA
Disp. Ahorro		*Contador*	Integral
Ahorro		*Núm. Serie Cont.*	073303075
Pot. Regulador		*Protecciones de salida*	TERMICOS
Fabricante Regulador			

Datos eléctricos

Pot. Nominal	3150 W	*Factor de potencia*	0,88
Intensidad por fase	R7,4 /S5 /T7,4	*Tensión*	Trifásica + neutro (400/230V)

Características del armario

Tipo de armario	INDEFINIDO	*Dimensiones*	1000x800x300 mm
Instalación	Empotrado	*Material*	Poliéster
Observaciones	SI TC / NO PTO LUZ		

Datos de Compañía

Nº póliza	010473532393	*Compañía eléctrica*	ENDESA-SEVILLANA
Tarifa		*Nº ET Suministradora*	
Pot. contratada	15780 W	*Cánon alquiler*	

Líneas y puntos de luz

Líneas eléctricas	4	*Puntos luz*	22
Luminarias	26	*Pot. nominal lamp.*	3150 W (Suma lámparas)

Ubicación en el plano y foto





POL. NUEVA CIUDAD

CM-5 C/JUAN FCO. BABIANO (INEM)

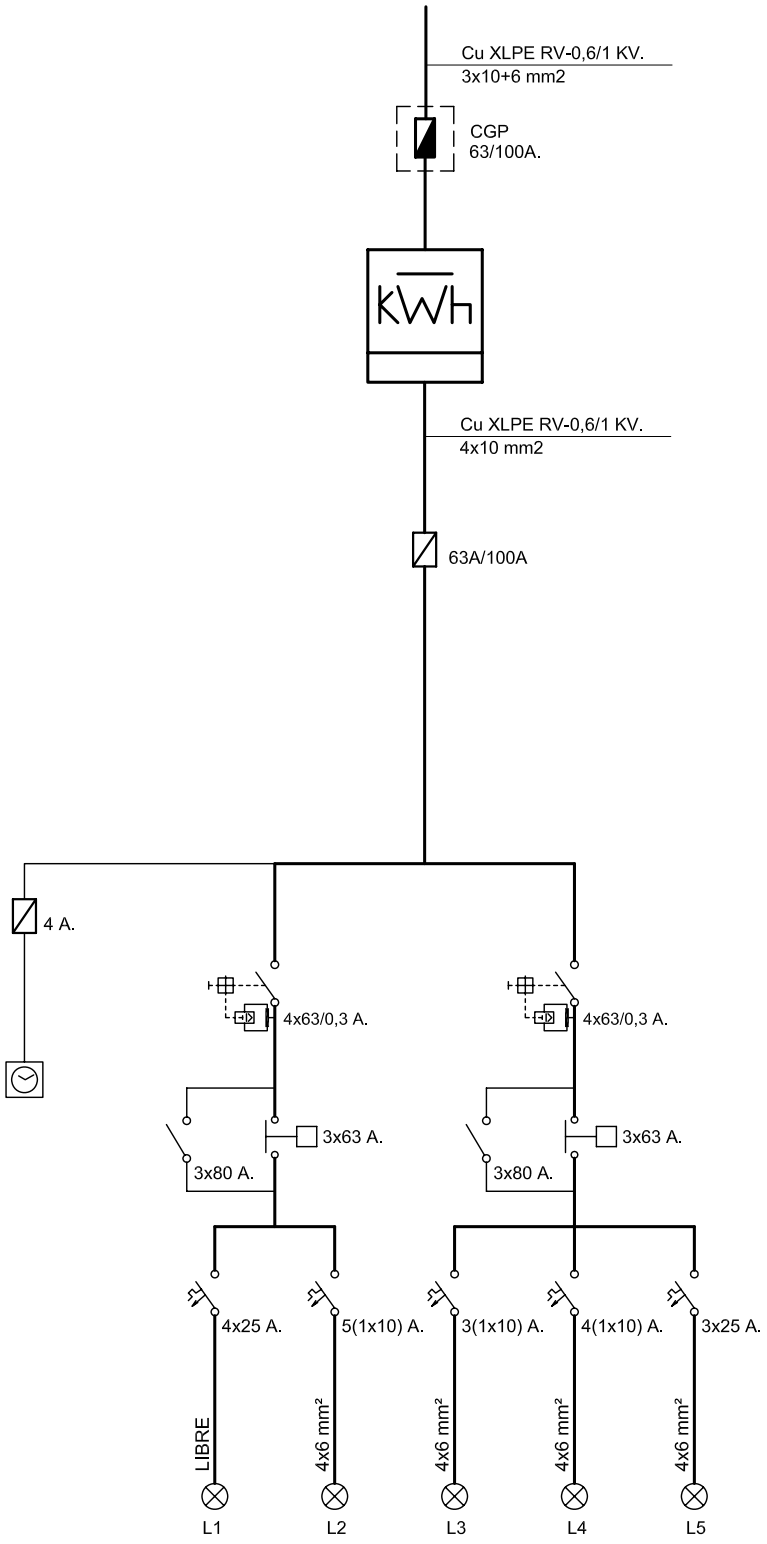

endesa

Referencia contrato: 010473532393

CONDICIONES PARTICULARES DEL CONTRATO DE SUMINISTRO DE ENERGÍA ELÉCTRICA

DATOS DEL CLIENTE (TITULAR DE LA PÓLIZA DE SUMINISTRO)

Apellidos / Razón social	AYTO DE MERIDA			Nombre	
Tipo de documento (NIF, CIF, CIF Internacional, Pasaporte)		I		Nº	P0608300J
CNAE	8411	Actividad principal			
Dirección	ESPAÑA	1	Escalera / Piso / Puerta		
Código Postal - Localidad	06800 - MERIDA		Provincia	BADAJOZ	
Teléfono primario	924380100	Teléfono secundario		Teléfono móvil	
Fax		E-mail		Idioma	ESPAÑOL

DATOS DE CONTACTO (envío de facturas y otras comunicaciones, sólo si son distintos de Datos del Cliente)

Apellidos / Razón social	AYTO DE MERIDA			Nombre	
Dirección			Escalera / Piso / Puerta		
Código Postal - Localidad	MERIDA		Provincia		
Teléfono primario	924380100	Teléfono secundario		Teléfono móvil	
Fax		E-mail		Idioma	ESPAÑOL

CONDICIONES TÉCNICO – ECONÓMICAS

DATOS DEL PUNTO DE SUMINISTRO

Tipo vía		Vía	JUAN FCO BAVIANO GIN	Nº		Escalera		Piso	
Puerta		Letra		Aclaratorio dirección					
Localidad	MERIDA		Provincia	BADAJOZ		Código postal	06800		

Código universal del Punto de Suministro	Empresa Distribuidora	Tensión Nominal de suministro	
ES0031101606002001KX0F	ENDESA DISTRIBUCION ELECTRICA SL	400	V
Referencia Catastral			

TARIFA APLICABLE (Régimen legal aplicable a Tarifa último Recurso)

Tarifa	3.0A	Potencia contratada (kW):	Punta	15,78	Llano	15,78	Valle	15,78

PRODUCTO CONTRATADO CON ENDESA ENERGÍA XXI S.L. (UNIPERSONAL)

Producto	3.0.2	Alquiler equipo medida	

DATOS DE PAGO (Sólo se indican cuando son diferentes a los que se especifican en Datos del Cliente)

Apellidos / Razón social				Nombre		NIF	
Entidad financiera		Sucursal		DC		Cuenta	

Las presentes Condiciones Particulares, así como las Condiciones Generales que se encuentran al dorso del presente documento, han sido leídas por el Cliente, quién estando conforme con el contenido de las mismas, las suscribe y firma. El cliente declara igualmente que los datos y la información reflejada en el presente documento son completos y veraces, disponiendo en todo caso de capacidad, representación suficiente y/o autorización expresa tanto para contratar como para hacer uso de la citada información, autorizando a Endesa Energía XXI S.L. (Unipersonal) a efectuar las comprobaciones sobre los mismos así como de la existencia de posible deuda por cualquier concepto.

En Madrid

Fecha

Firma Cliente

Endesa Energía XXI S.L. (Unipersonal)

María Teresa González
Directora de Atención al Cliente

Ejemplar para el cliente

Endesa Energía XXI S.L. (Unipersonal) inscrita en el Registro Mercantil de Madrid en el Tomo 16095, Libro 0, Folio 121, Sección 8, Hoja M-272S1 C.I.F. B82846825

AYUNTAMIENTO DE MERIDA

CUADRO DE MANDO C075

Ficha Inventario Cuadro C075

AYUNTAMIENTO DE MERIDA

Datos Generales

Código	075	*Descripción*	POLÍGONO NUEVA CIUDAD
Calle	Antonio Campos Hoyos		

Sistema de Funcionamiento

Disp. Encendido	Astro Nova	*Protecciones*	3 (4x40) A, 300mA
Disp. Ahorro		*Contador*	Integral
Ahorro		*Núm. Serie Cont.*	073313849
Pot. Regulador		*Protecciones de salida*	6 TERMICOS 4x25A
Fabricante Regulador			

Datos eléctricos

Pot. Nominal	3200 W	*Factor de potencia*	0,97
Intensidad por fase	R2,4 /S10,2 /T3	*Tensión*	Trifásica + neutro (400/230V)

Características del armario

Tipo de armario	INDEFINIDO	*Dimensiones*	870x400x200 mm
Instalación	Interior	*Material*	Poliéster
Observaciones	SI TC / SI PTO LUZ		

Datos de Compañía

Nº póliza	010473541957	*Compañía eléctrica*	ENDESA-SEVILLANA
Tarifa		*Nº ET Suministradora*	
Pot. contratada	7890 W	*Cánon alquiler*	

Líneas y puntos de luz

Líneas eléctricas	5	*Puntos luz*	26
Luminarias	26	*Pot. nominal lamp.*	3200 W (Suma lámparas)

Ubicación en el plano y foto

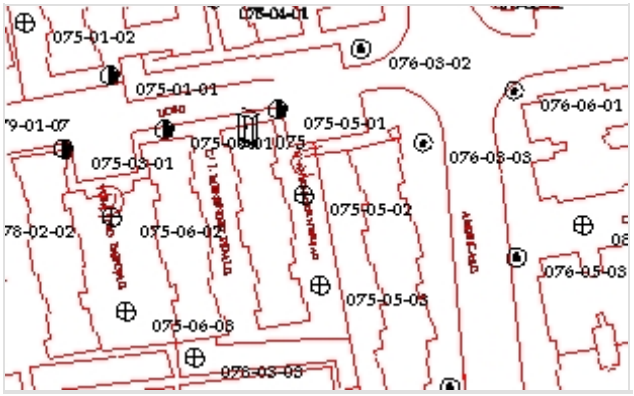



POL. NUEVA CIUDAD CM-6. C/ANTONIO CAMPOS HOYOS.

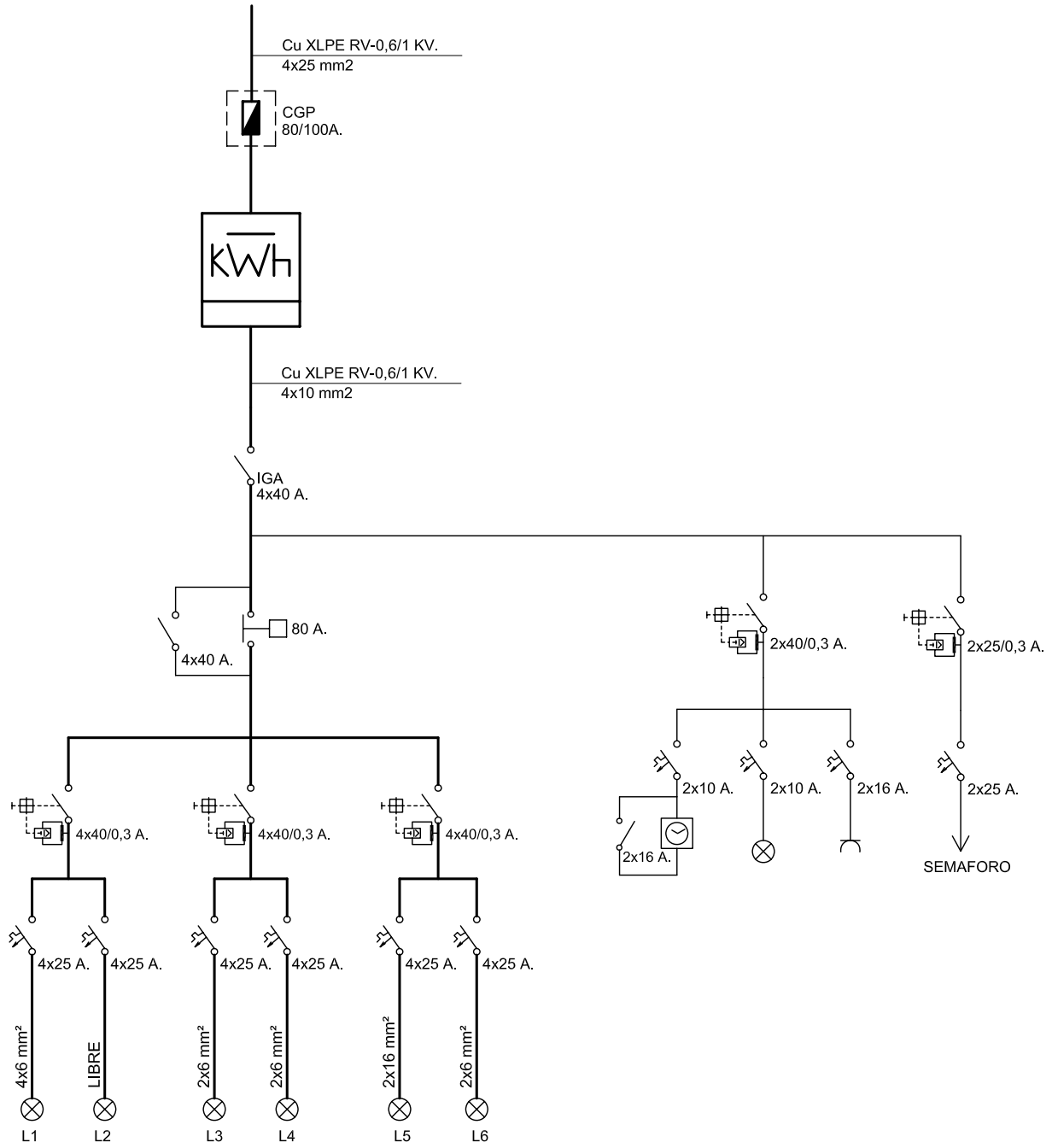

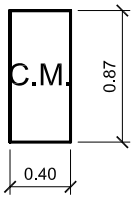

endesa

Referencia contrato: 010473541957

CONDICIONES PARTICULARES DEL CONTRATO DE SUMINISTRO DE ENERGÍA ELÉCTRICA

DATOS DEL CLIENTE (TITULAR DE LA PÓLIZA DE SUMINISTRO)

Apellidos / Razón social	AYTO DE MERIDA				Nombre		
Tipo de documento (NIF, CIF, CIF Internacional, Pasaporte)			I		Nº	P0608300J	
CNAE	8411	Actividad principal					
Dirección	ESPAÑA	1		Escalera / Piso / Puerta			
Código Postal - Localidad	06800 - MERIDA			Provincia	BADAJOZ		
Teléfono primario	924380100	Teléfono secundario			Teléfono móvil		
Fax		E-mail			Idioma	ESPAÑOL	

DATOS DE CONTACTO (envío de facturas y otras comunicaciones, sólo si son distintos de Datos del Cliente)

Apellidos / Razón social	AYTO DE MERIDA				Nombre		
Dirección				Escalera / Piso / Puerta			
Código Postal - Localidad	MERIDA			Provincia			
Teléfono primario	924380100	Teléfono secundario			Teléfono móvil		
Fax		E-mail			Idioma	ESPAÑOL	

CONDICIONES TÉCNICO – ECONÓMICAS

DATOS DEL PUNTO DE SUMINISTRO

Tipo vía		Vía	JOSE MENENDEZ PIDAL		Nº		Escalera		Piso	
Puerta		Letra		Aclaratorio dirección	AYUNTAMIENTO					
Localidad	MERIDA		Provincia	BADAJOZ		Código postal	06800			

Código universal del Punto de Suministro	Empresa Distribuidora	Tensión Nominal de suministro	
ES0031101605619001KY0F	ENDESA DISTRIBUCION ELECTRICA SL	400	V
Referencia Catastral	9008015QD2190N0001DE		

TARIFA APLICABLE (Régimen legal aplicable a Tarifa último Recurso)

Tarifa	20DHA	Potencia contratada (kW):	Punta		Llano	7,89	Valle		

PRODUCTO CONTRATADO CON ENDESA ENERGÍA XXI S.L. (UNIPERSONAL)

Producto	TURDH	Alquiler equipo medida	

DATOS DE PAGO (Sólo se indican cuando son diferentes a los que se especifican en Datos del Cliente)

Apellidos / Razón social					Nombre			NIF	
Entidad financiera		Sucursal		DC		Cuenta			

Las presentes Condiciones Particulares, así como las Condiciones Generales que se encuentran al dorso del presente documento, han sido leídas por el Cliente, quién estando conforme con el contenido de las mismas, las suscribe y firma. El cliente declara igualmente que los datos y la información reflejada en el presente documento son completos y veraces, disponiendo en todo caso de capacidad, representación suficiente y/o autorización expresa tanto para contratar como para hacer uso de la citada información, autorizando a Endesa Energía XXI S.L. (Unipersonal) a efectuar las comprobaciones sobre los mismos así como de la existencia de posible deuda por cualquier concepto.

En Madrid

Fecha | Firma Cliente | Endesa Energía XXI S.L. (Unipersonal)

María Teresa González
Directora de Atención al Cliente

Ejemplar para el cliente

Endesa Energía XXI S.L. (Unipersonal) Inscrita en el Registr cantil de Madrid en el Tomo 16095, Libro 0, Folio 121, Sección 8, Hoja M-272S(F. B82846825

AYUNTAMIENTO DE MERIDA

CUADRO DE MANDO C076

Ficha Inventario Cuadro C076

AYUNTAMIENTO DE MERIDA

Datos Generales

Código	076	*Descripción*	POLÍGONO NUEVA CIUDAD
Calle	Avda. de las Américas		

Sistema de Funcionamiento

Disp. Encendido	Astro Nova City	*Protecciones*	9 (4x40)A, 300mA
Disp. Ahorro		*Contador*	Integral
Ahorro		*Núm. Serie Cont.*	07002105762
Pot. Regulador		*Protecciones de salida*	TERMICOS
Fabricante Regulador			

Datos eléctricos

Pot. Nominal	20000 W	*Factor de potencia*	0,93
Intensidad por fase	R33,8 /S39 /T41,6	*Tensión*	Trifásica + neutro (400/230V)

Características del armario

Tipo de armario	INDEFINIDO	*Dimensiones*	1440x1250x300 mm
Instalación	Sobre zócalo	*Material*	Poliéster
Observaciones	NO TC / NO PTO LUZ		

Datos de Compañía

Nº póliza	010473520570	*Compañía eléctrica*	ENDESA-SEVILLANA
Tarifa		*Nº ET Suministradora*	
Pot. contratada	52590 W	*Cánon alquiler*	

Líneas y puntos de luz

Líneas eléctricas	8	*Puntos luz*	92
Luminarias	137	*Pot. nominal lamp.*	20000 W (Suma lámparas)

Ubicación en el plano y foto





POL. NUEVA CIUDAD

CM-7 AVDA. DE LAS AMERICAS

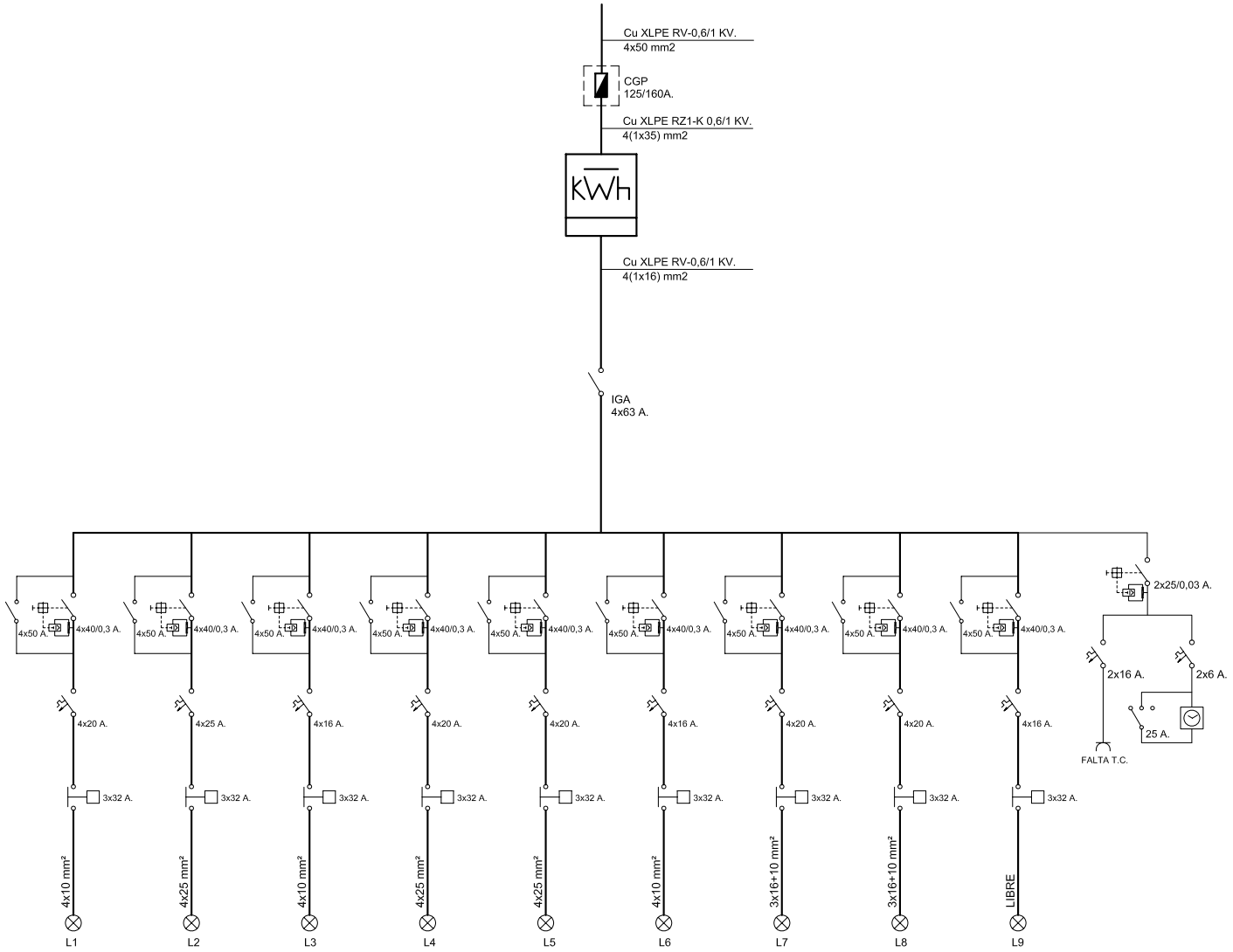

endesa

Referencia contrato: 010473520570

CONDICIONES PARTICULARES DEL CONTRATO DE SUMINISTRO DE ENERGÍA ELÉCTRICA

DATOS DEL CLIENTE (TITULAR DE LA PÓLIZA DE SUMINISTRO)

Apellidos / Razón social	AYTO DE MERIDA			Nombre	
Tipo de documento (NIF, CIF, CIF Internacional, Pasaporte)		I		Nº	P0608300J
CNAE	8411	Actividad principal			
Dirección	ESPAÑA	1	Escalera / Piso / Puerta		
Código Postal - Localidad	06800 - MERIDA		Provincia	BADAJOZ	
Teléfono primario	924380100	Teléfono secundario		Teléfono móvil	
Fax		E-mail		Idioma	ESPAÑOL

DATOS DE CONTACTO (envío de facturas y otras comunicaciones, sólo si son distintos de Datos del Cliente)

Apellidos / Razón social	AYTO DE MERIDA			Nombre	
Dirección			Escalera / Piso / Puerta		
Código Postal - Localidad	MERIDA		Provincia		
Teléfono primario	924380100	Teléfono secundario		Teléfono móvil	
Fax		E-mail		Idioma	ESPAÑOL

CONDICIONES TÉCNICO – ECONÓMICAS

DATOS DEL PUNTO DE SUMINISTRO

Tipo vía	AV	Vía	AMERICAS		Nº		Escalera		Piso	
Puerta		Letra		Aclaratorio dirección	S/N					
Localidad	MERIDA		Provincia	BADAJOZ		Código postal	06800			

Código universal del Punto de Suministro	Empresa Distribuidora	Tensión Nominal de suministro	
ES0031101605957001LK0F	ENDESA DISTRIBUCION ELECTRICA SL	400	V
Referencia Catastral	8617137QD2081N0001GA		

TARIFA APLICABLE (Régimen legal aplicable a Tarifa último Recurso)

Tarifa	3.0A	Potencia contratada (kW):	Punta	52,59	Llano	52,59	Valle	52,59

PRODUCTO CONTRATADO CON ENDESA ENERGÍA XXI S.L. (UNIPERSONAL)

Producto	3.0.2	Alquiler equipo medida	

DATOS DE PAGO (Sólo se indican cuando son diferentes a los que se especifican en Datos del Cliente)

Apellidos / Razón social					Nombre			NIF	
Entidad financiera		Sucursal		DC		Cuenta			

Las presentes Condiciones Particulares, así como las Condiciones Generales que se encuentran al dorso del presente documento, han sido leídas por el Cliente, quién estando conforme con el contenido de las mismas, las suscribe y firma. El cliente declara igualmente que los datos y la información reflejada en el presente documento son completos y veraces, disponiendo en todo caso de capacidad, representación suficiente y/o autorización expresa tanto para contratar como para hacer uso de la citada información, autorizando a Endesa Energía XXI S.L. (Unipersonal) a efectuar las comprobaciones sobre los mismos así como de la existencia de posible deuda por cualquier concepto.

En Madrid

Fecha | Firma Cliente | Endesa Energía XXI S.L. (Unipersonal)

María Teresa González
Directora de Atención al Cliente

Ejemplar para el cliente

Endesa Energía XXI S.L. (Unipersonal) Inscrita en el Regist rcantil de Madrid en el Tomo 16095, Libro 0, Folio 121, Sección 8, Hoja M-2725 .I.F. B82846825

AYUNTAMIENTO DE MERIDA

CUADRO DE MANDO C077

Ficha Inventario Cuadro C077

AYUNTAMIENTO DE MERIDA

Datos Generales

Código	077	*Descripción*	POLÍGONO NUEVA CIUDAD
Calle	Jardín Botánico		

Sistema de Funcionamiento

Disp. Encendido	Astro Nova	*Protecciones*	1 (4x40)A, 300mA
Disp. Ahorro	Regulador de tensión	*Contador*	Integral
Ahorro	0 %	*Núm. Serie Cont.*	07089022081
Pot. Regulador		*Protecciones de salida*	TERMICOS
Fabricante Regulador			

Datos eléctricos

Pot. Nominal	5000 W	*Factor de potencia*	-0,95
Intensidad por fase	R16 /S13,8 /T16,8	*Tensión*	Trifásica + neutro (400/230V)

Características del armario

Tipo de armario	INDEFINIDO	*Dimensiones*	1014x1047x400 mm
Instalación	Empotrado	*Material*	Acero galvanizado
Observaciones	NO TC / NO PTO LUZ		

Datos de Compañía

Nº póliza	010473587164	*Compañía eléctrica*	ENDESA-SEVILLANA
Tarifa		*Nº ET Suministradora*	
Pot. contratada	6928 W	*Cánon alquiler*	

Líneas y puntos de luz

Líneas eléctricas	2	*Puntos luz*	35
Luminarias	35	*Pot. nominal lamp.*	5000 W (Suma lámparas)

Ubicación en el plano y foto

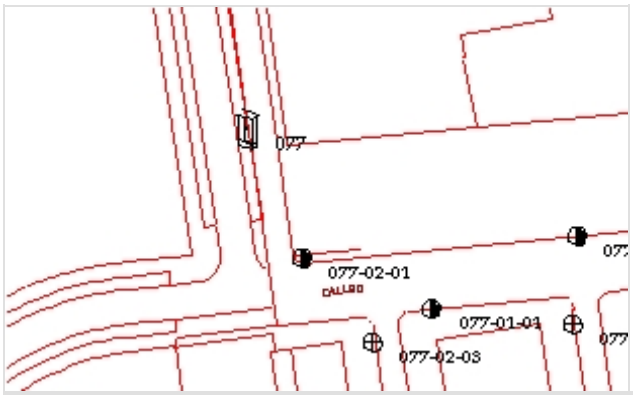



POL. NUEVA CIUDAD

CM-8. JARDIN BOTANICO

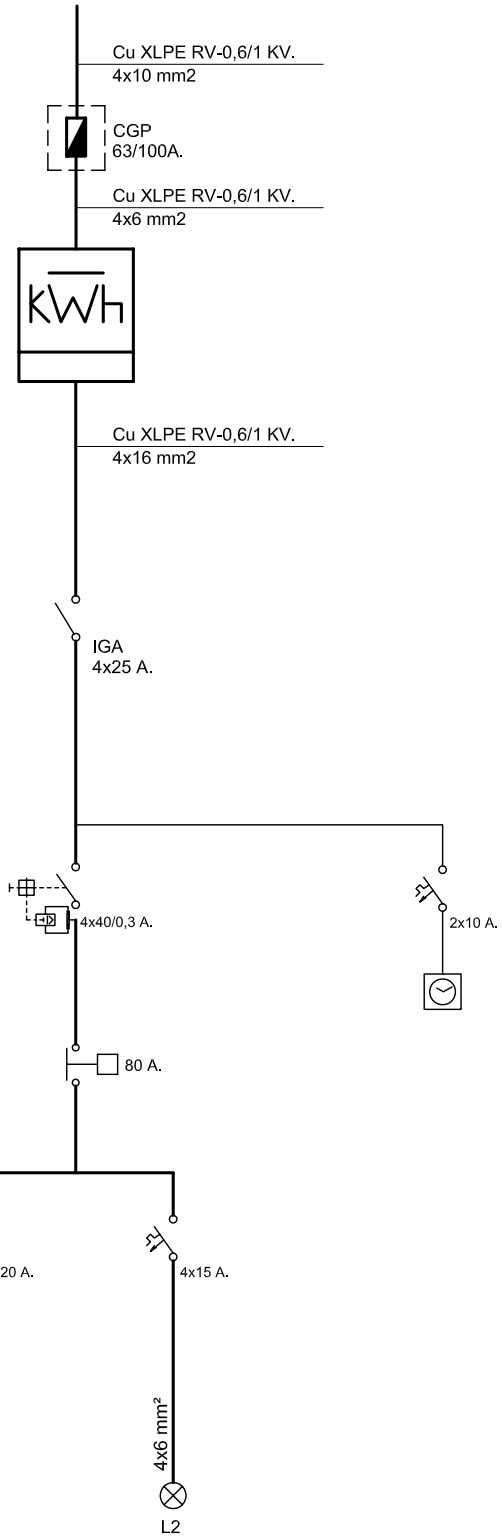

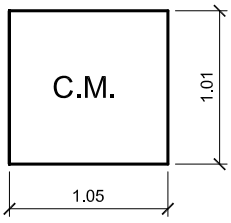

Referencia contrato: 010473587164

endesa

CONDICIONES PARTICULARES DEL CONTRATO DE SUMINISTRO DE ENERGÍA ELÉCTRICA

DATOS DEL CLIENTE (TITULAR DE LA PÓLIZA DE SUMINISTRO)

Apellidos / Razón social	AYTO DE MERIDA			Nombre	
Tipo de documento (NIF, CIF, CIF Internacional, Pasaporte)	I			Nº	P0608300J
CNAE	8411	Actividad principal			
Dirección	ESPAÑA 1		Escalera / Piso / Puerta		
Código Postal - Localidad	06800 - MERIDA		Provincia	BADAJOZ	
Teléfono primario	924380100	Teléfono secundario		Teléfono móvil	
Fax		E-mail		Idioma	ESPAÑOL

DATOS DE CONTACTO (envío de facturas y otras comunicaciones, sólo si son distintos de Datos del Cliente)

Apellidos / Razón social	AYTO DE MERIDA		Nombre		
Dirección			Escalera / Piso / Puerta		
Código Postal - Localidad	MERIDA		Provincia		
Teléfono primario	924380100	Teléfono secundario		Teléfono móvil	
Fax		E-mail		Idioma	ESPAÑOL

CONDICIONES TÉCNICO – ECONÓMICAS

DATOS DEL PUNTO DE SUMINISTRO

Tipo vía		Vía	TORRES QUEVEDO	Nº		Escalera		Piso	
Puerta		Letra		Aclaratorio dirección					
Localidad	MERIDA	Provincia	BADAJOZ	Código postal	06800				

Código universal del Punto de Suministro	Empresa Distribuidora	Tensión Nominal de suministro	
ES0031101613810001LQ0F	ENDESA DISTRIBUCION ELECTRICA SL	400	V
Referencia Catastral	8617137QD2081N0001GA		

TARIFA APLICABLE (Régimen legal aplicable a Tarifa último Recurso)

Tarifa	20DHA	Potencia contratada (kW):	Punta		Llano	6,928	Valle	

PRODUCTO CONTRATADO CON ENDESA ENERGÍA XXI S.L. (UNIPERSONAL)

Producto	TURDH	Alquiler equipo medida	

DATOS DE PAGO (Sólo se indican cuando son diferentes a los que se especifican en Datos del Cliente)

Apellidos / Razón social				Nombre		NIF	
Entidad financiera		Sucursal		DC		Cuenta	

Las presentes Condiciones Particulares, así como las Condiciones Generales que se encuentran al dorso del presente documento, han sido leídas por el Cliente, quién estando conforme con el contenido de las mismas, las suscribe y firma. El cliente declara igualmente que los datos y la información reflejada en el presente documento son completos y veraces, disponiendo en todo caso de capacidad, representación suficiente y/o autorización expresa tanto para contratar como para hacer uso de la citada información, autorizando a Endesa Energía XXI S.L. (Unipersonal) a efectuar las comprobaciones sobre los mismos así como de la existencia de posible deuda por cualquier concepto.

En Madrid

Fecha | Firma Cliente | Endesa Energía XXI S.L. (Unipersonal)

María Teresa González
Directora de Atención al Cliente

Ejemplar para el cliente

Endesa Energía XXI S.L. (Unipersonal) Inscrita en el Registro Mercantil de Madrid en el Tomo 16095, Libro 0, Folio 121, Sección 8, Hoja M-2725 C.I.F. B82846825

AYUNTAMIENTO DE MERIDA

CUADRO DE MANDO C078

Ficha Inventario Cuadro C078

AYUNTAMIENTO DE MERIDA

Datos Generales

Código	078	*Descripción*	POLÍGONO NUEVA CIUDAD
Calle	Pío Baroja		

Sistema de Funcionamiento

Disp. Encendido	Fotocélula	*Protecciones*	1 (4x63)A, 300mA
Disp. Ahorro		*Contador*	Integral
Ahorro		*Núm. Serie Cont.*	073313848
Pot. Regulador		*Protecciones de salida*	FUSIBLES
Fabricante Regulador			

Datos eléctricos

Pot. Nominal	1350 W	*Factor de potencia*	0,9
Intensidad por fase	R3,6 /S4,2 /T2,6	*Tensión*	Trifásica + neutro (400/230V)

Características del armario

Tipo de armario	INDEFINIDO	*Dimensiones*	720x950x330 mm
Instalación	Empotrado	*Material*	Acero galvanizado
Observaciones	NO TC / NO PTO LUZ		

Datos de Compañía

Nº póliza	010473567592	*Compañía eléctrica*	ENDESA-SEVILLANA
Tarifa		*Nº ET Suministradora*	
Pot. contratada	3464 W	*Cánon alquiler*	

Líneas y puntos de luz

Líneas eléctricas	3	*Puntos luz*	12
Luminarias	12	*Pot. nominal lamp.*	1350 W (Suma lámparas)

Ubicación en el plano y foto

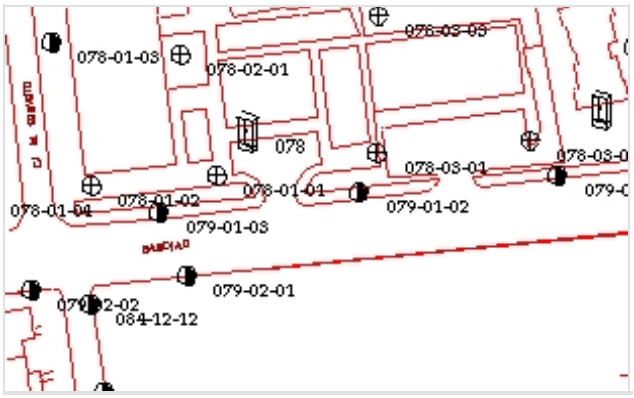



POL. NUEVA CIUDAD

CM-9 C/PIO BAROJA

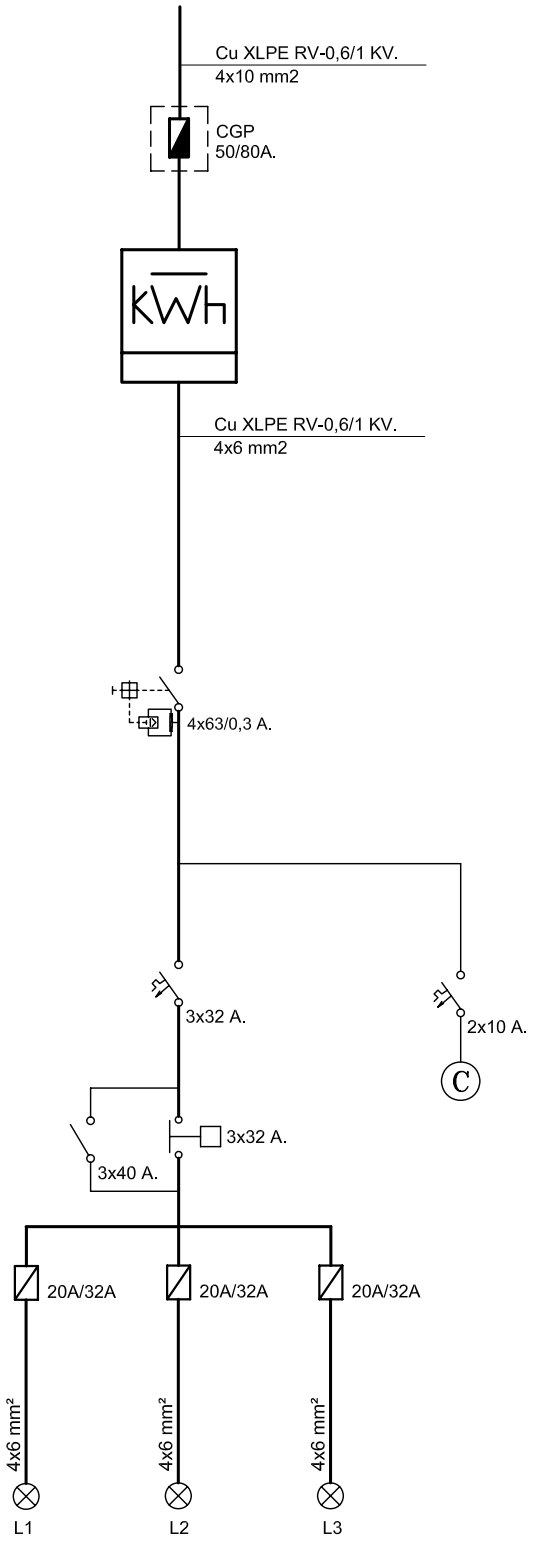

Referencia contrato: 010473567592

endesa

CONDICIONES PARTICULARES DEL CONTRATO DE SUMINISTRO DE ENERGÍA ELÉCTRICA

DATOS DEL CLIENTE (TITULAR DE LA PÓLIZA DE SUMINISTRO)

Apellidos / Razón social	AYTO DE MERIDA				Nombre		
Tipo de documento (NIF, CIF, CIF Internacional, Pasaporte)			I		Nº	P0608300J	
CNAE	8411	Actividad principal					
Dirección	ESPAÑA	1		Escalera / Piso / Puerta			
Código Postal - Localidad	06800 - MERIDA			Provincia	BADAJOZ		
Teléfono primario	924380100	Teléfono secundario			Teléfono móvil		
Fax		E-mail			Idioma	ESPAÑOL	

DATOS DE CONTACTO (envío de facturas y otras comunicaciones, sólo si son distintos de Datos del Cliente)

Apellidos / Razón social	AYTO DE MERIDA		Nombre		
Dirección			Escalera / Piso / Puerta		
Código Postal - Localidad	MERIDA		Provincia		
Teléfono primario	924380100	Teléfono secundario		Teléfono móvil	
Fax		E-mail		Idioma	ESPAÑOL

CONDICIONES TÉCNICO – ECONÓMICAS

DATOS DEL PUNTO DE SUMINISTRO

Tipo vía		Vía	PIO BAROJA		Nº	4	Escalera		Piso	
Puerta		Letra		Aclaratorio dirección	ACC.HOSPITAL					
Localidad	MERIDA		Provincia	BADAJOZ		Código postal	06800			

Código universal del Punto de Suministro	Empresa Distribuidora	Tensión Nominal de suministro	
ES0031101606152001BG0F	ENDESA DISTRIBUCION ELECTRICA SL	400	V
Referencia Catastral			

TARIFA APLICABLE (Régimen legal aplicable a Tarifa último Recurso)

Tarifa	20DHA	Potencia contratada (kW):	Punta		Llano	3,464	Valle	

PRODUCTO CONTRATADO CON ENDESA ENERGÍA XXI S.L. (UNIPERSONAL)

Producto	TURDH	Alquiler equipo medida	

DATOS DE PAGO (Sólo se indican cuando son diferentes a los que se especifican en Datos del Cliente)

Apellidos / Razón social					Nombre			NIF	
Entidad financiera		Sucursal		DC		Cuenta			

Las presentes Condiciones Particulares, así como las Condiciones Generales que se encuentran al dorso del presente documento, han sido leídas por el Cliente, quién estando conforme con el contenido de las mismas, las suscribe y firma. El cliente declara igualmente que los datos y la información reflejada en el presente documento son completos y veraces, disponiendo en todo caso de capacidad, representación suficiente y/o autorización expresa tanto para contratar como para hacer uso de la citada información, autorizando a Endesa Energía XXI S.L. (Unipersonal) a efectuar las comprobaciones sobre los mismos así como de la existencia de posible deuda por cualquier concepto.

En Madrid

Fecha | Firma Cliente | Endesa Energía XXI S.L. (Unipersonal)

María Teresa González
Directora de Atención al Cliente

Ejemplar para el cliente

Endesa Energía XXI S.L. (Unipersonal) Inscrita en el Registr Mercantil de Madrid en el Tomo 16095, Libro 0, Folio 121, Sección 8, Hoja M-272S(F. B82846825

AYUNTAMIENTO DE MERIDA

CUADRO DE MANDO C079

Ficha Inventario Cuadro C079

AYUNTAMIENTO DE MERIDA

Datos Generales

Código	079	*Descripción*	POLÍGONO NUEVA CIUDAD
Calle	Pío Baroja		

Sistema de Funcionamiento

Disp. Encendido	Astro Nova	*Protecciones*	2 (4x40)A, 300mA
Disp. Ahorro		*Contador*	Integral
Ahorro		*Núm. Serie Cont.*	073313863
Pot. Regulador		*Protecciones de salida*	TERMICOS
Fabricante Regulador			

Datos eléctricos

Pot. Nominal	4750 W	*Factor de potencia*	-0,97
Intensidad por fase	R4,6 /S6,8 /T6,2	*Tensión*	Trifásica + neutro (400/230V)

Características del armario

Tipo de armario	INDEFINIDO	*Dimensiones*	800x600x300 mm
Instalación	Interior de nicho fabrica	*Material*	Acero galvanizado
Observaciones	NO TC / NO PTO LUZ		

Datos de Compañía

Nº póliza	010473556203	*Compañía eléctrica*	ENDESA-SEVILLANA
Tarifa		*Nº ET Suministradora*	
Pot. contratada	10392 W	*Cánon alquiler*	

Líneas y puntos de luz

Líneas eléctricas	2	*Puntos luz*	19
Luminarias	19	*Pot. nominal lamp.*	4750 W (Suma lámparas)

Ubicación en el plano y foto

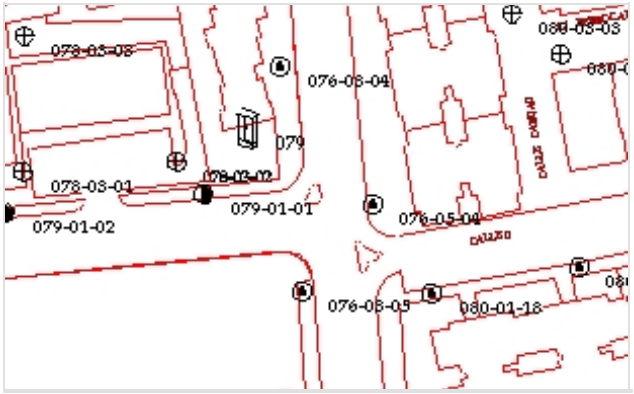



POL. NUEVA CIUDAD

CM-10. C/PIO BAROJA.

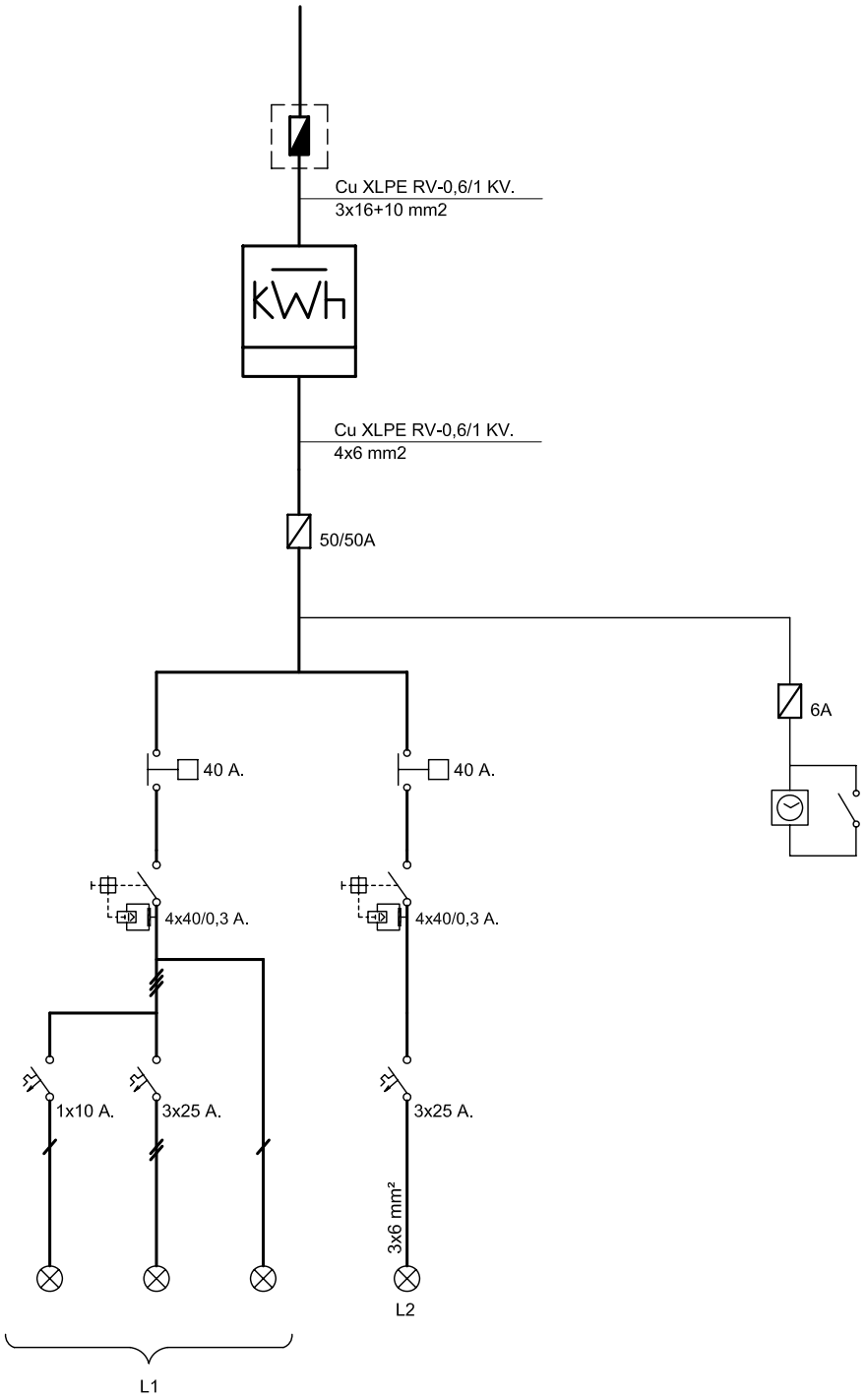

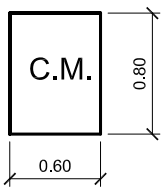

endesa

Referencia contrato: 010473556203

CONDICIONES PARTICULARES DEL CONTRATO DE SUMINISTRO DE ENERGÍA ELÉCTRICA

DATOS DEL CLIENTE (TITULAR DE LA PÓLIZA DE SUMINISTRO)

Apellidos / Razón social	AYTO DE MERIDA				Nombre		
Tipo de documento (NIF, CIF, CIF Internacional, Pasaporte)				I		Nº	P0608300J
CNAE	8411	Actividad principal					
Dirección	ESPAÑA	1			Escalera / Piso / Puerta		
Código Postal - Localidad	06800 - MERIDA				Provincia	BADAJOZ	
Teléfono primario	924380100	Teléfono secundario			Teléfono móvil		
Fax		E-mail			Idioma	ESPAÑOL	

DATOS DE CONTACTO (envío de facturas y otras comunicaciones, sólo si son distintos de Datos del Cliente)

Apellidos / Razón social	AYTO DE MERIDA				Nombre		
Dirección					Escalera / Piso / Puerta		
Código Postal - Localidad	MERIDA				Provincia		
Teléfono primario	924380100	Teléfono secundario			Teléfono móvil		
Fax		E-mail			Idioma	ESPAÑOL	

CONDICIONES TÉCNICO – ECONÓMICAS

DATOS DEL PUNTO DE SUMINISTRO

Tipo vía		Vía	PIO BAROJA		Nº		Escalera		Piso	
Puerta		Letra		Aclaratorio dirección						
Localidad	MERIDA		Provincia	BADAJOZ		Código postal	06800			

Código universal del Punto de Suministro	Empresa Distribuidora	Tensión Nominal de suministro	
ES0031101606145001ML0F	ENDESA DISTRIBUCION ELECTRICA SL	400	V
Referencia Catastral			

TARIFA APLICABLE (Régimen legal aplicable a Tarifa último Recurso)

Tarifa	20DHA	Potencia contratada (kW):	Punta		Llano	10,392	Valle	

PRODUCTO CONTRATADO CON ENDESA ENERGÍA XXI S.L. (UNIPERSONAL)

Producto	TURDH	Alquiler equipo medida	

DATOS DE PAGO (Sólo se indican cuando son diferentes a los que se especifican en Datos del Cliente)

Apellidos / Razón social					Nombre			NIF	
Entidad financiera		Sucursal		DC		Cuenta			

Las presentes Condiciones Particulares, así como las Condiciones Generales que se encuentran al dorso del presente documento, han sido leídas por el Cliente, quién estando conforme con el contenido de las mismas, las suscribe y firma. El cliente declara igualmente que los datos y la información reflejada en el presente documento son completos y veraces, disponiendo en todo caso de capacidad, representación suficiente y/o autorización expresa tanto para contratar como para hacer uso de la citada información, autorizando a Endesa Energía XXI S.L. (Unipersonal) a efectuar las comprobaciones sobre los mismos así como de la existencia de posible deuda por cualquier concepto.

En Madrid

Fecha

Firma Cliente

Endesa Energía XXI S.L. (Unipersonal)

María Teresa González
Directora de Atención al Cliente

Ejemplar para el cliente

Endesa Energía XXI S.L. (Unipersonal) Inscrita en el Registro Mercantil de Madrid en el Tomo 16095, Libro 0, Folio 121, Sección 8, Hoja M-272581, C.I.F. B82846825

CUADRO DE MANDO C080

Ficha Inventario Cuadro C080

AYUNTAMIENTO DE MERIDA

Datos Generales

Código	080	*Descripción*	POLÍGONO NUEVA CIUDAD
Calle	Viriato		

Sistema de Funcionamiento

Disp. Encendido	Astro Nova	*Protecciones*	2 (4x63) A, 300 mA
Disp. Ahorro		*Contador*	Integral
Ahorro		*Núm. Serie Cont.*	073303071
Pot. Regulador		*Protecciones de salida*	TERMICOS
Fabricante Regulador			

Datos eléctricos

Pot. Nominal	4820 W	*Factor de potencia*	0,81
Intensidad por fase	R13,2 /S5,4 /T12	*Tensión*	Trifásica + neutro (400/230V)

Características del armario

Tipo de armario	INDEFINIDO	*Dimensiones*	1000x800x300 mm
Instalación	Empotrado	*Material*	Poliéster
Observaciones	NO TC / NO PTO LUZ		

Datos de Compañía

Nº póliza	010473532400	*Compañía eléctrica*	ENDESA-SEVILLANA
Tarifa		*Nº ET Suministradora*	
Pot. contratada	15780 W	*Cánon alquiler*	

Líneas y puntos de luz

Líneas eléctricas	4	*Puntos luz*	41
Lámparas	47	*Pot. nominal lamp.*	4820 W (Suma lámparas)

Ubicación en el plano y foto





POL. NUEVA CIUDAD

CM-11 C/VIRIATO

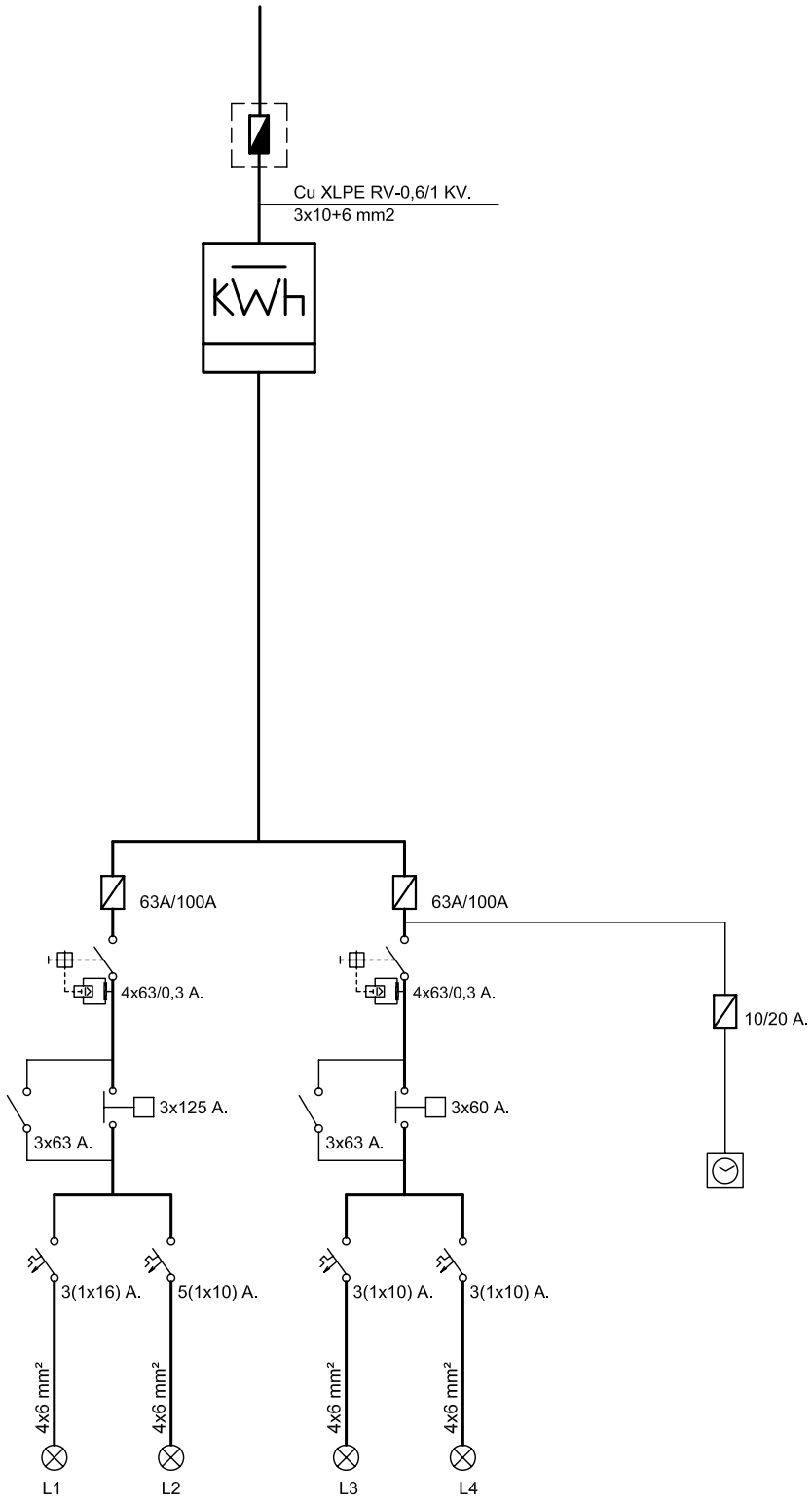

endesa

Referencia contrato: 010473532400

CONDICIONES PARTICULARES DEL CONTRATO DE SUMINISTRO DE ENERGÍA ELÉCTRICA

DATOS DEL CLIENTE (TITULAR DE LA PÓLIZA DE SUMINISTRO)

Apellidos / Razón social	AYTO DE MERIDA			Nombre	
Tipo de documento (NIF, CIF, CIF Internacional, Pasaporte)				Nº	P0608300J
CNAE	8411	Actividad principal			
Dirección	ESPAÑA	1	Escalera / Piso / Puerta		
Código Postal - Localidad	06800 - MERIDA		Provincia	BADAJOZ	
Teléfono primario	924380100	Teléfono secundario		Teléfono móvil	
Fax		E-mail		Idioma	ESPAÑOL

DATOS DE CONTACTO (envío de facturas y otras comunicaciones, sólo si son distintos de Datos del Cliente)

Apellidos / Razón social	AYTO DE MERIDA			Nombre	
Dirección			Escalera / Piso / Puerta		
Código Postal - Localidad	MERIDA		Provincia		
Teléfono primario	924380100	Teléfono secundario		Teléfono móvil	
Fax		E-mail		Idioma	ESPAÑOL

CONDICIONES TÉCNICO – ECONÓMICAS

DATOS DEL PUNTO DE SUMINISTRO

Tipo vía		Vía	VIRIATO		Nº	13	Escalera		Piso	
Puerta		Letra		Aclaratorio dirección	11					
Localidad	MERIDA		Provincia	BADAJOZ		Código postal	06800			

Código universal del Punto de Suministro	Empresa Distribuidora	Tensión Nominal de suministro	
ES0031101606199001FS0F	ENDESA DISTRIBUCION ELECTRICA SL	400	V
Referencia Catastral	8617137QD2081N0001GA		

TARIFA APLICABLE (Régimen legal aplicable a Tarifa último Recurso)

Tarifa	3.0A	Potencia contratada (kW):	Punta	15,78	Llano	15,78	Valle	15,78

PRODUCTO CONTRATADO CON ENDESA ENERGÍA XXI S.L. (UNIPERSONAL)

Producto	3.0.2	Alquiler equipo medida	

DATOS DE PAGO (Sólo se indican cuando son diferentes a los que se especifican en Datos del Cliente)

Apellidos / Razón social				Nombre			NIF	
Entidad financiera		Sucursal		DC		Cuenta		

Las presentes Condiciones Particulares, así como las Condiciones Generales que se encuentran al dorso del presente documento, han sido leídas por el Cliente, quién estando conforme con el contenido de las mismas, las suscribe y firma. El cliente declara igualmente que los datos y la información reflejada en el presente documento son completos y veraces, disponiendo en todo caso de capacidad, representación suficiente y/o autorización expresa tanto para contratar como para hacer uso de la citada información, autorizando a Endesa Energía XXI S.L. (Unipersonal) a efectuar las comprobaciones sobre los mismos así como de la existencia de posible deuda por cualquier concepto.

En Madrid

Fecha

Firma Cliente

Endesa Energía XXI S.L. (Unipersonal)

María Teresa González
Directora de Atención al Cliente

Ejemplar para el cliente

Endesa Energía XXI S.L. (Unipersonal) Inscrita en el Registro Mercantil de Madrid en el Tomo 16095, Libro 0, Folio 121, Sección 8, Hoja M-272S, F. 88246825

CUADRO DE MANDO C081

Ficha Inventario Cuadro C081

AYUNTAMIENTO DE MERIDA

Datos Generales

Código	081	*Descripción*	POLÍGONO NUEVA CIUDAD
Calle	Andrés Valverde López		

Sistema de Funcionamiento

Disp. Encendido	Astro Nova	*Protecciones*	2 (4x63) A, 300 mA
Disp. Ahorro		*Contador*	Integral
Ahorro		*Núm. Serie Cont.*	073303074
Pot. Regulador		*Protecciones de salida*	TERMICOS
Fabricante Regulador			

Datos eléctricos

Pot. Nominal	4000 W	*Factor de potencia*	0,87
Intensidad por fase	R1,8 /S2 /T8	*Tensión*	Trifásica + neutro (400/230V)

Características del armario

Tipo de armario	INDEFINIDO	*Dimensiones*	1000x800x300 mm
Instalación	Empotrado	*Material*	Acero galvanizado
Observaciones	NO TC / NO PTO LUZ		

Datos de Compañía

Nº póliza	010473532389	*Compañía eléctrica*	ENDESA-SEVILLANA
Tarifa		*Nº ET Suministradora*	
Pot. contratada	15780 W	*Cánon alquiler*	

Líneas y puntos de luz

Líneas eléctricas	4	*Puntos luz*	22
Luminarias	22	*Pot. nominal lamp.*	4000 W (Suma lámparas)

Ubicación en el plano y foto

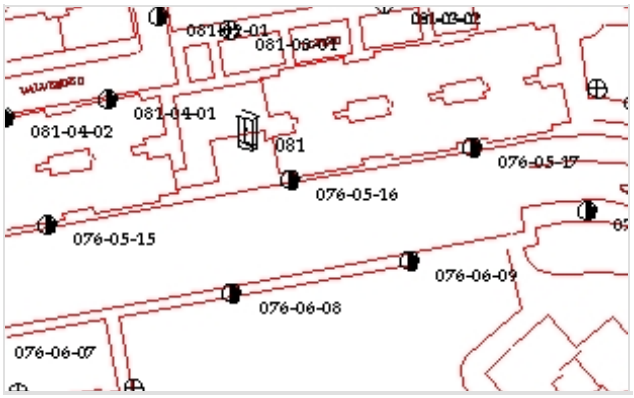



POL. NUEVA CIUDAD

CM-12. C/ANDRES VALVERDE LOPEZ
CM-13. PARQUE MANUEL CONEJO

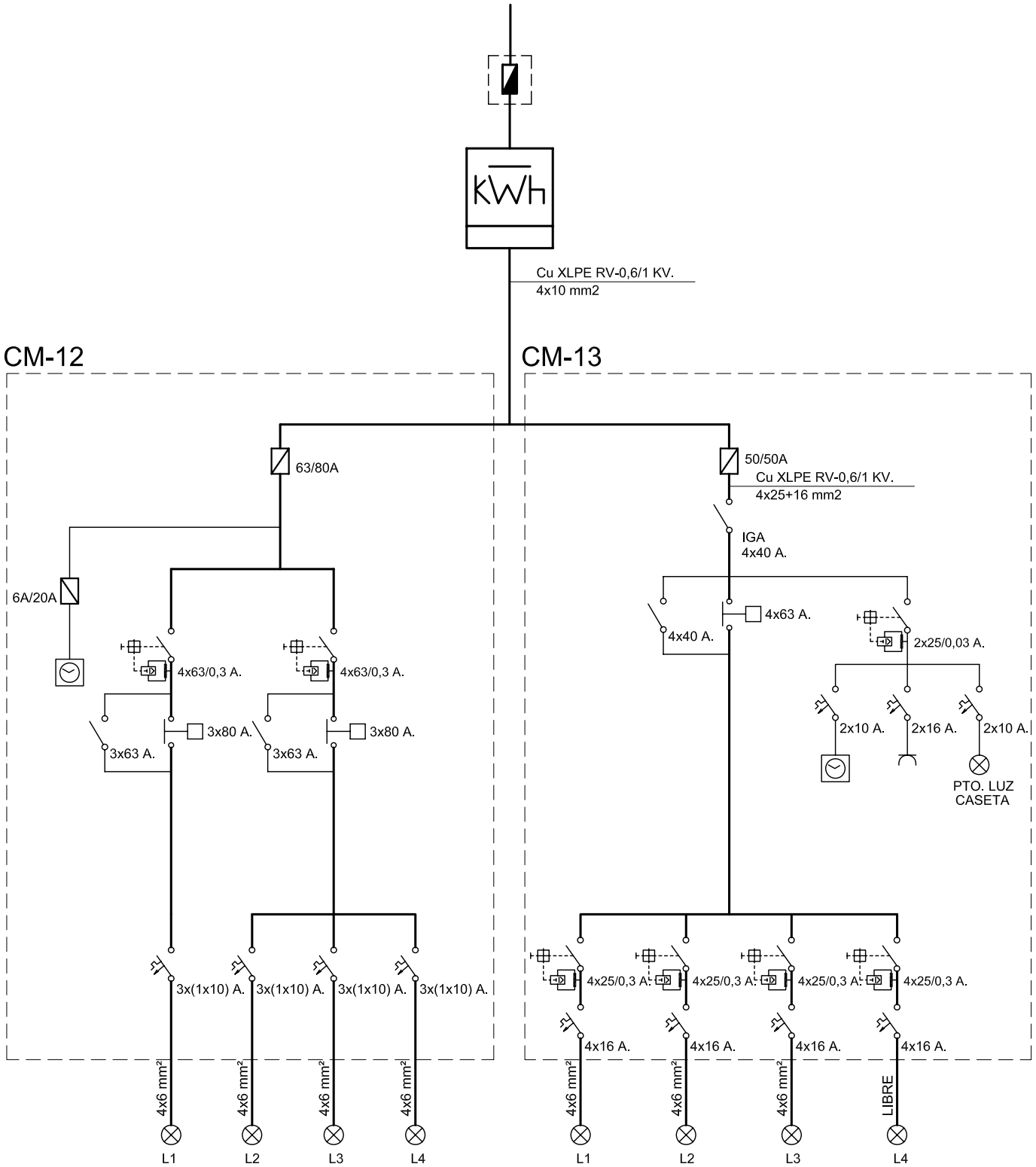

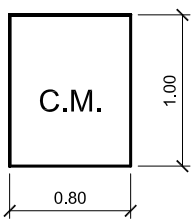

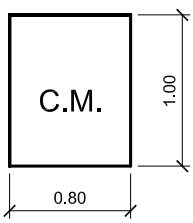

endesa

Referencia contrato: 010473532389

CONDICIONES PARTICULARES DEL CONTRATO DE SUMINISTRO DE ENERGÍA ELÉCTRICA

DATOS DEL CLIENTE (TITULAR DE LA PÓLIZA DE SUMINISTRO)

Apellidos / Razón social	AYTO DE MERIDA			Nombre	
Tipo de documento (NIF, CIF, CIF Internacional, Pasaporte)		I		Nº	P0608300J
CNAE	8411	Actividad principal			
Dirección	ESPAÑA	1	Escalera / Piso / Puerta		
Código Postal - Localidad	06800 - MERIDA		Provincia	BADAJOZ	
Teléfono primario	924380100	Teléfono secundario		Teléfono móvil	
Fax		E-mail		Idioma	ESPAÑOL

DATOS DE CONTACTO (envío de facturas y otras comunicaciones, sólo si son distintos de Datos del Cliente)

Apellidos / Razón social	AYTO DE MERIDA			Nombre	
Dirección			Escalera / Piso / Puerta		
Código Postal - Localidad	MERIDA		Provincia		
Teléfono primario	924380100	Teléfono secundario		Teléfono móvil	
Fax		E-mail		Idioma	ESPAÑOL

CONDICIONES TÉCNICO – ECONÓMICAS

DATOS DEL PUNTO DE SUMINISTRO

Tipo vía	AV	Vía	ANTONIO CAMPOS HOYOS		Nº		Escalera		Piso	
Puerta		Letra		Aclaratorio dirección						
Localidad	MERIDA		Provincia	BADAJOZ		Código postal	06800			

Código universal del Punto de Suministro	Empresa Distribuidora	Tensión Nominal de suministro	
ES0031101897420001ZY0F	ENDESA DISTRIBUCION ELECTRICA SL	400	V
Referencia Catastral	7090629WJ3579S0001JA		

TARIFA APLICABLE (Régimen legal aplicable a Tarifa último Recurso)

Tarifa	3.0A	Potencia contratada (kW):	Punta	15,78	Llano	15,78	Valle	15,78

PRODUCTO CONTRATADO CON ENDESA ENERGÍA XXI S.L. (UNIPERSONAL)

Producto	3.0.2	Alquiler equipo medida	

DATOS DE PAGO (Sólo se indican cuando son diferentes a los que se especifican en Datos del Cliente)

Apellidos / Razón social					Nombre			NIF	
Entidad financiera		Sucursal		DC		Cuenta			

Las presentes Condiciones Particulares, así como las Condiciones Generales que se encuentran al dorso del presente documento, han sido leídas por el Cliente, quién estando conforme con el contenido de las mismas, las suscribe y firma. El cliente declara igualmente que los datos y la información reflejada en el presente documento son completos y veraces, disponiendo en todo caso de capacidad, representación suficiente y/o autorización expresa tanto para contratar como para hacer uso de la citada información, autorizando a Endesa Energía XXI S.L. (Unipersonal) a efectuar las comprobaciones sobre los mismos así como de la existencia de posible deuda por cualquier concepto.

En Madrid

Fecha

Firma Cliente

Endesa Energía XXI S.L. (Unipersonal)

María Teresa González
Directora de Atención al Cliente

Ejemplar para el cliente

Endesa Energía XXI S.L. (Unipersonal) Inscrita en el Regist rcantil de Madrid en el Tomo 16095, Libro 0, Folio 121, Sección 8, Hoja M-2725 I.F. B82846825

CUADRO DE MANDO C082

Ficha Inventario Cuadro C082

AYUNTAMIENTO DE MERIDA

Datos Generales

Código	082	*Descripción*	POLÍGONO NUEVA CIUDAD
Calle	Parque Manuel Pacheco		

Sistema de Funcionamiento

Disp. Encendido	Astro Nova City	*Protecciones*	4 (4x25)A, 300mA
Disp. Ahorro		*Contador*	Integral
Ahorro		*Núm. Serie Cont.*	073303074
Pot. Regulador		*Protecciones de salida*	TERMICOS
Fabricante Regulador			

Datos eléctricos

Pot. Nominal	2100 W	*Factor de potencia*	0,96
Intensidad por fase	R2,8 /S3,2 /T3,2	*Tensión*	Trifásica + neutro (400/230V)

Características del armario

Tipo de armario	INDEFINIDO	*Dimensiones*	1200x800x300 mm
Instalación	Empotrado	*Material*	Poliéster
Observaciones	SI TC / NO PTO LUZ		

Datos de Compañía

Nº póliza	010473532389	*Compañía eléctrica*	ENDESA-SEVILLANA
Tarifa		*Nº ET Suministradora*	
Pot. contratada	15780 W	*Cánon alquiler*	

Líneas y puntos de luz

Líneas eléctricas	3	*Puntos luz*	21
Luminarias	21	*Pot. nominal lamp.*	2100 W (Suma lámparas)

Ubicación en el plano y foto

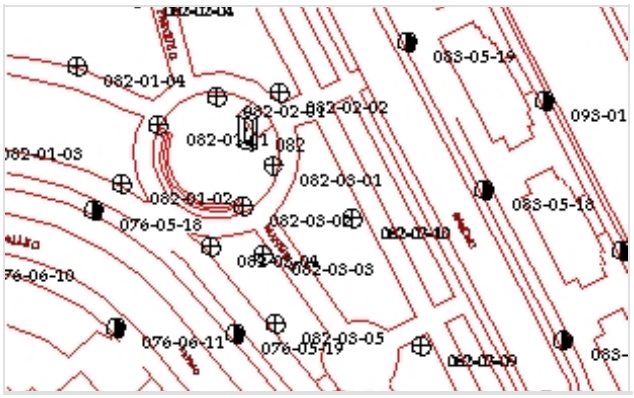



POL. NUEVA CIUDAD

CM-12. C/ANDRES VALVERDE LOPEZ
CM-13. PARQUE MANUEL CONEJO

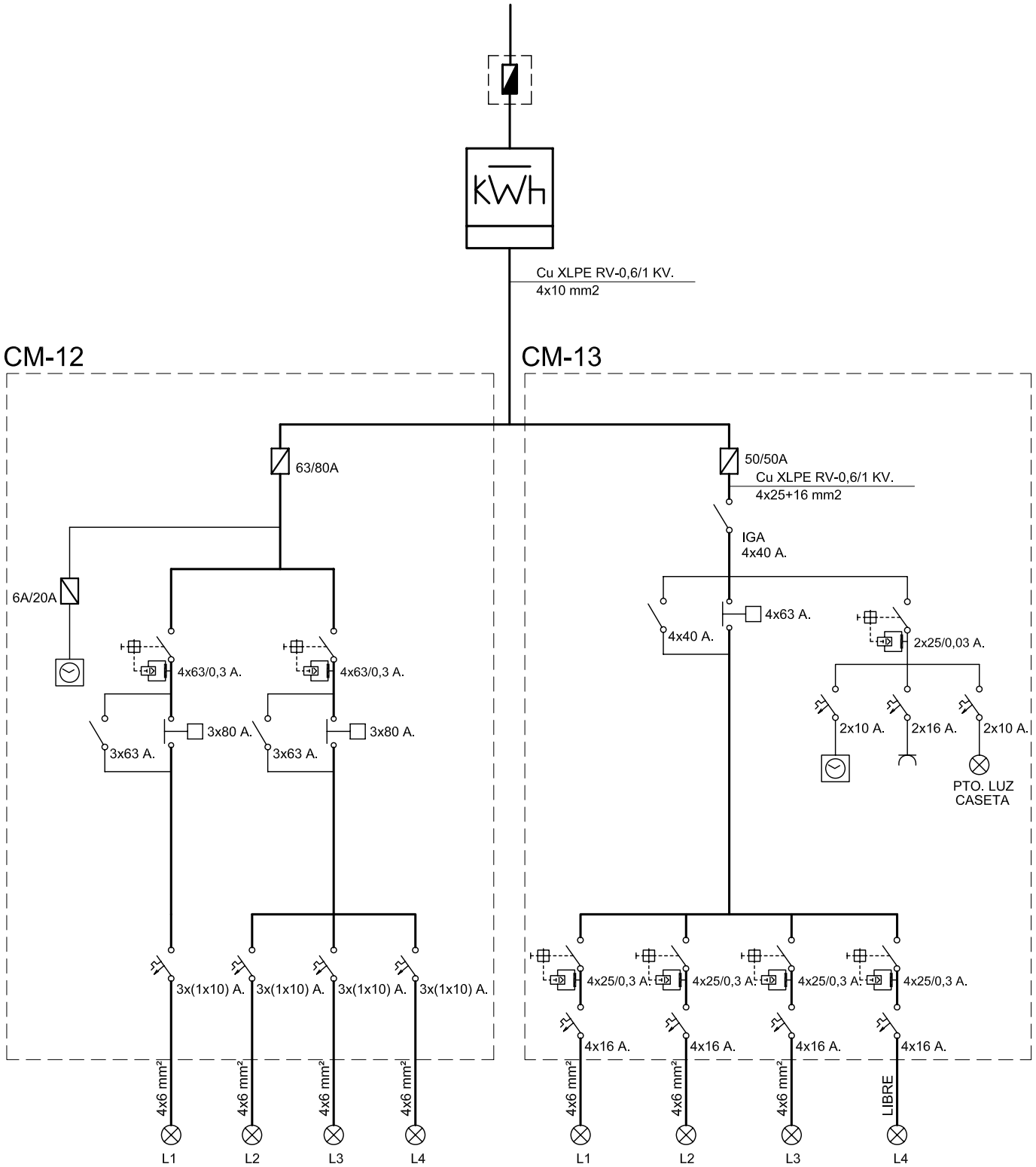

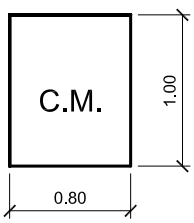

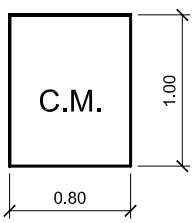

endesa

Referencia contrato: 010473532389

CONDICIONES PARTICULARES DEL CONTRATO DE SUMINISTRO DE ENERGÍA ELÉCTRICA

DATOS DEL CLIENTE (TITULAR DE LA PÓLIZA DE SUMINISTRO)

Apellidos / Razón social	AYTO DE MERIDA			Nombre	
Tipo de documento (NIF, CIF, CIF Internacional, Pasaporte)		I		Nº	P0608300J
CNAE	8411	Actividad principal			
Dirección	ESPAÑA	1	Escalera / Piso / Puerta		
Código Postal - Localidad	06800 - MERIDA		Provincia	BADAJOZ	
Teléfono primario	924380100	Teléfono secundario		Teléfono móvil	
Fax		E-mail		Idioma	ESPAÑOL

DATOS DE CONTACTO (envío de facturas y otras comunicaciones, sólo si son distintos de Datos del Cliente)

Apellidos / Razón social	AYTO DE MERIDA			Nombre	
Dirección			Escalera / Piso / Puerta		
Código Postal - Localidad	MERIDA		Provincia		
Teléfono primario	924380100	Teléfono secundario		Teléfono móvil	
Fax		E-mail		Idioma	ESPAÑOL

CONDICIONES TÉCNICO – ECONÓMICAS

DATOS DEL PUNTO DE SUMINISTRO

Tipo vía	AV	Vía	ANTONIO CAMPOS HOYOS		Nº		Escalera		Piso	
Puerta		Letra		Aclaratorio dirección						
Localidad	MERIDA		Provincia	BADAJOZ		Código postal	06800			

Código universal del Punto de Suministro	Empresa Distribuidora	Tensión Nominal de suministro	
ES0031101897420001ZY0F	ENDESA DISTRIBUCION ELECTRICA SL	400	V
Referencia Catastral	7090629WJ3579S0001JA		

TARIFA APLICABLE (Régimen legal aplicable a Tarifa último Recurso)

Tarifa	3.0A	Potencia contratada (kW):	Punta	15,78	Llano	15,78	Valle	15,78

PRODUCTO CONTRATADO CON ENDESA ENERGÍA XXI S.L. (UNIPERSONAL)

Producto	3.0.2	Alquiler equipo medida	

DATOS DE PAGO (Sólo se indican cuando son diferentes a los que se especifican en Datos del Cliente)

Apellidos / Razón social					Nombre			NIF	
Entidad financiera		Sucursal		DC		Cuenta			

Las presentes Condiciones Particulares, así como las Condiciones Generales que se encuentran al dorso del presente documento, han sido leídas por el Cliente, quién estando conforme con el contenido de las mismas, las suscribe y firma. El cliente declara igualmente que los datos y la información reflejada en el presente documento son completos y veraces, disponiendo en todo caso de capacidad, representación suficiente y/o autorización expresa tanto para contratar como para hacer uso de la citada información, autorizando a Endesa Energía XXI S.L. (Unipersonal) a efectuar las comprobaciones sobre los mismos así como de la existencia de posible deuda por cualquier concepto.

En Madrid

Fecha

Firma Cliente

Endesa Energía XXI S.L. (Unipersonal)

María Teresa González
Directora de Atención al Cliente

Ejemplar para el cliente

Endesa Energía XXI S.L. (Unipersonal) Inscrita en el Regist rcantil de Madrid en el Tomo 16095, Libro 0, Folio 121, Sección 8, Hoja M-2725 I.F. B82846825

CUADRO DE MANDO C083

Ficha Inventario Cuadro C083

AYUNTAMIENTO DE MERIDA

Datos Generales

Código	083	*Descripción*	POL. NUEVA CIUDAD
Calle	Avda. de la Constitución		

Sistema de Funcionamiento

Disp. Encendido	Astro Nova City	*Protecciones*	3 (4x40) A, 300mA
Disp. Ahorro		*Contador*	Integral
Ahorro		*Núm. Serie Cont.*	073303072
Pot. Regulador		*Protecciones de salida*	termicos
Fabricante Regulador			

Datos eléctricos

Pot. Nominal	23530 W	*Factor de potencia*	-0,7
Intensidad por fase	R34,4 /S29 /T30,6	*Tensión*	Trifásica + neutro (400/230V)

Características del armario

Tipo de armario	INDEFINIDO	*Dimensiones*	1000x1080x400 mm
Instalación	Sobre zócalo	*Material*	Acero galvanizado
Observaciones	NO TC / NO PTO L UZ		

Datos de Compañía

Nº póliza	010473520584	*Compañía eléctrica*	ENDESA-SEVILLANA
Tarifa		*Nº ET Suministradora*	
Pot. contratada	39440 W	*Cánon alquiler*	

Líneas y puntos de luz

Líneas eléctricas	8	*Puntos luz*	99
Luminarias	117	*Pot. nominal lamp.*	23530 W (Suma lámparas)

Ubicación en el plano y foto





POL. NUEVA CIUDAD CM-14 AVDA. DE LA CONSTITUCION

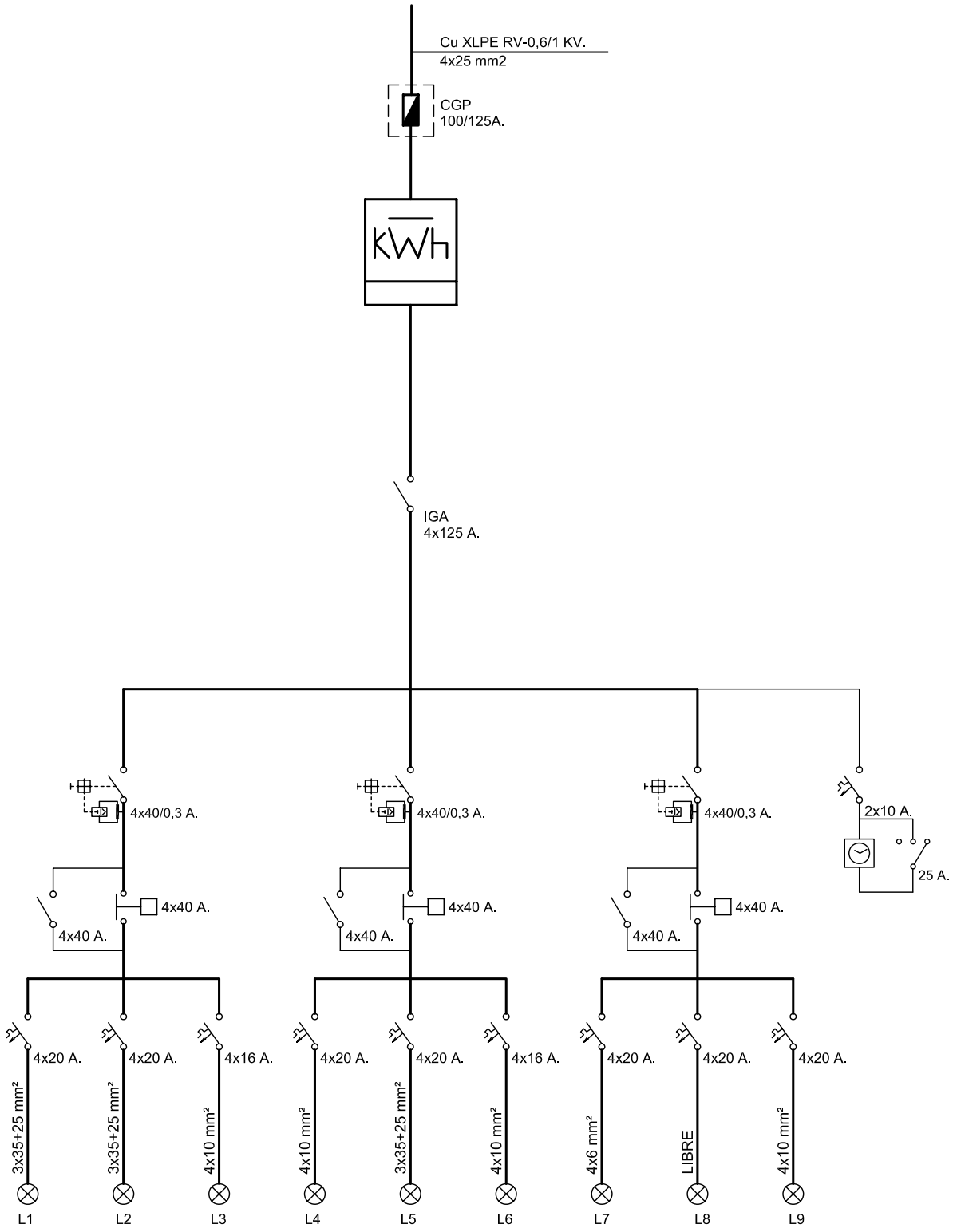

Referencia contrato: 010473520584

CONDICIONES PARTICULARES DEL CONTRATO DE SUMINISTRO DE ENERGÍA ELÉCTRICA

DATOS DEL CLIENTE (TITULAR DE LA PÓLIZA DE SUMINISTRO)

Apellidos / Razón social	AYTO DE MERIDA				Nombre		
Tipo de documento (NIF, CIF, CIF Internacional, Pasaporte)			I		Nº	P0608300J	
CNAE	8411	Actividad principal					
Dirección	ESPAÑA	1		Escalera / Piso / Puerta			
Código Postal - Localidad	06800 - MERIDA			Provincia	BADAJOZ		
Teléfono primario	924380100	Teléfono secundario			Teléfono móvil		
Fax		E-mail			Idioma	ESPAÑOL	

DATOS DE CONTACTO (envío de facturas y otras comunicaciones, sólo si son distintos de Datos del Cliente)

Apellidos / Razón social	AYTO DE MERIDA		Nombre		
Dirección			Escalera / Piso / Puerta		
Código Postal - Localidad	MERIDA		Provincia		
Teléfono primario	924380100	Teléfono secundario		Teléfono móvil	
Fax		E-mail		Idioma	ESPAÑOL

CONDICIONES TÉCNICO – ECONÓMICAS

DATOS DEL PUNTO DE SUMINISTRO

Tipo vía	AV	Vía	CONSTITUCION		Nº	3	Escalera		Piso	
Puerta		Letra		Aclaratorio dirección	AYUNTAMIENTO					
Localidad	MERIDA		Provincia	BADAJOZ		Código postal	06800			

Código universal del Punto de Suministro	Empresa Distribuidora	Tensión Nominal de suministro	
ES0031101605741002NS0F	ENDESA DISTRIBUCION ELECTRICA SL	400	V
Referencia Catastral	8617134QD2081N0001AA		

TARIFA APLICABLE (Régimen legal aplicable a Tarifa último Recurso)

Tarifa	3.0A	Potencia contratada (kW):	Punta	39,44	Llano	39,44	Valle	39,44

PRODUCTO CONTRATADO CON ENDESA ENERGÍA XXI S.L. (UNIPERSONAL)

Producto	3.0.2	Alquiler equipo medida	

DATOS DE PAGO (Sólo se indican cuando son diferentes a los que se especifican en Datos del Cliente)

Apellidos / Razón social				Nombre			NIF	
Entidad financiera		Sucursal		DC		Cuenta		

Las presentes Condiciones Particulares, así como las Condiciones Generales que se encuentran al dorso del presente documento, han sido leídas por el Cliente, quién estando conforme con el contenido de las mismas, las suscribe y firma. El cliente declara igualmente que los datos y la información reflejada en el presente documento son completos y veraces, disponiendo en todo caso de capacidad, representación suficiente y/o autorización expresa tanto para contratar como para hacer uso de la citada información, autorizando a Endesa Energía XXI S.L. (Unipersonal) a efectuar las comprobaciones sobre los mismos así como de la existencia de posible deuda por cualquier concepto.

En Madrid

Fecha

Firma Cliente

Endesa Energía XXI S.L. (Unipersonal)

María Teresa González
Directora de Atención al Cliente

Ejemplar para el cliente

Endesa Energía XXI S.L. (Unipersonal) Inscrita en el Regist rcantil de Madrid en el Tomo 16095, Libro 0, Folio 121, Sección 8, Hoja M-2725 I.F. B82846825

CUADRO DE MANDO C084

Ficha Inventario Cuadro C084

AYUNTAMIENTO DE MERIDA

Datos Generales

Código	084	*Descripción*	POLÍGONO NUEVA CIUDAD
Calle	Juan Sebastián Elcano		

Sistema de Funcionamiento

Disp. Encendido	Astro Nova City	*Protecciones*	Diferenciales 300mA
Disp. Ahorro		*Contador*	Integral
Ahorro		*Núm. Serie Cont.*	073303010
Pot. Regulador		*Protecciones de salida*	TERMICOS
Fabricante Regulador			

Datos eléctricos

Pot. Nominal	39650 W	*Factor de potencia*	0,8
Intensidad por fase	R74,2 /S65,6 /T73,6	*Tensión*	Trifásica + neutro (400/230V)

Características del armario

Tipo de armario	INDEFINIDO	*Dimensiones*	1000x800x300 / 520x700x300 mm
Instalación	Empotrado	*Material*	Acero galvanizado
Observaciones	NO TC / NO PTO LUZ		

Datos de Compañía

Nº póliza	010473608728	*Compañía eléctrica*	ENDESA - SEVILLANA
Tarifa		*Nº ET Suministradora*	
Pot. contratada	16440	*Cánon alquiler*	

Líneas y puntos de luz

Líneas eléctricas	12	*Puntos luz*	203
Luminarias	203	*Pot. nominal lamp.*	39650 W (Suma lámparas)

Ubicación en el plano y foto





POL. NUEVA CIUDAD

CM-15 C/ JUAN SEBASTIAN ELCANO

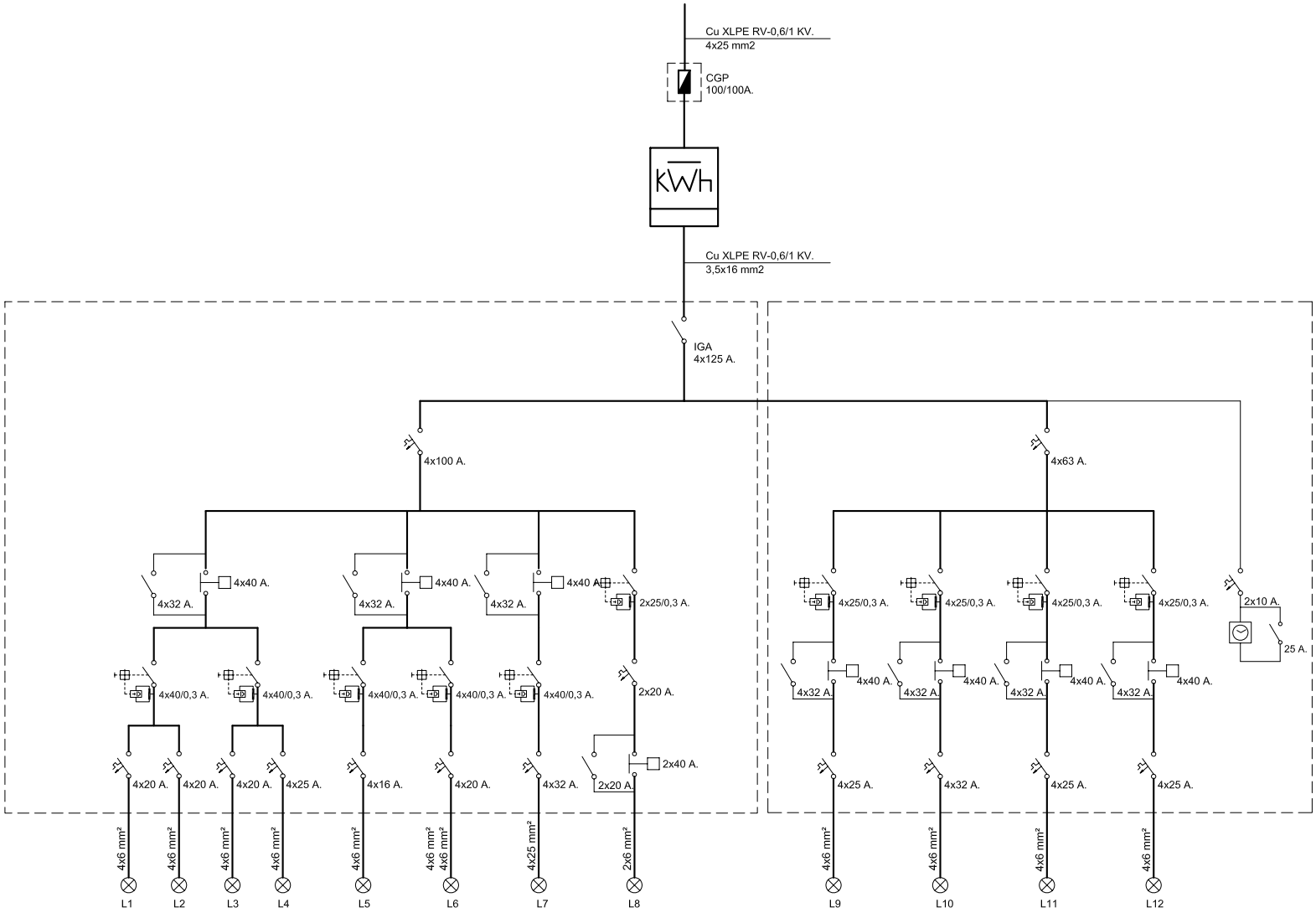

endesa

Referencia contrato: 010473608728

CONDICIONES PARTICULARES DEL CONTRATO DE SUMINISTRO DE ENERGÍA ELÉCTRICA

DATOS DEL CLIENTE (TITULAR DE LA PÓLIZA DE SUMINISTRO)

Apellidos / Razón social	AYTO DE MERIDA			Nombre	
Tipo de documento (NIF, CIF, CIF Internacional, Pasaporte)		I		Nº	P0608300J
CNAE	8411	Actividad principal			
Dirección	ESPAÑA	1		Escalera / Piso / Puerta	
Código Postal - Localidad	06800 - MERIDA			Provincia	BADAJOZ
Teléfono primario	924380100	Teléfono secundario		Teléfono móvil	
Fax		E-mail		Idioma	ESPAÑOL

DATOS DE CONTACTO (envío de facturas y otras comunicaciones, sólo si son distintos de Datos del Cliente)

Apellidos / Razón social	AYTO DE MERIDA			Nombre	
Dirección				Escalera / Piso / Puerta	
Código Postal - Localidad	MERIDA			Provincia	
Teléfono primario	924380100	Teléfono secundario		Teléfono móvil	
Fax		E-mail		Idioma	ESPAÑOL

CONDICIONES TÉCNICO – ECONÓMICAS

DATOS DEL PUNTO DE SUMINISTRO

Tipo vía	AV	Vía	PORTUGAL		Nº		Escalera		Piso	
Puerta		Letra		Aclaratorio dirección	.					
Localidad	MERIDA		Provincia	BADAJOZ		Código postal	06800			

Código universal del Punto de Suministro	Empresa Distribuidora	Tensión Nominal de suministro	
ES0031101901033001BM0F	ENDESA DISTRIBUCION ELECTRICA SL	400	V
Referencia Catastral	9099001QD2099N0032ES		

TARIFA APLICABLE (Régimen legal aplicable a Tarifa último Recurso)

Tarifa	3.0A	Potencia contratada (kW):	Punta	16,44	Llano	16,44	Valle	16,44

PRODUCTO CONTRATADO CON ENDESA ENERGÍA XXI S.L. (UNIPERSONAL)

Producto	3.0.2	Alquiler equipo medida	

DATOS DE PAGO (Sólo se indican cuando son diferentes a los que se especifican en Datos del Cliente)

Apellidos / Razón social					Nombre			NIF	
Entidad financiera		Sucursal		DC		Cuenta			

Las presentes Condiciones Particulares, así como las Condiciones Generales que se encuentran al dorso del presente documento, han sido leídas por el Cliente, quién estando conforme con el contenido de las mismas, las suscribe y firma. El cliente declara igualmente que los datos y la información reflejada en el presente documento son completos y veraces, disponiendo en todo caso de capacidad, representación suficiente y/o autorización expresa tanto para contratar como para hacer uso de la citada información, autorizando a Endesa Energía XXI S.L. (Unipersonal) a efectuar las comprobaciones sobre los mismos así como de la existencia de posible deuda por cualquier concepto.

En Madrid

Fecha

Firma Cliente

Endesa Energía XXI S.L. (Unipersonal)

María Teresa González
Directora de Atención al Cliente

Ejemplar para el cliente

Endesa Energía XXI S.L. (Unipersonal) Inscrita en el Regist Mercantil de Madrid en el Tomo 16095, Libro 0, Folio 121, Sección 8, Hoja M-272 I.F. B82846825

CUADRO DE MANDO C085

Ficha Inventario Cuadro C085

AYUNTAMIENTO DE MERIDA

Datos Generales

Código	085	*Descripción*	POLÍGONO NUEVA CIUDAD
Calle	Eugenio Hermoso		

Sistema de Funcionamiento

Disp. Encendido	Astro Nova City	*Protecciones*	2 (4x25)A, 300mA
Disp. Ahorro	Regulador de tensión	*Contador*	Integral
Ahorro	17 %	*Núm. Serie Cont.*	07089022060
Pot. Regulador	7 KVA	*Protecciones de salida*	TERMICOS
Fabricante Regulador	INGEQUR LUMITER		

Datos eléctricos

Pot. Nominal	4200 W	*Factor de potencia*	0,17
Intensidad por fase	R2 /S4,6 /T6	*Tensión*	Trifásica + neutro (400/230V)

Características del armario

Tipo de armario	INDEFINIDO	*Dimensiones*	500x750x300 mm
Instalación	Sobre zócalo	*Material*	Poliéster
Observaciones	NO TC / NO PTO LUZ		

Datos de Compañía

Nº póliza	010475131804	*Compañía eléctrica*	ENDESA-SEVILLANA
Tarifa		*Nº ET Suministradora*	
Pot. contratada	9860 W	*Cánon alquiler*	

Líneas y puntos de luz

Líneas eléctricas	2	*Puntos luz*	16
Luminarias	22	*Pot. nominal lamp.*	4200 W (Suma lámparas)

Ubicación en el plano y foto

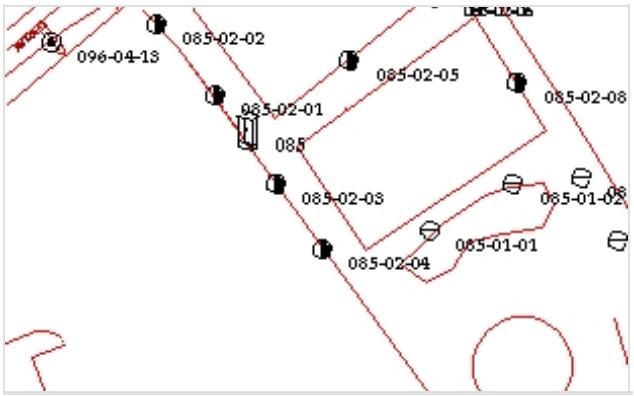



POL. NUEVA CIUDAD CM-16. C/EUGENIO HERMOSO (PLUS)

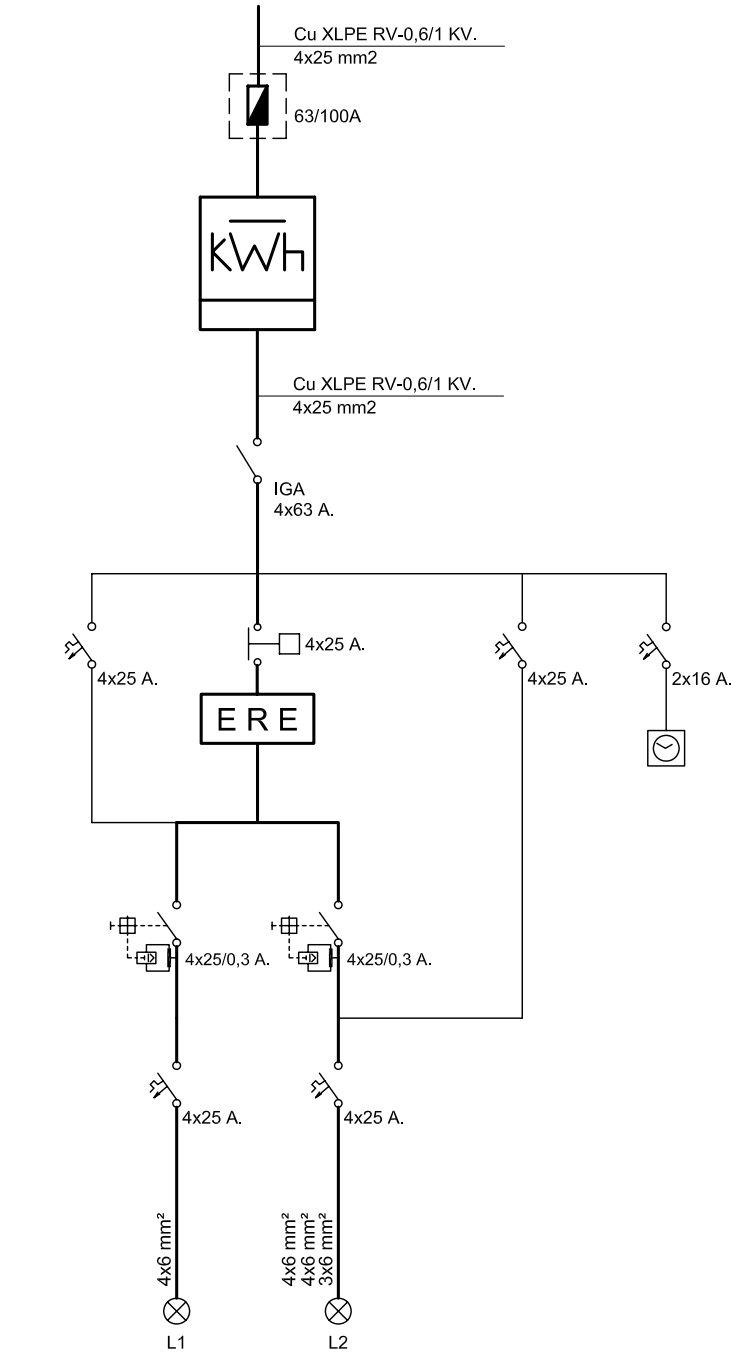

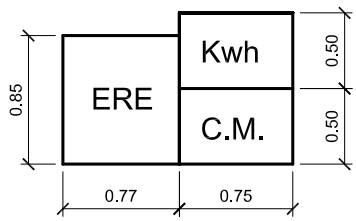

endesa

Referencia contrato: 010475131804

CONDICIONES PARTICULARES DEL CONTRATO DE SUMINISTRO DE ENERGÍA ELÉCTRICA

DATOS DEL CLIENTE (TITULAR DE LA PÓLIZA DE SUMINISTRO)

Apellidos / Razón social	AYTO DE MERIDA				Nombre		
Tipo de documento (NIF, CIF, CIF Internacional, Pasaporte)		I			Nº	P0608300J	
CNAE	8411	Actividad principal					
Dirección	ESPAÑA	1		Escalera / Piso / Puerta			
Código Postal - Localidad	06800 - MERIDA			Provincia	BADAJOZ		
Teléfono primario	924380100	Teléfono secundario			Teléfono móvil		
Fax		E-mail			Idioma	ESPAÑOL	

DATOS DE CONTACTO (envío de facturas y otras comunicaciones, sólo si son distintos de Datos del Cliente)

Apellidos / Razón social	AYTO DE MERIDA				Nombre		
Dirección				Escalera / Piso / Puerta			
Código Postal - Localidad	MERIDA			Provincia			
Teléfono primario	924380100	Teléfono secundario			Teléfono móvil		
Fax		E-mail			Idioma	ESPAÑOL	

CONDICIONES TÉCNICO – ECONÓMICAS

DATOS DEL PUNTO DE SUMINISTRO

Tipo vía	AV	Vía	PORTUGAL	Nº		Escalera		Piso	
Puerta		Letra		Aclaratorio dirección	EUGENIO HERM				
Localidad	MERIDA		Provincia	BADAJOZ		Código postal	06800		

Código universal del Punto de Suministro	Empresa Distribuidora	Tensión Nominal de suministro	
ES0031104805810001FD0F	ENDESA DISTRIBUCION ELECTRICA SL	400	V
Referencia Catastral			

TARIFA APLICABLE (Régimen legal aplicable a Tarifa último Recurso)

Tarifa	20DHA	Potencia contratada (kW):	Punta		Llano	9,86	Valle	

PRODUCTO CONTRATADO CON ENDESA ENERGÍA XXI S.L. (UNIPERSONAL)

Producto	TURDH	Alquiler equipo medida	

DATOS DE PAGO (Sólo se indican cuando son diferentes a los que se especifican en Datos del Cliente)

Apellidos / Razón social					Nombre			NIF	
Entidad financiera		Sucursal		DC		Cuenta			

Las presentes Condiciones Particulares, así como las Condiciones Generales que se encuentran al dorso del presente documento, han sido leídas por el Cliente, quién estando conforme con el contenido de las mismas, las suscribe y firma. El cliente declara igualmente que los datos y la información reflejada en el presente documento son completos y veraces, disponiendo en todo caso de capacidad, representación suficiente y/o autorización expresa tanto para contratar como para hacer uso de la citada información, autorizando a Endesa Energía XXI S.L. (Unipersonal) a efectuar las comprobaciones sobre los mismos así como de la existencia de posible deuda por cualquier concepto.

En Madrid

Fecha

Firma Cliente

Endesa Energía XXI S.L. (Unipersonal)

María Teresa González
Directora de Atención al Cliente

Ejemplar para el cliente

Endesa Energía XXI S.L. (Unipersonal) inscrita en el Regis rcantil de Madrid en el Tomo 16095, Libro 0, Folio 121, Sección 8, Hoja M-272 I.F. B82846825

CUADRO DE MANDO C086

Ficha Inventario Cuadro C086

AYUNTAMIENTO DE MERIDA

Datos Generales

Código	086	*Descripción*	POLÍGONO NUEVA CIUDAD
Calle	Plaza San Serván y San Germán		

Sistema de Funcionamiento

Disp. Encendido	Astro Nova	*Protecciones*	3 (4x40) A, 300mA
Disp. Ahorro		*Contador*	Integral
Ahorro		*Núm. Serie Cont.*	073313854
Pot. Regulador		*Protecciones de salida*	TERMICOS
Fabricante Regulador			

Datos eléctricos

Pot. Nominal	1700 W	*Factor de potencia*	0,42
Intensidad por fase	R2,2 /S1,2 /T2	*Tensión*	Trifásica + neutro (400/230V)

Características del armario

Tipo de armario	INDEFINIDO	*Dimensiones*	750x1000x300 mm
Instalación	Sobre zócalo	*Material*	Poliéster
Observaciones	NO TC / NO PTO LUZ		

Datos de Compañía

Nº póliza	010473563428	*Compañía eléctrica*	ENDESA-SEVILLANA
Tarifa		*Nº ET Suministradora*	
Pot. contratada	5196 W	*Cánon alquiler*	

Líneas y puntos de luz

Líneas eléctricas	4	*Puntos luz*	17
Luminarias	17	*Pot. nominal lamp.*	1700 W (Suma lámparas)

Ubicación en el plano y foto





POL. NUEVA CIUDAD

CM-17 PLAZA SAN SERVAN Y SAN GERMAN

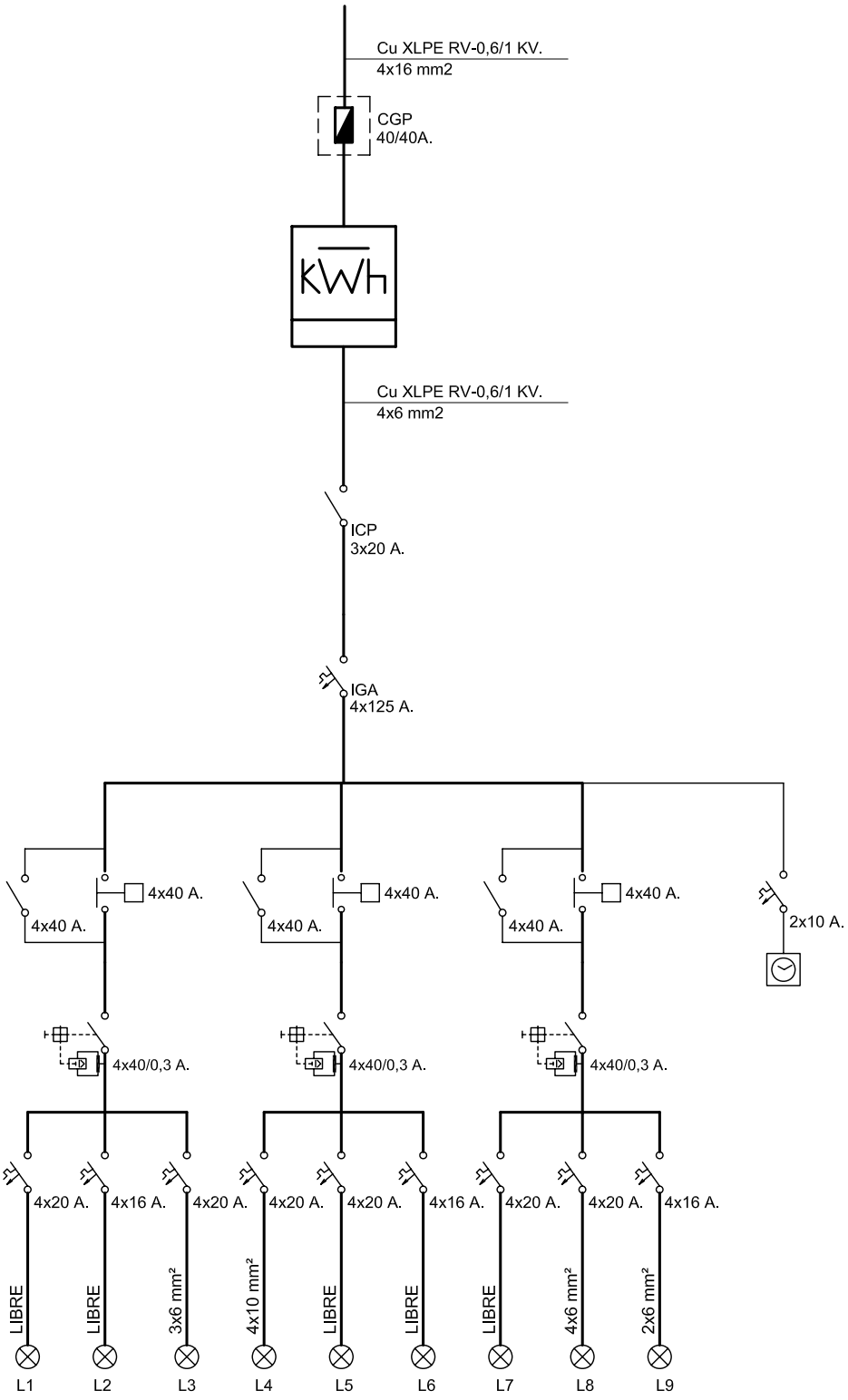

endesa

CONDICIONES PARTICULARES DEL CONTRATO DE SUMINISTRO DE ENERGÍA ELÉCTRICA

DATOS DEL CLIENTE (TITULAR DE LA PÓLIZA DE SUMINISTRO)

Apellidos / Razón social	AYTO DE MERIDA			Nombre	
Tipo de documento (NIF, CIF, CIF Internacional, Pasaporte)				Nº	P0608300J
CNAE	8411	Actividad principal			
Dirección	ESPAÑA	1		Escalera / Piso / Puerta	
Código Postal - Localidad	06800 - MERIDA			Provincia	BADAJOZ
Teléfono primario	924380100	Teléfono secundario		Teléfono móvil	
Fax		E-mail		Idioma	ESPAÑOL

DATOS DE CONTACTO (envío de facturas y otras comunicaciones, sólo si son distintos de Datos del Cliente)

Apellidos / Razón social	AYTO DE MERIDA			Nombre	
Dirección				Escalera / Piso / Puerta	
Código Postal - Localidad	MERIDA			Provincia	
Teléfono primario	924380100	Teléfono secundario		Teléfono móvil	
Fax		E-mail		Idioma	ESPAÑOL

CONDICIONES TÉCNICO – ECONÓMICAS

DATOS DEL PUNTO DE SUMINISTRO

Tipo vía	PZ	Vía	SAN SERVAN Y SAN GER		Nº		Escalera		Piso	
Puerta		Letra		Aclaratorio dirección						
Localidad	MERIDA		Provincia	BADAJOZ		Código postal	06800			

Código universal del Punto de Suministro	Empresa Distribuidora	Tensión Nominal de suministro	
ES0031101843262001NZ0F	ENDESA DISTRIBUCION ELECTRICA SL	400	V
Referencia Catastral			

TARIFA APLICABLE (Régimen legal aplicable a Tarifa último Recurso)

Tarifa	20DHA	Potencia contratada (kW):	Punta		Llano	5,196	Valle		

PRODUCTO CONTRATADO CON ENDESA ENERGÍA XXI S.L. (UNIPERSONAL)

Producto	TURDH	Alquiler equipo medida	

DATOS DE PAGO (Sólo se indican cuando son diferentes a los que se especifican en Datos del Cliente)

Apellidos / Razón social					Nombre			NIF	
Entidad financiera		Sucursal		DC		Cuenta			

Las presentes Condiciones Particulares, así como las Condiciones Generales que se encuentran al dorso del presente documento, han sido leídas por el Cliente, quién estando conforme con el contenido de las mismas, las suscribe y firma. El cliente declara igualmente que los datos y la información reflejada en el presente documento son completos y veraces, disponiendo en todo caso de capacidad, representación suficiente y/o autorización expresa tanto para contratar como para hacer uso de la citada información, autorizando a Endesa Energía XXI S.L. (Unipersonal) a efectuar las comprobaciones sobre los mismos así como de la existencia de posible deuda por cualquier concepto.

En Madrid

Fecha | Firma Cliente | Endesa Energía XXI S.L. (Unipersonal)

María Teresa González
Directora de Atención al Cliente

Ejemplar para el cliente

Endesa Energía XXI S.L. (Unipersonal) Inscrita en el Registro Mercantil de Madrid en el Tomo 16095, Libro 0, Folio 121, Sección 8, Hoja M-272561, F. 892946825

CUADRO DE MANDO C087

Ficha Inventario Cuadro C087

AYUNTAMIENTO DE MERIDA

Datos Generales

Código	087	*Descripción*	POLÍGONO NUEVA CIUDAD
Calle	Travesia Eugenio Hermoso		

Sistema de Funcionamiento

Disp. Encendido	Astro Nova	*Protecciones*	3 (2x25)A, 300mA
Disp. Ahorro		*Contador*	Activa
Ahorro		*Núm. Serie Cont.*	07000002971
Pot. Regulador		*Protecciones de salida*	TERMICO
Fabricante Regulador			

Datos eléctricos

Pot. Nominal	1100 W	*Factor de potencia*	0,87
Intensidad por fase	R5,8 /S0 /T0	*Tensión*	Trifásica + neutro (400/230V)

Características del armario

Tipo de armario	INDEFINIDO	*Dimensiones*	1450x750x300 mm
Instalación	Empotrado	*Material*	Acero galvanizado
Observaciones	NO TC / NO PTO LUZ		

Datos de Compañía

Nº póliza	010473590568	*Compañía eléctrica*	ENDESA-SEVILLANA
Tarifa		*Nº ET Suministradora*	
Pot. contratada	3450 W	*Cánon alquiler*	

Líneas y puntos de luz

Líneas eléctricas	1	*Puntos luz*	11
Luminarias	11	*Pot. nominal lamp.*	1100 W (Suma lámparas)

Ubicación en el plano y foto





POL. NUEVA CIUDAD

CM-18.C/EUGENIO HERMOSO (GASOLINERA)

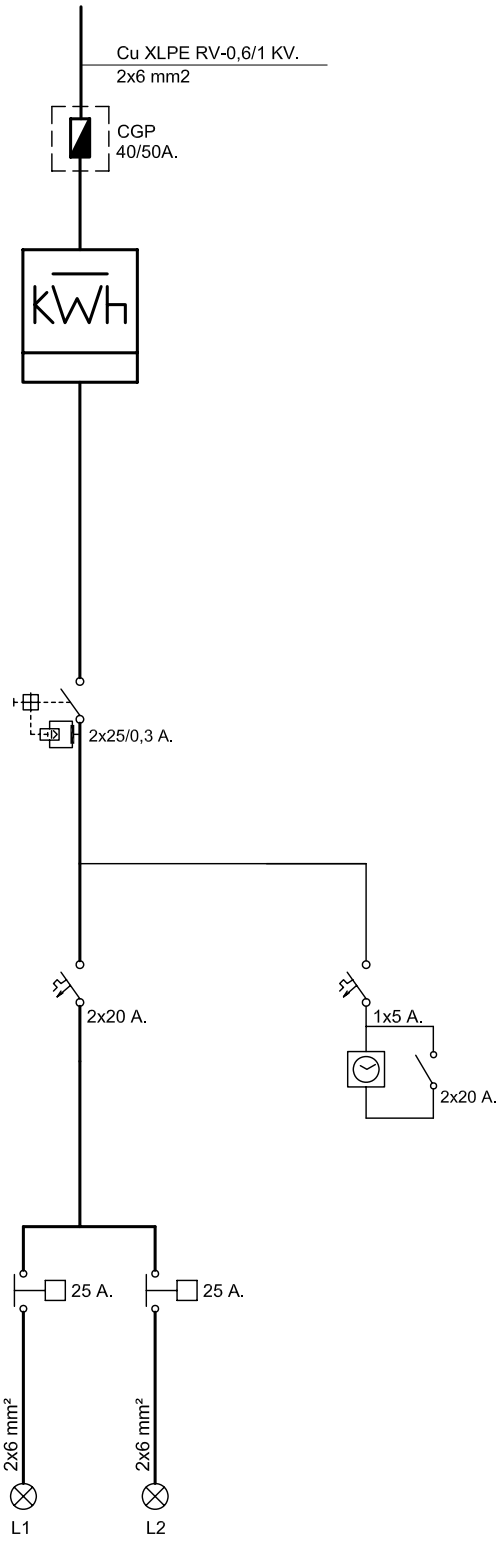

endesa

CONDICIONES PARTICULARES DEL CONTRATO DE SUMINISTRO DE ENERGÍA ELÉCTRICA

DATOS DEL CLIENTE (TITULAR DE LA PÓLIZA DE SUMINISTRO)

Apellidos / Razón social	AYTO DE MERIDA				Nombre		
Tipo de documento (NIF, CIF, CIF Internacional, Pasaporte)		I			Nº	P0608300J	
CNAE	8411	Actividad principal					
Dirección	ESPAÑA	1		Escalera / Piso / Puerta			
Código Postal - Localidad	06800 - MERIDA			Provincia	BADAJOZ		
Teléfono primario	924380100	Teléfono secundario			Teléfono móvil		
Fax		E-mail			Idioma	ESPAÑOL	

DATOS DE CONTACTO (envío de facturas y otras comunicaciones, sólo si son distintos de Datos del Cliente)

Apellidos / Razón social	AYTO DE MERIDA				Nombre		
Dirección				Escalera / Piso / Puerta			
Código Postal - Localidad	MERIDA			Provincia			
Teléfono primario	924380100	Teléfono secundario			Teléfono móvil		
Fax		E-mail			Idioma	ESPAÑOL	

CONDICIONES TÉCNICO – ECONÓMICAS

DATOS DEL PUNTO DE SUMINISTRO

Tipo vía		Vía	ORTEGA MUÑOZ		Nº		Escalera		Piso	
Puerta		Letra		Aclaratorio dirección	PNC					
Localidad	MERIDA		Provincia	BADAJOZ		Código postal	06800			

Código universal del Punto de Suministro	Empresa Distribuidora	Tensión Nominal de suministro	
ES0031101606117001FX0F	ENDESA DISTRIBUCION ELECTRICA SL	230	V
Referencia Catastral	8617137QD2081N0001GA		

TARIFA APLICABLE (Régimen legal aplicable a Tarifa último Recurso)

Tarifa	20DHA	Potencia contratada (kW):	Punta		Llano	3,45	Valle	

PRODUCTO CONTRATADO CON ENDESA ENERGÍA XXI S.L. (UNIPERSONAL)

Producto	TURDH	Alquiler equipo medida	

DATOS DE PAGO (Sólo se indican cuando son diferentes a los que se especifican en Datos del Cliente)

Apellidos / Razón social				Nombre		NIF	
Entidad financiera		Sucursal		DC		Cuenta	

Las presentes Condiciones Particulares, así como las Condiciones Generales que se encuentran al dorso del presente documento, han sido leídas por el Cliente, quién estando conforme con el contenido de las mismas, las suscribe y firma. El cliente declara igualmente que los datos y la información reflejada en el presente documento son completos y veraces, disponiendo en todo caso de capacidad, representación suficiente y/o autorización expresa tanto para contratar como para hacer uso de la citada información, autorizando a Endesa Energía XXI S.L. (Unipersonal) a efectuar las comprobaciones sobre los mismos así como de la existencia de posible deuda por cualquier concepto.

En Madrid

Fecha | Firma Cliente | Endesa Energía XXI S.L. (Unipersonal)



María Teresa González
Directora de Atención al Cliente

Ejemplar para el cliente

Endesa Energía XXI S.L. (Unipersonal) Inscrita en el Regist rcantil de Madrid en el Tomo 15095, Libro 0, Folio 121, Sección 8, Hoja M-2725 I.F. B82846825

AYUNTAMIENTO DE MERIDA

CUADRO DE MANDO C088

Ficha Inventario Cuadro C088

AYUNTAMIENTO DE MERIDA

Datos Generales

Código	088	*Descripción*	POLÍGONO NUEVA CIUDAD
Calle	Parque Alvarez Lencero		

Sistema de Funcionamiento

Disp. Encendido	Astro Nova City	*Protecciones*	5 (4x25)A, 300mA
Disp. Ahorro		*Contador*	Integral
Ahorro		*Núm. Serie Cont.*	07089022050
Pot. Regulador		*Protecciones de salida*	TERMICOS
Fabricante Regulador			

Datos eléctricos

Pot. Nominal	2700 W	*Factor de potencia*	0,96
Intensidad por fase	R4,6 / S3 /T1,4	*Tensión*	Trifásica + neutro (400/230V)

Características del armario

Tipo de armario	INDEFINIDO	*Dimensiones*	1000x750x300 mm
Instalación	Empotrado fabrica ladrill	*Material*	Poliéster
Observaciones	SI TC / NO PTO LUZ		

Datos de Compañía

Nº póliza	010473609401	*Compañía eléctrica*	ENDESA-SEVILLANA
Tarifa		*Nº ET Suministradora*	
Pot. contratada	2300 W	*Cánon alquiler*	

Líneas y puntos de luz

Líneas eléctricas	5	*Puntos luz*	27
Luminarias	27	*Pot. nominal lamp.*	2700 W (Suma lámparas)

Ubicación en el plano y foto

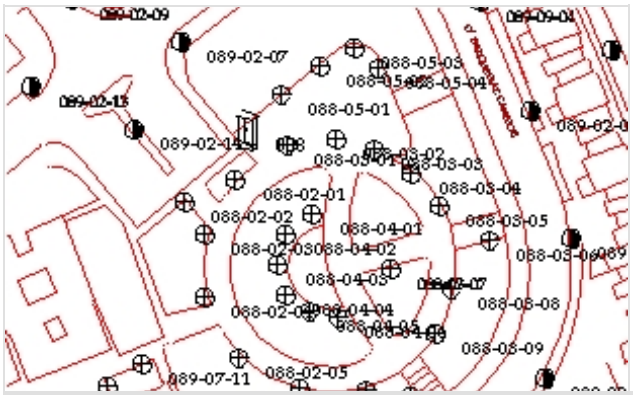



POL. NUEVA CIUDAD CM-19. PARQUE ALVAREZ LENCERO.

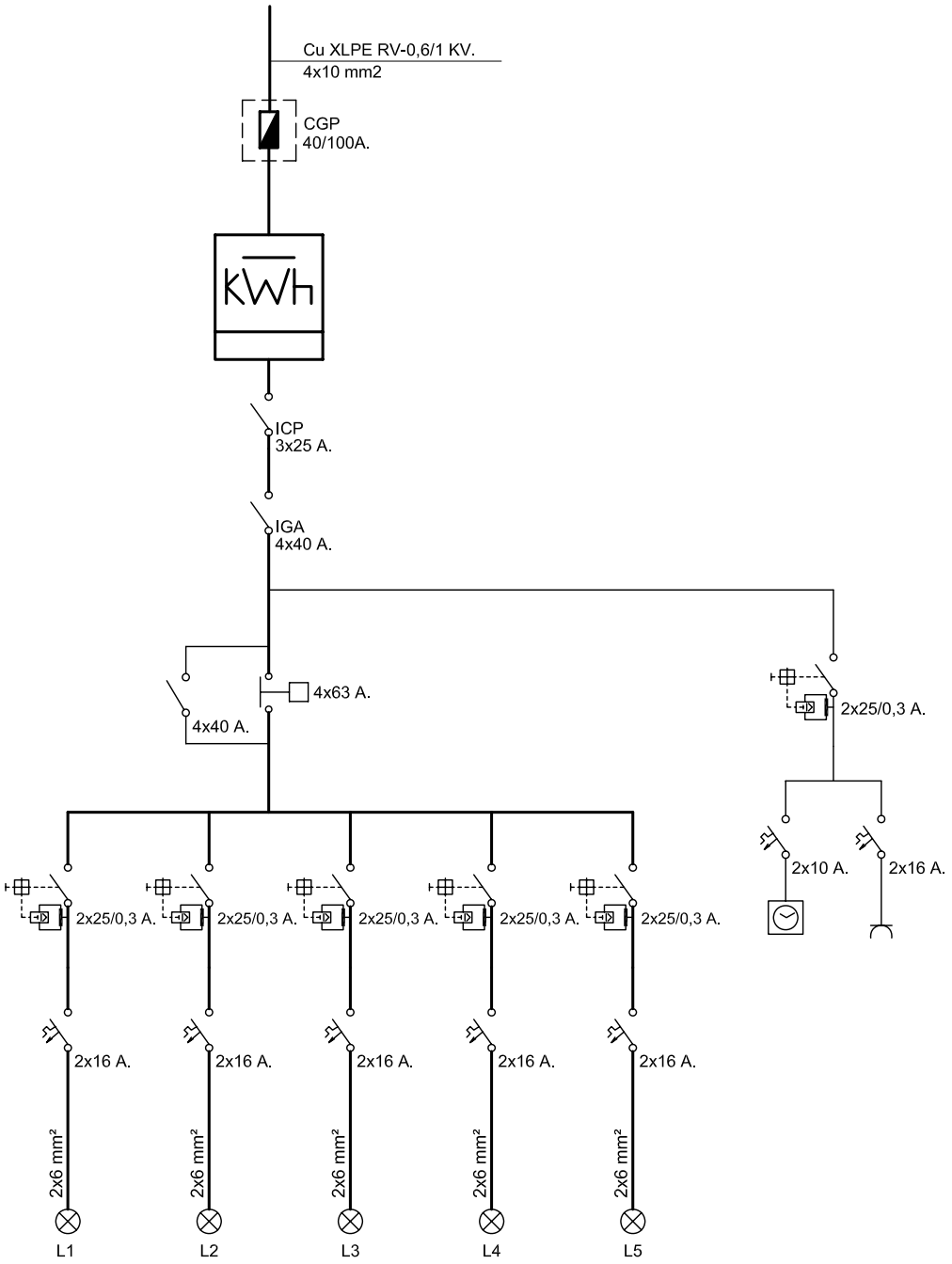

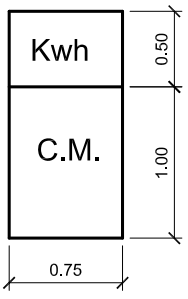

endesa

Referencia contrato: 010473609401

CONDICIONES PARTICULARES DEL CONTRATO DE SUMINISTRO DE ENERGÍA ELÉCTRICA

DATOS DEL CLIENTE (TITULAR DE LA PÓLIZA DE SUMINISTRO)

Apellidos / Razón social	AYTO DE MERIDA				Nombre		
Tipo de documento (NIF, CIF, CIF Internacional, Pasaporte)		I			Nº	P0608300J	
CNAE	8411	Actividad principal					
Dirección	ESPAÑA	1		Escalera / Piso / Puerta			
Código Postal - Localidad	06800 - MERIDA			Provincia	BADAJOZ		
Teléfono primario	924380100	Teléfono secundario			Teléfono móvil		
Fax		E-mail			Idioma	ESPAÑOL	

DATOS DE CONTACTO (envío de facturas y otras comunicaciones, sólo si son distintos de Datos del Cliente)

Apellidos / Razón social	AYTO DE MERIDA				Nombre		
Dirección				Escalera / Piso / Puerta			
Código Postal - Localidad	MERIDA			Provincia			
Teléfono primario	924380100	Teléfono secundario			Teléfono móvil		
Fax		E-mail			Idioma	ESPAÑOL	

CONDICIONES TÉCNICO – ECONÓMICAS

DATOS DEL PUNTO DE SUMINISTRO

Tipo vía	AV	Vía	LUIS ALVAREZ LENCERO		Nº	1	Escalera		Piso	
Puerta		Letra		Aclaratorio dirección						
Localidad	MERIDA		Provincia	BADAJOZ		Código postal	06800			

Código universal del Punto de Suministro	Empresa Distribuidora	Tensión Nominal de suministro	
ES0031101836270001AZ0F	ENDESA DISTRIBUCION ELECTRICA SL	230	V
Referencia Catastral	0153302PD8105C0001YS		

TARIFA APLICABLE (Régimen legal aplicable a Tarifa último Recurso)

Tarifa	20DHA	Potencia contratada (kW):	Punta		Llano	2,3	Valle	

PRODUCTO CONTRATADO CON ENDESA ENERGÍA XXI S.L. (UNIPERSONAL)

Producto	TURDH	Alquiler equipo medida	

DATOS DE PAGO (Sólo se indican cuando son diferentes a los que se especifican en Datos del Cliente)

Apellidos / Razón social					Nombre		NIF	
Entidad financiera		Sucursal		DC		Cuenta		

Las presentes Condiciones Particulares, así como las Condiciones Generales que se encuentran al dorso del presente documento, han sido leídas por el Cliente, quién estando conforme con el contenido de las mismas, las suscribe y firma. El cliente declara igualmente que los datos y la información reflejada en el presente documento son completos y veraces, disponiendo en todo caso de capacidad, representación suficiente y/o autorización expresa tanto para contratar como para hacer uso de la citada información, autorizando a Endesa Energía XXI S.L. (Unipersonal) a efectuar las comprobaciones sobre los mismos así como de la existencia de posible deuda por cualquier concepto.

En Madrid

Fecha

Firma Cliente

Endesa Energía XXI S.L. (Unipersonal)

María Teresa González
Directora de Atención al Cliente

Ejemplar para el cliente

Endesa Energía XXI S.L. (Unipersonal) inscrita en el Registro Mercantil de Madrid en el Tomo 16095, Libro 0, Folio 121, Sección 8, Hoja M-272S, F. B82846825

CUADRO DE MANDO C089

Ficha Inventario Cuadro C089

AYUNTAMIENTO DE MERIDA

Datos Generales

Código	089	*Descripción*	POLÍGONO NUEVA CIUDAD
Calle	Bellavista		

Sistema de Funcionamiento

Disp. Encendido	Fotocélula	*Protecciones*	3 (4x40) A, 300mA
Disp. Ahorro		*Contador*	Integral
Ahorro		*Núm. Serie Cont.*	0686902792
Pot. Regulador		*Protecciones de salida*	TERMICOS
Fabricante Regulador			

Datos eléctricos

Pot. Nominal	39400 W	*Factor de potencia*	0,92
Intensidad por fase	R54 /S54,2 /T49,2	*Tensión*	Trifásica + neutro (400/230V)

Características del armario

Tipo de armario	INDEFINIDO	*Dimensiones*	1100x1100x400 mm
Instalación	Sobre zócalo	*Material*	Acero galvanizado
Observaciones	NO TC / NO PTO LUZ		

Datos de Compañía

Nº póliza	010473520551	*Compañía eléctrica*	ENDESA-SEVILLANA
Tarifa		*Nº ET Suministradora*	
Pot. contratada	41420 W	*Cánon alquiler*	

Líneas y puntos de luz

Líneas eléctricas	9	*Puntos luz*	166
Luminarias	183	*Pot. nominal lamp.*	39400 W (Suma lámparas)

Ubicación en el plano y foto





POL. NUEVA CIUDAD

CM-20 C/BELLAVISTA

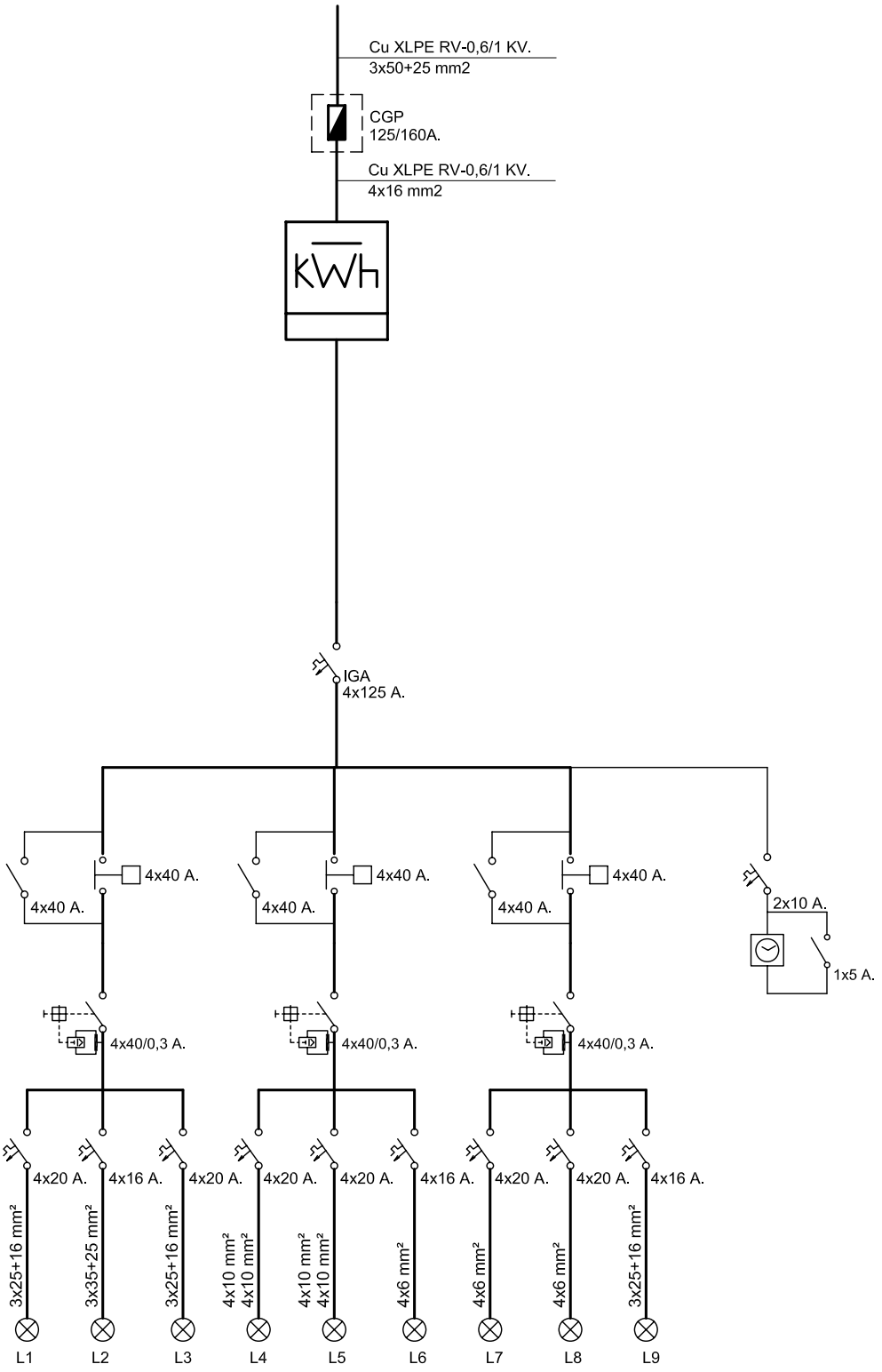

Referencia contrato: 010473520551

endesa

CONDICIONES PARTICULARES DEL CONTRATO DE SUMINISTRO DE ENERGÍA ELÉCTRICA

DATOS DEL CLIENTE (TITULAR DE LA PÓLIZA DE SUMINISTRO)

Apellidos / Razón social	AYTO DE MERIDA				Nombre		
Tipo de documento (NIF, CIF, CIF Internacional, Pasaporte)			I		Nº	P0608300J	
CNAE	8411	Actividad principal					
Dirección	ESPAÑA	1		Escalera / Piso / Puerta			
Código Postal - Localidad	06800 - MERIDA			Provincia	BADAJOZ		
Teléfono primario	924380100	Teléfono secundario			Teléfono móvil		
Fax		E-mail			Idioma	ESPAÑOL	

DATOS DE CONTACTO (envío de facturas y otras comunicaciones, sólo si son distintos de Datos del Cliente)

Apellidos / Razón social	AYTO DE MERIDA		Nombre		
Dirección			Escalera / Piso / Puerta		
Código Postal - Localidad	MERIDA		Provincia		
Teléfono primario	924380100	Teléfono secundario		Teléfono móvil	
Fax		E-mail		Idioma	ESPAÑOL

CONDICIONES TÉCNICO – ECONÓMICAS

DATOS DEL PUNTO DE SUMINISTRO

Tipo vía		Vía	BELLAVISTA		Nº		Escalera		Piso	
Puerta		Letra		Aclaratorio dirección						
Localidad	MERIDA		Provincia	BADAJOZ		Código postal	06800			

Código universal del Punto de Suministro	Empresa Distribuidora	Tensión Nominal de suministro	
ES0031101605676001SN0F	ENDESA DISTRIBUCION ELECTRICA SL	400	V
Referencia Catastral			

TARIFA APLICABLE (Régimen legal aplicable a Tarifa último Recurso)

Tarifa	3.0A	Potencia contratada (kW):	Punta	41,42	Llano	41,42	Valle	41,42

PRODUCTO CONTRATADO CON ENDESA ENERGÍA XXI S.L. (UNIPERSONAL)

Producto	3.0.2	Alquiler equipo medida	

DATOS DE PAGO (Sólo se indican cuando son diferentes a los que se especifican en Datos del Cliente)

Apellidos / Razón social					Nombre			NIF	
Entidad financiera		Sucursal		DC		Cuenta			

Las presentes Condiciones Particulares, así como las Condiciones Generales que se encuentran al dorso del presente documento, han sido leídas por el Cliente, quién estando conforme con el contenido de las mismas, las suscribe y firma. El cliente declara igualmente que los datos y la información reflejada en el presente documento son completos y veraces, disponiendo en todo caso de capacidad, representación suficiente y/o autorización expresa tanto para contratar como para hacer uso de la citada información, autorizando a Endesa Energía XXI S.L. (Unipersonal) a efectuar las comprobaciones sobre los mismos así como de la existencia de posible deuda por cualquier concepto.

En Madrid

Fecha

Firma Cliente

Endesa Energía XXI S.L. (Unipersonal)

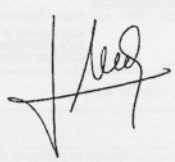

María Teresa González
Directora de Atención al Cliente

Ejemplar para el cliente

Endesa Energía XXI S.L. (Unipersonal) Inscrita en el Regist rcantil de Madrid en el Tomo 16095, Libro 0, Folio 121, Sección 8, Hoja M-272 I.F. B82846825

CUADRO DE MANDO C090

Ficha Inventario Cuadro C090

AYUNTAMIENTO DE MERIDA

Datos Generales

Código	090	*Descripción*	POLÍGONO NUEVA CIUDAD
Calle	Ronda del Descubrimiento		

Sistema de Funcionamiento

Disp. Encendido	Astro Nova	*Protecciones*	3 (4x40) A, 300mA
Disp. Ahorro	Regulador de tensión	*Contador*	Integral
Ahorro	0 %	*Núm. Serie Cont.*	073313803
Pot. Regulador	22 KVA	*Protecciones de salida*	TERMICOS
Fabricante Regulador	INGEQUR LUMITER BASI		

Datos eléctricos

Pot. Nominal	12970 W	*Factor de potencia*	0,89
Intensidad por fase	R21,2 /S34,4 /T38,6	*Tensión*	Trifásica + neutro (400/230V)

Características del armario

Tipo de armario	INDEFINIDO	*Dimensiones*	750x1000x300 mm
Instalación	Empotrado fabrica ladrill	*Material*	Poliéster
Observaciones	SI TC / NO PTO LUZ		

Datos de Compañía

Nº póliza	010473585389	*Compañía eléctrica*	ENDESA-SEVILLANA
Tarifa		*Nº ET Suministradora*	
Pot. contratada	24249 W	*Cánon alquiler*	

Líneas y puntos de luz

Líneas eléctricas	6	*Puntos luz*	82
Luminarias	82	*Pot. nominal lamp.*	12970 W (Suma lámparas)

Ubicación en el plano y foto

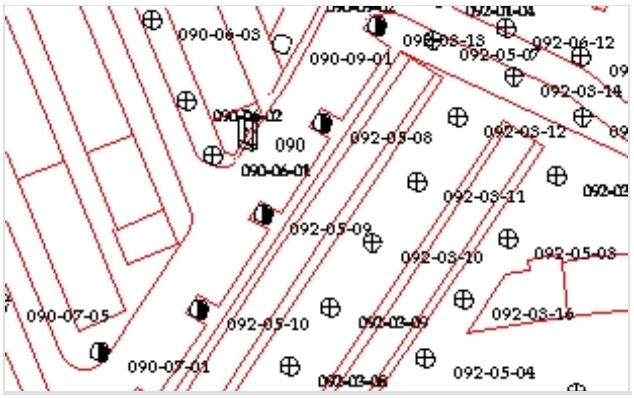



POL. NUEVA CIUDAD

CM-21. C/ RONDA DEL DESCUBRIMIENTO
CM-22. PARQUE AVDA. DE ALANGE.

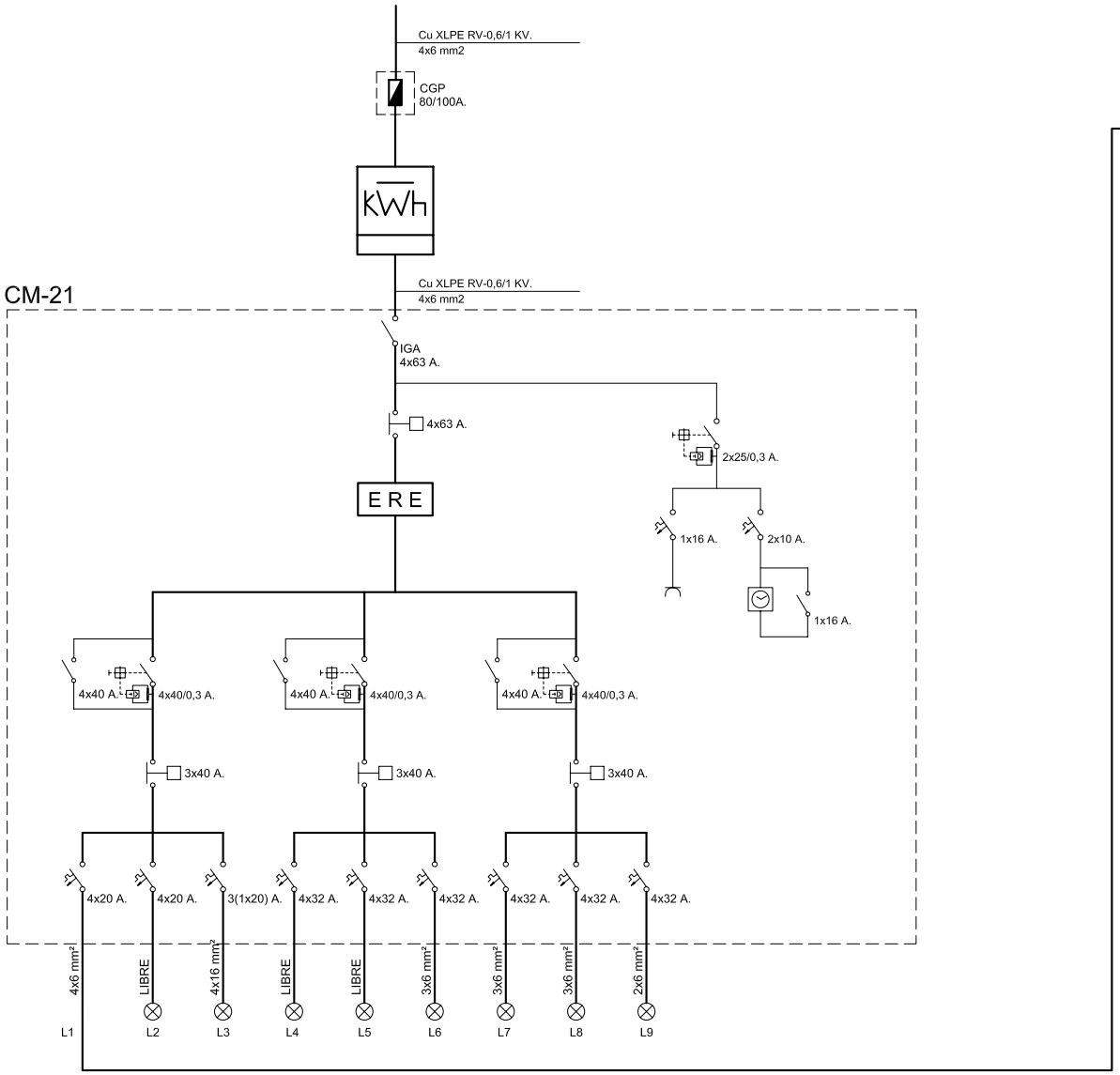

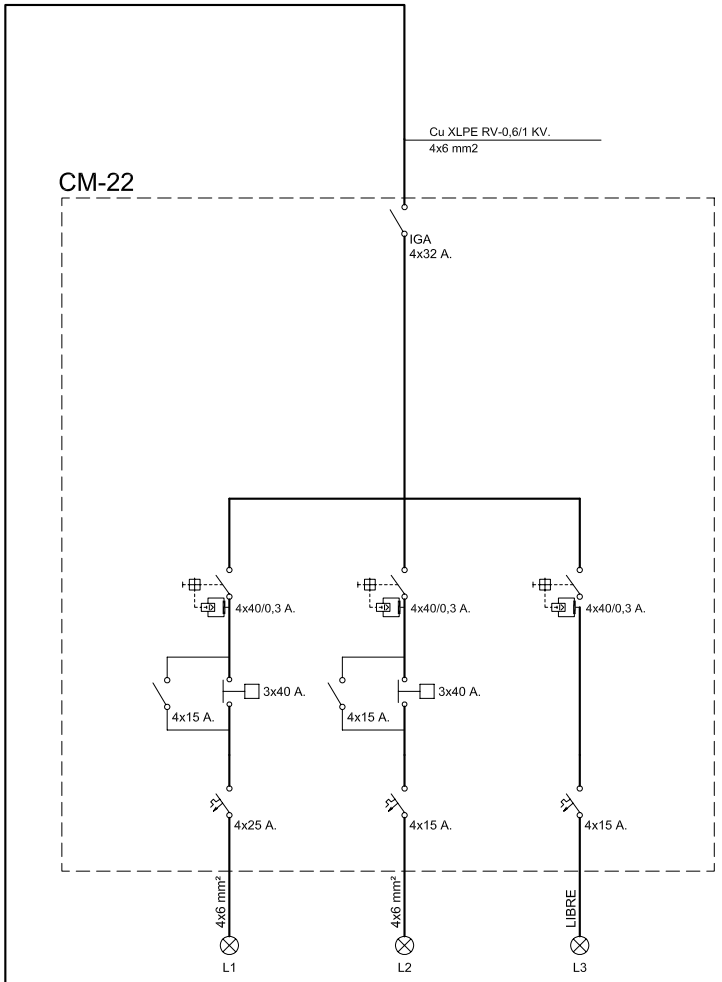

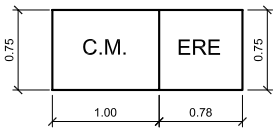

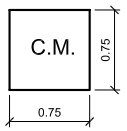

endesa

Referencia contrato: 010473585389

CONDICIONES PARTICULARES DEL CONTRATO DE SUMINISTRO DE ENERGÍA ELÉCTRICA

DATOS DEL CLIENTE (TITULAR DE LA PÓLIZA DE SUMINISTRO)

Apellidos / Razón social	AYTO DE MERIDA			Nombre	
Tipo de documento (NIF, CIF, CIF Internacional, Pasaporte)	I			Nº	P0608300J
CNAE	8411	Actividad principal			
Dirección	ESPAÑA 1		Escalera / Piso / Puerta		
Código Postal - Localidad	06800 - MERIDA		Provincia	BADAJOZ	
Teléfono primario	924380100	Teléfono secundario		Teléfono móvil	
Fax		E-mail		Idioma	ESPAÑOL

DATOS DE CONTACTO (envío de facturas y otras comunicaciones, sólo si son distintos de Datos del Cliente)

Apellidos / Razón social	AYTO DE MERIDA			Nombre	
Dirección			Escalera / Piso / Puerta		
Código Postal - Localidad	MERIDA		Provincia		
Teléfono primario	924380100	Teléfono secundario		Teléfono móvil	
Fax		E-mail		Idioma	ESPAÑOL

CONDICIONES TÉCNICO – ECONÓMICAS

DATOS DEL PUNTO DE SUMINISTRO

Tipo vía	PS	Vía	ROSALES	Nº		Escalera		Piso	
Puerta		Letra		Aclaratorio dirección	S/N				
Localidad	MERIDA	Provincia	BADAJOZ	Código postal	06800				

Código universal del Punto de Suministro	Empresa Distribuidora	Tensión Nominal de suministro	
ES0031101606157001KJ0F	ENDESA DISTRIBUCION ELECTRICA SL	400	V
Referencia Catastral	8617137QD2081N0001GA		

TARIFA APLICABLE (Régimen legal aplicable a Tarifa último Recurso)

Tarifa	3.0A	Potencia contratada (kW):	Punta	24,249	Llano	24,249	Valle	24,249

PRODUCTO CONTRATADO CON ENDESA ENERGÍA XXI S.L. (UNIPERSONAL)

Producto	3.0.2	Alquiler equipo medida	

DATOS DE PAGO (Sólo se indican cuando son diferentes a los que se especifican en Datos del Cliente)

Apellidos / Razón social				Nombre		NIF	
Entidad financiera		Sucursal		DC		Cuenta	

Las presentes Condiciones Particulares, así como las Condiciones Generales que se encuentran al dorso del presente documento, han sido leídas por el Cliente, quién estando conforme con el contenido de las mismas, las suscribe y firma. El cliente declara igualmente que los datos y la información reflejada en el presente documento son completos y veraces, disponiendo en todo caso de capacidad, representación suficiente y/o autorización expresa tanto para contratar como para hacer uso de la citada información, autorizando a Endesa Energía XXI S.L. (Unipersonal) a efectuar las comprobaciones sobre los mismos así como de la existencia de posible deuda por cualquier concepto.

En Madrid

Fecha | Firma Cliente | Endesa Energía XXI S.L. (Unipersonal)

María Teresa González
Directora de Atención al Cliente

Ejemplar para el cliente

Endesa Energía XXI S.L. (Unipersonal) Inscrita en el Registro Mercantil de Madrid en el Tomo 16095, Libro 0, Folio 121, Sección 8, Hoja M-2725 F. B82846825

CUADRO DE MANDO C091

Ficha Inventario Cuadro C091

AYUNTAMIENTO DE MERIDA

Datos Generales

Código	091	*Descripción*	POLÍGONO NUEVA CIUDAD
Calle	Guillermo Marconi		

Sistema de Funcionamiento

Disp. Encendido	Fotocélula	*Protecciones*	3 (4x40) A, 300mA
Disp. Ahorro	Regulador de tensión	*Contador*	Integral
Ahorro	0 %	*Núm. Serie Cont.*	073313803
Pot. Regulador	22 KVA	*Protecciones de salida*	TERMICOS
Fabricante Regulador	INGEQUR LUMITER BASI		

Datos eléctricos

Pot. Nominal	2700 W	*Factor de potencia*	0,89
Intensidad por fase	R21,2 /S34,4 /T38,6	*Tensión*	Trifásica + neutro (400/230V)

Características del armario

Tipo de armario	INDEFINIDO	*Dimensiones*	750x750x300 mm
Instalación	Sobre zócalo	*Material*	Poliéster
Observaciones	NO TC / NO PTO LUZ		

Datos de Compañía

Nº póliza	010473585389	*Compañía eléctrica*	ENDESA-SEVILLANA
Tarifa		*Nº ET Suministradora*	
Pot. contratada	24249 W	*Cánon alquiler*	

Líneas y puntos de luz

Líneas eléctricas	2	*Puntos luz*	27
Luminarias	27	*Pot. nominal lamp.*	2700 W (Suma lámparas)

Ubicación en el plano y foto

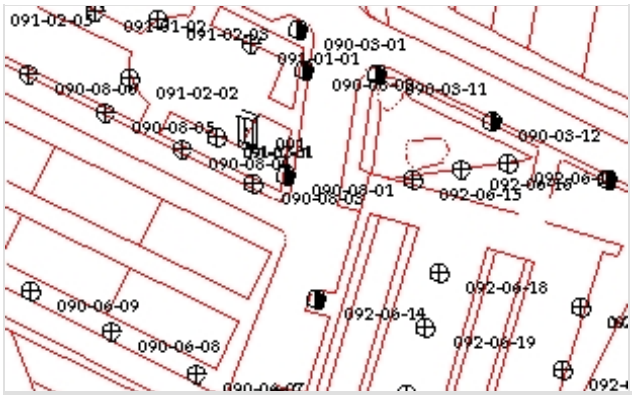



POL. NUEVA CIUDAD

CM-21. C/ RONDA DEL DESCUBRIMIENTO
CM-22. PARQUE AVDA. DE ALANGE.

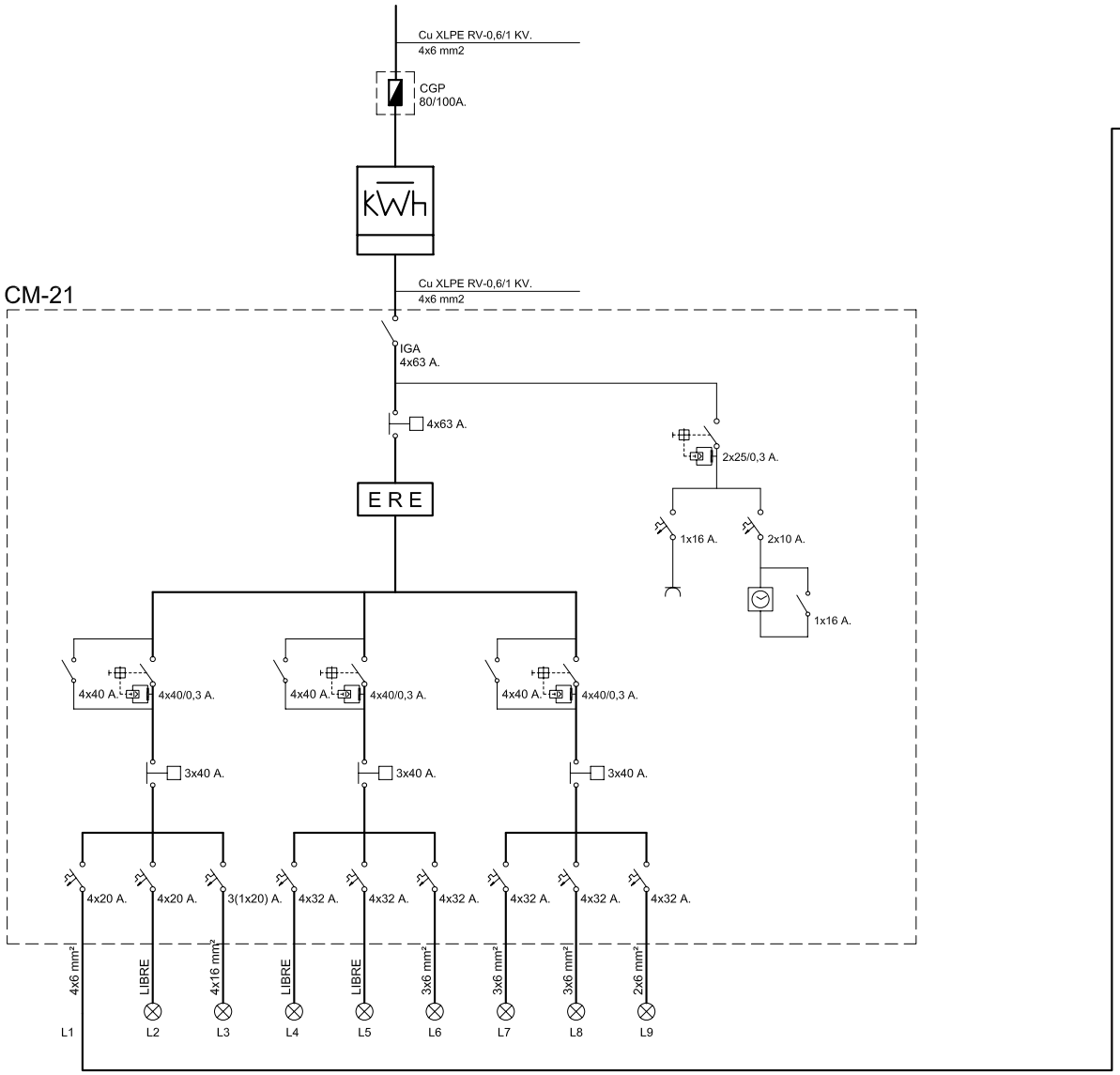

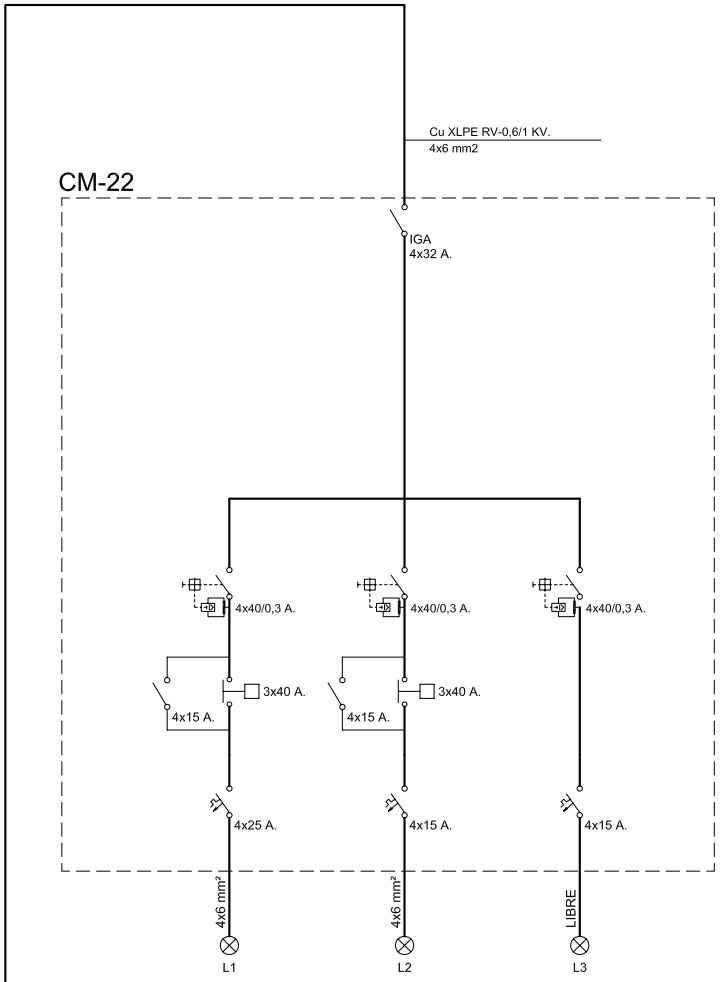

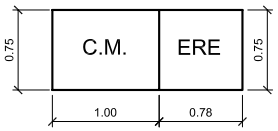

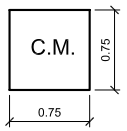

endesa

Referencia contrato: 010473585389

CONDICIONES PARTICULARES DEL CONTRATO DE SUMINISTRO DE ENERGÍA ELÉCTRICA

DATOS DEL CLIENTE (TITULAR DE LA PÓLIZA DE SUMINISTRO)

Apellidos / Razón social	AYTO DE MERIDA			Nombre	
Tipo de documento (NIF, CIF, CIF Internacional, Pasaporte)	I			Nº	P0608300J
CNAE	8411	Actividad principal			
Dirección	ESPAÑA 1		Escalera / Piso / Puerta		
Código Postal - Localidad	06800 - MERIDA		Provincia	BADAJOZ	
Teléfono primario	924380100	Teléfono secundario		Teléfono móvil	
Fax		E-mail		Idioma	ESPAÑOL

DATOS DE CONTACTO (envío de facturas y otras comunicaciones, sólo si son distintos de Datos del Cliente)

Apellidos / Razón social	AYTO DE MERIDA			Nombre	
Dirección			Escalera / Piso / Puerta		
Código Postal - Localidad	MERIDA		Provincia		
Teléfono primario	924380100	Teléfono secundario		Teléfono móvil	
Fax		E-mail		Idioma	ESPAÑOL

CONDICIONES TÉCNICO – ECONÓMICAS

DATOS DEL PUNTO DE SUMINISTRO

Tipo vía	PS	Vía	ROSALES	Nº		Escalera		Piso	
Puerta		Letra		Aclaratorio dirección	S/N				
Localidad	MERIDA	Provincia	BADAJOZ	Código postal	06800				

Código universal del Punto de Suministro	Empresa Distribuidora	Tensión Nominal de suministro	
ES0031101606157001KJ0F	ENDESA DISTRIBUCION ELECTRICA SL	400	V
Referencia Catastral	8617137QD2081N0001GA		

TARIFA APLICABLE (Régimen legal aplicable a Tarifa último Recurso)

Tarifa	3.0A	Potencia contratada (kW):	Punta	24,249	Llano	24,249	Valle	24,249

PRODUCTO CONTRATADO CON ENDESA ENERGÍA XXI S.L. (UNIPERSONAL)

Producto	3.0.2	Alquiler equipo medida	

DATOS DE PAGO (Sólo se indican cuando son diferentes a los que se especifican en Datos del Cliente)

Apellidos / Razón social				Nombre		NIF	
Entidad financiera		Sucursal		DC		Cuenta	

Las presentes Condiciones Particulares, así como las Condiciones Generales que se encuentran al dorso del presente documento, han sido leídas por el Cliente, quién estando conforme con el contenido de las mismas, las suscribe y firma. El cliente declara igualmente que los datos y la información reflejada en el presente documento son completos y veraces, disponiendo en todo caso de capacidad, representación suficiente y/o autorización expresa tanto para contratar como para hacer uso de la citada información, autorizando a Endesa Energía XXI S.L. (Unipersonal) a efectuar las comprobaciones sobre los mismos así como de la existencia de posible deuda por cualquier concepto.

En Madrid

Fecha | Firma Cliente | Endesa Energía XXI S.L. (Unipersonal)

María Teresa González
Directora de Atención al Cliente

Ejemplar para el cliente

Endesa Energía XXI S.L. (Unipersonal) Inscrita en el Registro Mercantil de Madrid en el Tomo 16095, Libro 0, Folio 121, Sección 8, Hoja M-2725 F. B82846825

AYUNTAMIENTO DE MERIDA

CUADRO DE MANDO C092

Ficha Inventario Cuadro C092

AYUNTAMIENTO DE MERIDA

Datos Generales

Código	092	*Descripción*	PERI CRUZCAMPO
Calle	Juan de Mendoza		

Sistema de Funcionamiento

Disp. Encendido	Astro Nova City	*Protecciones*	6 (4x25)A, 300mA
Disp. Ahorro		*Contador*	Integral
Ahorro		*Núm. Serie Cont.*	2111404
Pot. Regulador		*Protecciones de salida*	TERMICOS
Fabricante Regulador			

Datos eléctricos

Pot. Nominal	10250 W	*Factor de potencia*	0,93
Intensidad por fase	R12,8 /S15,2 /T18,6	*Tensión*	Trifásica + neutro (400/230V)

Características del armario

Tipo de armario	INDEFINIDO	*Dimensiones*	1880x820x300 mm
Instalación	Empotrado fabrica ladrill	*Material*	Acero galvanizado
Observaciones	SI TC / NO PTO LUZ		

Datos de Compañía

Nº póliza	010473605425	*Compañía eléctrica*	ENDESA - SEVILLANA
Tarifa		*Nº ET Suministradora*	
Pot. contratada	20785	*Cánon alquiler*	

Líneas y puntos de luz

Líneas eléctricas	6	*Puntos luz*	92
Luminarias	92	*Pot. nominal lamp.*	10250 W (Suma lámparas)

Ubicación en el plano y foto

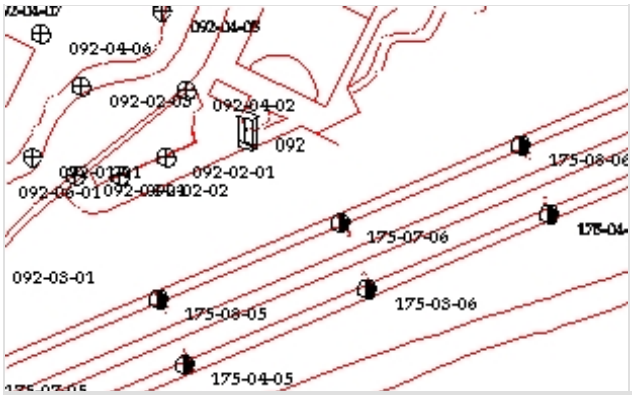



POL. NUEVA CIUDAD

CM-23 PERI CRUZCAMPO

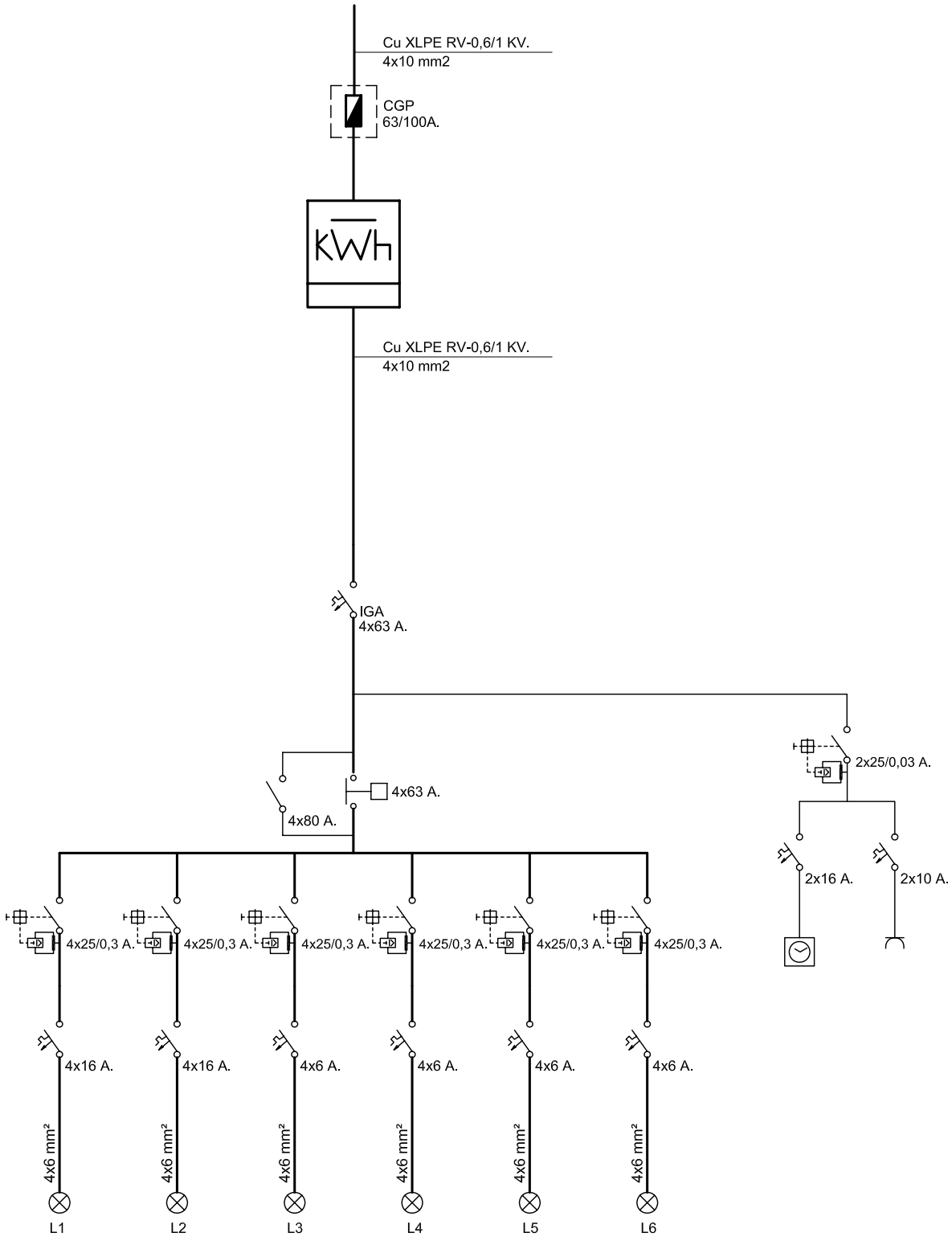

endesa

Referencia contrato: 010473605425

CONDICIONES PARTICULARES DEL CONTRATO DE SUMINISTRO DE ENERGÍA ELÉCTRICA

DATOS DEL CLIENTE (TITULAR DE LA PÓLIZA DE SUMINISTRO)

Apellidos / Razón social	AYTO DE MERIDA			Nombre	
Tipo de documento (NIF, CIF, CIF Internacional, Pasaporte)		I		Nº	P0608300J
CNAE	8411	Actividad principal			
Dirección	ESPAÑA	1	Escalera / Piso / Puerta		
Código Postal - Localidad	06800 - MERIDA		Provincia	BADAJOZ	
Teléfono primario	924380100	Teléfono secundario		Teléfono móvil	
Fax		E-mail		Idioma	ESPAÑOL

DATOS DE CONTACTO (envío de facturas y otras comunicaciones, sólo si son distintos de Datos del Cliente)

Apellidos / Razón social	AYTO DE MERIDA			Nombre	
Dirección			Escalera / Piso / Puerta		
Código Postal - Localidad	MERIDA		Provincia		
Teléfono primario	924380100	Teléfono secundario		Teléfono móvil	
Fax		E-mail		Idioma	ESPAÑOL

CONDICIONES TÉCNICO – ECONÓMICAS

DATOS DEL PUNTO DE SUMINISTRO

Tipo vía	AV	Vía	ALANGE, DE		Nº		Escalera		Piso	
Puerta		Letra		Aclaratorio dirección	S/N					
Localidad	MERIDA		Provincia	BADAJOZ		Código postal	06800			

Código universal del Punto de Suministro	Empresa Distribuidora	Tensión Nominal de suministro	
ES0031101825328001LB0F	ENDESA DISTRIBUCION ELECTRICA SL	400	V
Referencia Catastral			

TARIFA APLICABLE (Régimen legal aplicable a Tarifa último Recurso)

Tarifa	3.0A	Potencia contratada (kW):	Punta	20,785	Llano	20,785	Valle	20,785

PRODUCTO CONTRATADO CON ENDESA ENERGÍA XXI S.L. (UNIPERSONAL)

Producto	3.0.2	Alquiler equipo medida	

DATOS DE PAGO (Sólo se indican cuando son diferentes a los que se especifican en Datos del Cliente)

Apellidos / Razón social				Nombre			NIF	
Entidad financiera		Sucursal		DC		Cuenta		

Las presentes Condiciones Particulares, así como las Condiciones Generales que se encuentran al dorso del presente documento, han sido leídas por el Cliente, quién estando conforme con el contenido de las mismas, las suscribe y firma. El cliente declara igualmente que los datos y la información reflejada en el presente documento son completos y veraces, disponiendo en todo caso de capacidad, representación suficiente y/o autorización expresa tanto para contratar como para hacer uso de la citada información, autorizando a Endesa Energía XXI S.L. (Unipersonal) a efectuar las comprobaciones sobre los mismos así como de la existencia de posible deuda por cualquier concepto.

En Madrid

Fecha

Firma Cliente

Endesa Energía XXI S.L. (Unipersonal)

María Teresa González
Directora de Atención al Cliente

Ejemplar para el cliente

Endesa Energía XXI S.L. (Unipersonal) Inscrita en el Registr antil de Madrid en el Tomo 16095, Libro 0, Folio 121, Sección 8, Hoja M-272581 F. B82846825

CUADRO DE MANDO C093

Ficha Inventario Cuadro C093

AYUNTAMIENTO DE MERIDA

Datos Generales

Código	093	*Descripción*	POLÍGONO NUEVA CIUDAD
Calle	Avda. de la Libertad		

Sistema de Funcionamiento

Disp. Encendido	Astro Nova	*Protecciones*	2 (4x40)A, 300mA
Disp. Ahorro	Regulador de tensión	*Contador*	Integral
Ahorro	12 %	*Núm. Serie Cont.*	073313801
Pot. Regulador	15 KVA	*Protecciones de salida*	TERMICOS
Fabricante Regulador	INGEQUR LUMITER BASI		

Datos eléctricos

Pot. Nominal	7100 W	*Factor de potencia*	0,76
Intensidad por fase	R24,6 /S9,4 /T16,4	*Tensión*	Trifásica + neutro (400/230V)

Características del armario

Tipo de armario	INDEFINIDO	*Dimensiones*	600x400x140 mm
Instalación	Adosado a CT	*Material*	Acero galvanizado
Observaciones	NO TC / NO PTO LUZ		

Datos de Compañía

Nº póliza	010473567608	*Compañía eléctrica*	ENDESA-SEVILLANA
Tarifa		*Nº ET Suministradora*	
Pot. contratada	34641	*Cánon alquiler*	

Líneas y puntos de luz

Líneas eléctricas	2	*Puntos luz*	30
Luminarias	30	*Pot. nominal lamp.*	7100 W (Suma lámparas)

Ubicación en el plano y foto

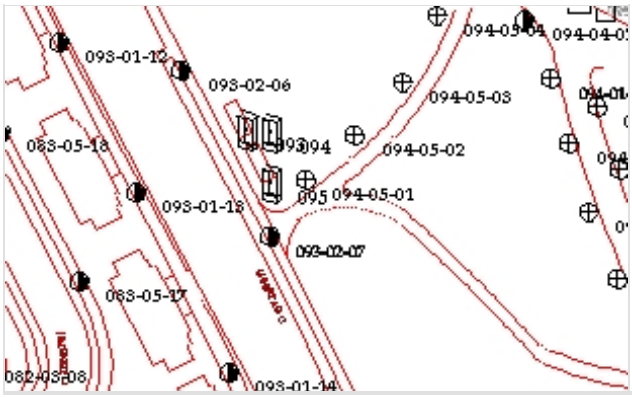



POL. NUEVA CIUDAD

CM-24 Y 25. AVDA. DE LA LIBERTAD
PARQUE DE LAS 7 SILLAS

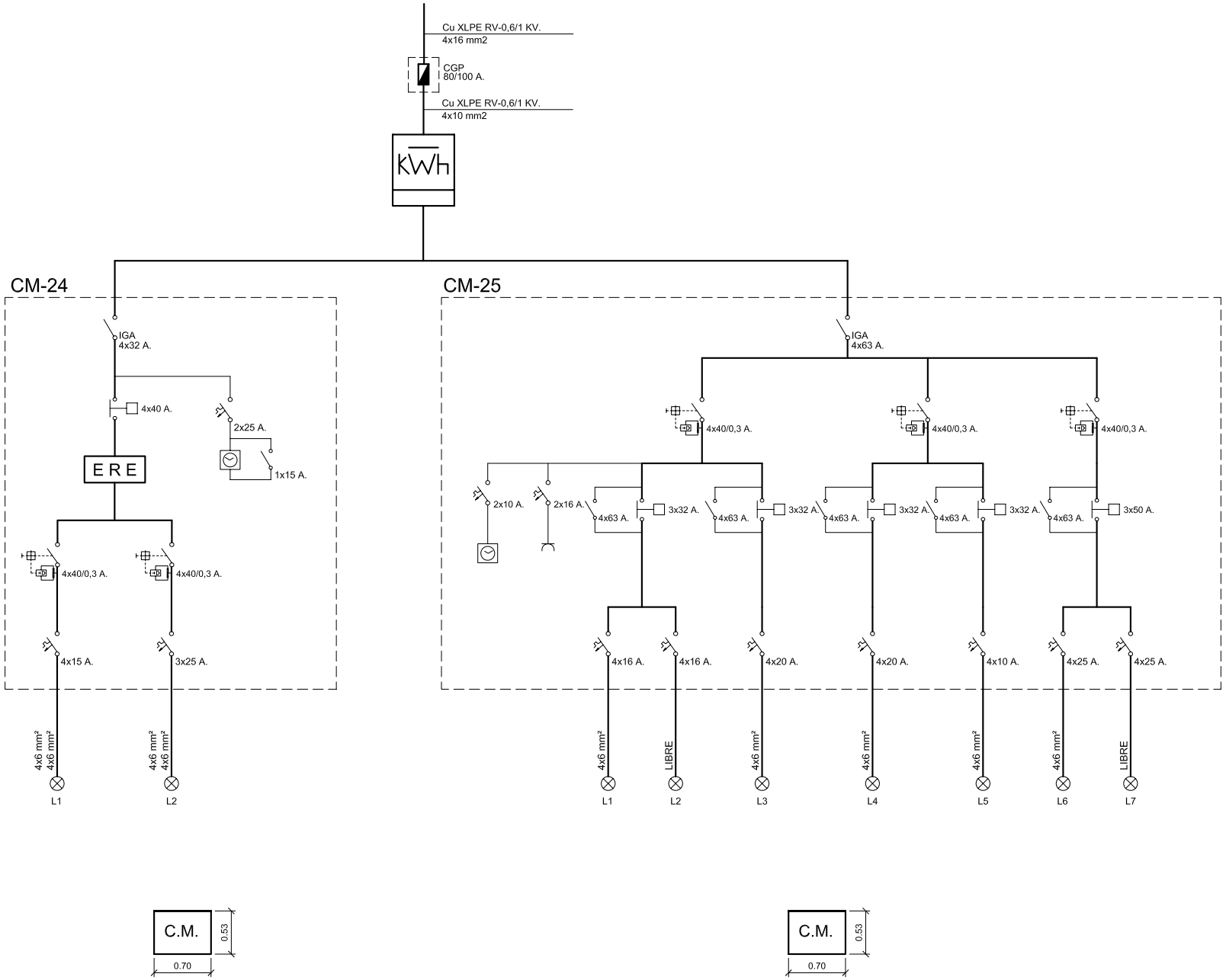

endesa

Referencia contrato: 010473567608

CONDICIONES PARTICULARES DEL CONTRATO DE SUMINISTRO DE ENERGÍA ELÉCTRICA

DATOS DEL CLIENTE (TITULAR DE LA PÓLIZA DE SUMINISTRO)

Apellidos / Razón social	AYTO DE MERIDA			Nombre	
Tipo de documento (NIF, CIF, CIF Internacional, Pasaporte)		I		Nº	P0608300J
CNAE	8411	Actividad principal			
Dirección	ESPAÑA	1	Escalera / Piso / Puerta		
Código Postal - Localidad	06800 - MERIDA		Provincia	BADAJOZ	
Teléfono primario	924380100	Teléfono secundario		Teléfono móvil	
Fax		E-mail		Idioma	ESPAÑOL

DATOS DE CONTACTO (envío de facturas y otras comunicaciones, sólo si son distintos de Datos del Cliente)

Apellidos / Razón social	AYTO DE MERIDA			Nombre	
Dirección			Escalera / Piso / Puerta		
Código Postal - Localidad	MERIDA		Provincia		
Teléfono primario	924380100	Teléfono secundario		Teléfono móvil	
Fax		E-mail		Idioma	ESPAÑOL

CONDICIONES TÉCNICO – ECONÓMICAS

DATOS DEL PUNTO DE SUMINISTRO

Tipo vía	AV	Vía	LIBERTAD, LA		Nº		Escalera		Piso	
Puerta		Letra		Aclaratorio dirección						
Localidad	MERIDA		Provincia	BADAJOZ		Código postal	06800			

Código universal del Punto de Suministro	Empresa Distribuidora	Tensión Nominal de suministro	
ES0031101606032002ZL0F	ENDESA DISTRIBUCION ELECTRICA SL	400	V
Referencia Catastral	8617137QD2081N0001GA		

TARIFA APLICABLE (Régimen legal aplicable a Tarifa último Recurso)

Tarifa	3.0A	Potencia contratada (kW):	Punta	34,641	Llano	34,641	Valle	34,641

PRODUCTO CONTRATADO CON ENDESA ENERGÍA XXI S.L. (UNIPERSONAL)

Producto	3.0.2	Alquiler equipo medida	

DATOS DE PAGO (Sólo se indican cuando son diferentes a los que se especifican en Datos del Cliente)

Apellidos / Razón social				Nombre		NIF	
Entidad financiera		Sucursal		DC		Cuenta	

Las presentes Condiciones Particulares, así como las Condiciones Generales que se encuentran al dorso del presente documento, han sido leídas por el Cliente, quién estando conforme con el contenido de las mismas, las suscribe y firma. El cliente declara igualmente que los datos y la información reflejada en el presente documento son completos y veraces, disponiendo en todo caso de capacidad, representación suficiente y/o autorización expresa tanto para contratar como para hacer uso de la citada información, autorizando a Endesa Energía XXI S.L. (Unipersonal) a efectuar las comprobaciones sobre los mismos así como de la existencia de posible deuda por cualquier concepto.

En Madrid

Fecha

Firma Cliente

Endesa Energía XXI S.L. (Unipersonal)

María Teresa González
Directora de Atención al Cliente

Ejemplar para el cliente

Endesa Energía XXI S.L. (Unipersonal) Inscrita en el Registro Mercantil de Madrid en el Tomo 16095, Libro 0, Folio 121, Sección 8, Hoja M-272S F. 88284825

CUADRO DE MANDO C094

Ficha Inventario Cuadro C094

AYUNTAMIENTO DE MERIDA

Datos Generales

Código	094	*Descripción*	POLÍGONO NUEVA CIUDAD
Calle	Avda. de la Libertad		

Sistema de Funcionamiento

Disp. Encendido	Astro Nova	*Protecciones*	3 (4x40) A, 300mA
Disp. Ahorro	Ninguno	*Contador*	Integral
Ahorro		*Núm. Serie Cont.*	073313801
Pot. Regulador	0 KVA	*Protecciones de salida*	TERMICOS
Fabricante Regulador			

Datos eléctricos

Pot. Nominal	6900 W	*Factor de potencia*	0,76
Intensidad por fase	R24,6 /S9,4 /T16,4	*Tensión*	Trifásica + neutro (400/230V)

Características del armario

Tipo de armario	INDEFINIDO	*Dimensiones*	530x700x140 mm
Instalación	Adosado a CT	*Material*	Poliéster
Observaciones	SI TC / NO PTO LUZ		

Datos de Compañía

Nº póliza	010473567608	*Compañía eléctrica*	ENDESA-SEVILLANA
Tarifa		*Nº ET Suministradora*	
Pot. contratada	34641	*Cánon alquiler*	

Líneas y puntos de luz

Líneas eléctricas	5	*Puntos luz*	51
Luminarias	57	*Pot. nominal lamp.*	6900 W (Suma lámparas)

Ubicación en el plano y foto

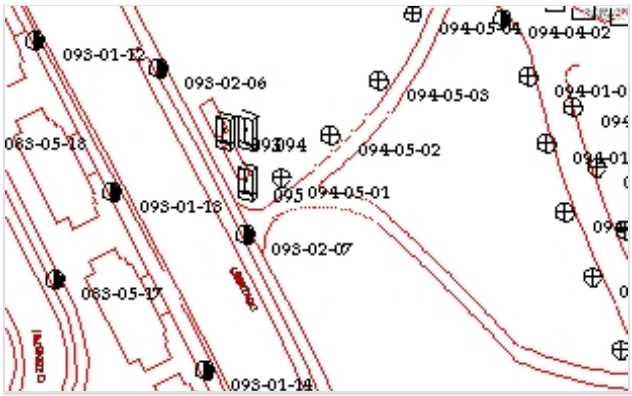



POL. NUEVA CIUDAD

CM-24 Y 25. AVDA. DE LA LIBERTAD
PARQUE DE LAS 7 SILLAS

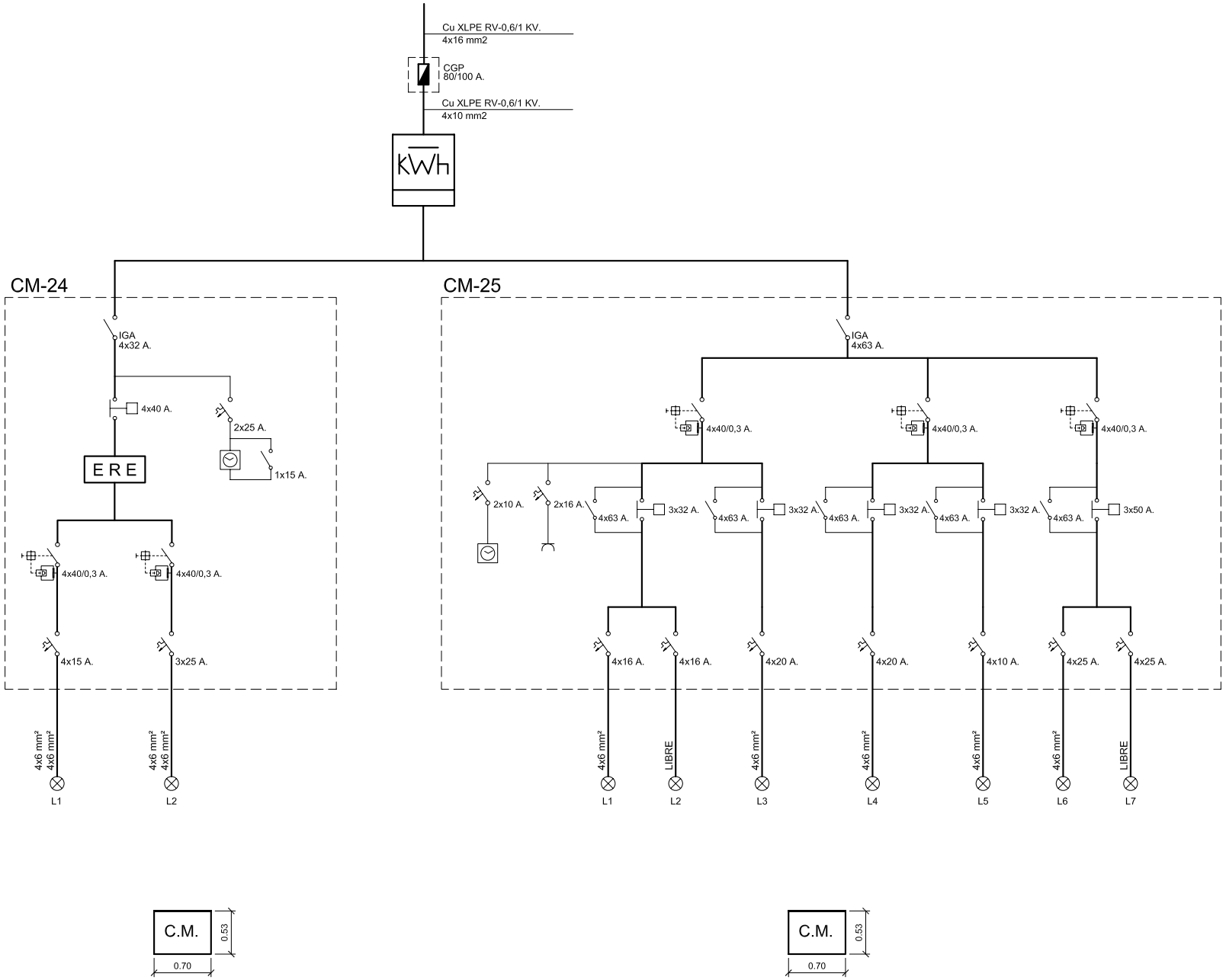

endesa

Referencia contrato: 010473567608

CONDICIONES PARTICULARES DEL CONTRATO DE SUMINISTRO DE ENERGÍA ELÉCTRICA

DATOS DEL CLIENTE (TITULAR DE LA PÓLIZA DE SUMINISTRO)

Apellidos / Razón social	AYTO DE MERIDA			Nombre	
Tipo de documento (NIF, CIF, CIF Internacional, Pasaporte)		I		Nº	P0608300J
CNAE	8411	Actividad principal			
Dirección	ESPAÑA	1	Escalera / Piso / Puerta		
Código Postal - Localidad	06800 - MERIDA		Provincia	BADAJOZ	
Teléfono primario	924380100	Teléfono secundario		Teléfono móvil	
Fax		E-mail		Idioma	ESPAÑOL

DATOS DE CONTACTO (envío de facturas y otras comunicaciones, sólo si son distintos de Datos del Cliente)

Apellidos / Razón social	AYTO DE MERIDA			Nombre	
Dirección			Escalera / Piso / Puerta		
Código Postal - Localidad	MERIDA		Provincia		
Teléfono primario	924380100	Teléfono secundario		Teléfono móvil	
Fax		E-mail		Idioma	ESPAÑOL

CONDICIONES TÉCNICO – ECONÓMICAS

DATOS DEL PUNTO DE SUMINISTRO

Tipo vía	AV	Vía	LIBERTAD, LA		Nº		Escalera		Piso	
Puerta		Letra		Aclaratorio dirección						
Localidad	MERIDA		Provincia	BADAJOZ		Código postal	06800			

Código universal del Punto de Suministro	Empresa Distribuidora	Tensión Nominal de suministro	
ES0031101606032002ZL0F	ENDESA DISTRIBUCION ELECTRICA SL	400	V
Referencia Catastral	8617137QD2081N0001GA		

TARIFA APLICABLE (Régimen legal aplicable a Tarifa último Recurso)

Tarifa	3.0A	Potencia contratada (kW):	Punta	34,641	Llano	34,641	Valle	34,641

PRODUCTO CONTRATADO CON ENDESA ENERGÍA XXI S.L. (UNIPERSONAL)

Producto	3.0.2	Alquiler equipo medida	

DATOS DE PAGO (Sólo se indican cuando son diferentes a los que se especifican en Datos del Cliente)

Apellidos / Razón social				Nombre		NIF	
Entidad financiera		Sucursal		DC		Cuenta	

Las presentes Condiciones Particulares, así como las Condiciones Generales que se encuentran al dorso del presente documento, han sido leídas por el Cliente, quién estando conforme con el contenido de las mismas, las suscribe y firma. El cliente declara igualmente que los datos y la información reflejada en el presente documento son completos y veraces, disponiendo en todo caso de capacidad, representación suficiente y/o autorización expresa tanto para contratar como para hacer uso de la citada información, autorizando a Endesa Energía XXI S.L. (Unipersonal) a efectuar las comprobaciones sobre los mismos así como de la existencia de posible deuda por cualquier concepto.

En Madrid

Fecha

Firma Cliente

Endesa Energía XXI S.L. (Unipersonal)

María Teresa González
Directora de Atención al Cliente

Ejemplar para el cliente

Endesa Energía XXI S.L. (Unipersonal) Inscrita en el Registro Mercantil de Madrid en el Tomo 16095, Libro 0, Folio 121, Sección 8, Hoja M-272S F. 88284825

CUADRO DE MANDO C095

Ficha Inventario Cuadro C095

AYUNTAMIENTO DE MERIDA

Datos Generales

Código	095	*Descripción*	POLÍGONO NUEVA CIUDAD
Calle	Avda. de la Libertad		

Sistema de Funcionamiento

Disp. Encendido	Astro Nova City + Orbis Uno	*Protecciones*	Diferenciales 300mA
Disp. Ahorro		*Contador*	Integral
Ahorro		*Núm. Serie Cont.*	08095164320
Pot. Regulador		*Protecciones de salida*	TERMICOS
Fabricante Regulador			

Datos eléctricos

Pot. Nominal	4344 W	*Factor de potencia*	0,7
Intensidad por fase	R20,6 /S5,2 /T5,2	*Tensión*	Trifásica + neutro (400/230V)

Características del armario

Tipo de armario	INDEFINIDO	*Dimensiones*	520x560x140 mm
Instalación	Adosado a CT	*Material*	Poliéster
Observaciones	NO TC / NO PTO LUZ		

Datos de Compañía

Nº póliza	010474697044	*Compañía eléctrica*	ENDESA - SEVILLANA
Tarifa		*Nº ET Suministradora*	
Pot. contratada	19720	*Cánon alquiler*	

Líneas y puntos de luz

Líneas eléctricas	2	*Puntos luz*	15
Luminarias	36	*Pot. nominal lamp.*	4344 W (Suma lámparas)

Ubicación en el plano y foto

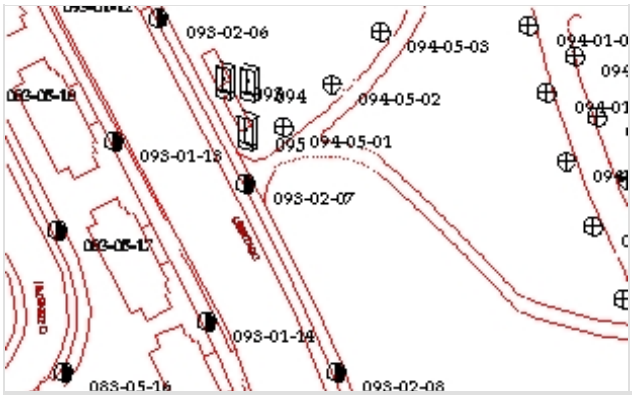



POL. NUEVA CIUDAD

CM-26. AVDA. DE LA LIBERTAD.
(PARQUE DE LAS SIETE SILLAS)

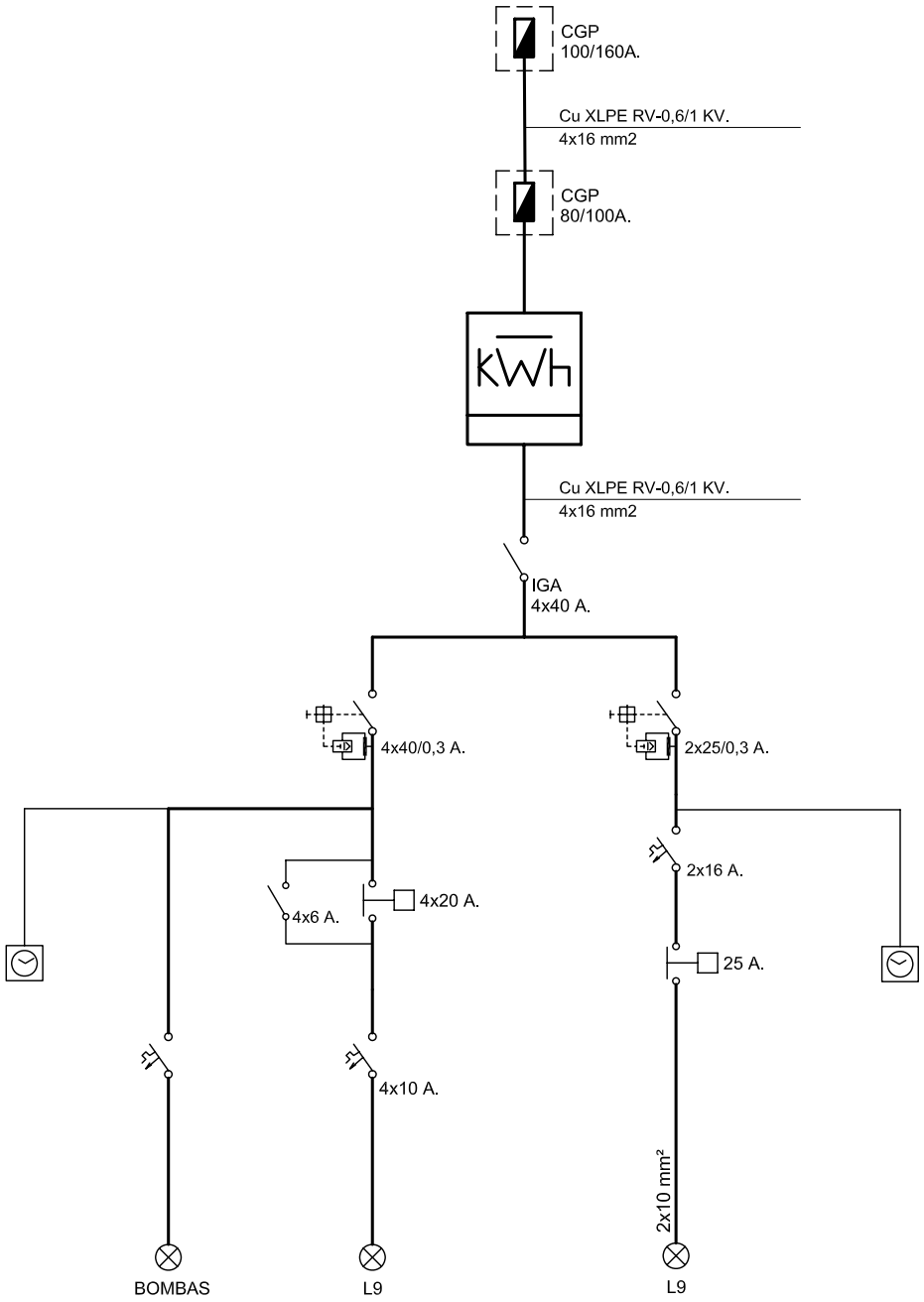

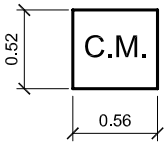

Referencia contrato: 010474697044

095

endesa

Pol. Nueva Ciudad: Avda de la Libertad

CONDICIONES PARTICULARES DEL CONTRATO DE SUMINISTRO DE ENERGÍA ELÉCTRICA

DATOS DEL CLIENTE (TITULAR DE LA PÓLIZA DE SUMINISTRO)

Apellidos / Razón social	AYTO DE MERIDA			Nombre	
Tipo de documento (NIF, CIF, CIF Internacional, Pasaporte)		I		Nº	P0608300J
CNAE	8411	Actividad principal			
Dirección	ESPAÑA	1	Escalera / Piso / Puerta		
Código Postal - Localidad	06800 - MERIDA		Provincia	BADAJOZ	
Teléfono primario	924380100	Teléfono secundario		Teléfono móvil	
Fax		E-mail		Idioma	ESPAÑOL

DATOS DE CONTACTO (envío de facturas y otras comunicaciones, sólo si son distintos de Datos del Cliente)

Apellidos / Razón social	AYTO DE MERIDA			Nombre	
Dirección			Escalera / Piso / Puerta		
Código Postal - Localidad	MERIDA		Provincia		
Teléfono primario	924380100	Teléfono secundario		Teléfono móvil	
Fax		E-mail		Idioma	ESPAÑOL

CONDICIONES TÉCNICO – ECONÓMICAS

DATOS DEL PUNTO DE SUMINISTRO

Tipo vía	AV	Vía	LIBERTAD, LA		Nº		Escalera		Piso	
Puerta		Letra		Aclaratorio dirección	ORNAMENTAL					
Localidad	MERIDA		Provincia	BADAJOZ		Código postal	06800			

Código universal del Punto de Suministro	Empresa Distribuidora	Tensión Nominal de suministro	
ES0031104053348001CY0F	ENDESA DISTRIBUCION ELECTRICA SL	400	V
Referencia Catastral	8617137QD2081N0001GA		

TARIFA APLICABLE (Régimen legal aplicable a Tarifa último Recurso)

Tarifa	3.0A	Potencia contratada (kW):	Punta	19,72	Llano	19,72	Valle	19,72

PRODUCTO CONTRATADO CON ENDESA ENERGÍA XXI S.L. (UNIPERSONAL)

Producto	3.0.2	Alquiler equipo medida	

DATOS DE PAGO (Sólo se indican cuando son diferentes a los que se especifican en Datos del Cliente)

Apellidos / Razón social					Nombre			NIF	
Entidad financiera		Sucursal		DC		Cuenta			

Las presentes Condiciones Particulares, así como las Condiciones Generales que se encuentran al dorso del presente documento, han sido leídas por el Cliente, quién estando conforme con el contenido de las mismas, las suscribe y firma. El cliente declara igualmente que los datos y la información reflejada en el presente documento son completos y veraces, disponiendo en todo caso de capacidad, representación suficiente y/o autorización expresa tanto para contratar como para hacer uso de la citada información, autorizando a Endesa Energía XXI S.L. (Unipersonal) a efectuar las comprobaciones sobre los mismos así como de la existencia de posible deuda por cualquier concepto.

En Madrid

Fecha

Firma Cliente

Endesa Energía XXI S.L. (Unipersonal)

María Teresa González
Directora de Atención al Cliente

Ejemplar para el cliente

08095164320

Endesa Energía XXI S.L. (Unipersonal) Inscrita en el Registro Mercantil de Madrid en el Tomo 16095, Libro 0, Folio 121, Sección 8, Hoja M-272593 C.I.F. B82846825

CUADRO DE MANDO C096

Ficha Inventario Cuadro C096

AYUNTAMIENTO DE MERIDA

Datos Generales

Código	096	*Descripción*	POLÍGONO NUEVA CIUDAD
Calle	Avda. Portugal		

Sistema de Funcionamiento

Disp. Encendido	Urbilux	*Protecciones*	6 VIGI C60 4x16
Disp. Ahorro	Regulador de tensión	*Contador*	Integral
Ahorro	15 %	*Núm. Serie Cont.*	07089022051
Pot. Regulador	30 KVA	*Protecciones de salida*	
Fabricante Regulador	INGEQUR LUMITER		

Datos eléctricos

Pot. Nominal	18922 W	*Factor de potencia*	0,97
Intensidad por fase	R33,8 /S29,6 /T20,8	*Tensión*	Trifásica + neutro (400/230V)

Características del armario

Tipo de armario	ARELSA 01	*Dimensiones*	1320x1700x400 mm
Instalación	Sobre zócalo	*Material*	Acero galvanizado
Observaciones	SI TC / SI PTO LUZ		

Datos de Compañía

Nº póliza	010473598586	*Compañía eléctrica*	ENDESA-SEVILLANA
Tarifa		*Nº ET Suministradora*	
Pot. contratada	6928	*Cánon alquiler*	

Líneas y puntos de luz

Líneas eléctricas	7	*Puntos luz*	89
Luminarias	533	*Pot. nominal lamp.*	18922 W (Suma lámparas)

Ubicación en el plano y foto

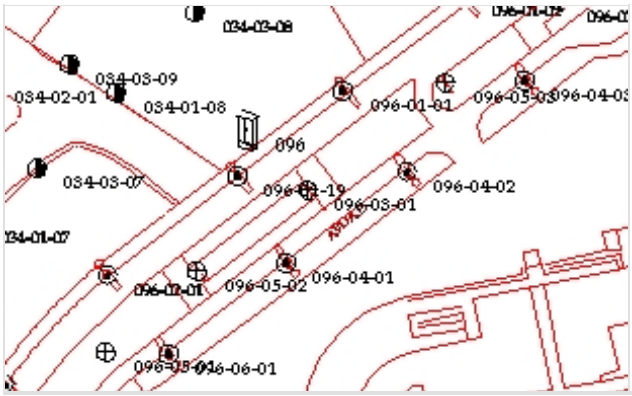



POL. NUEVA CIUDAD

CM-27 AVDA. PORTUGAL

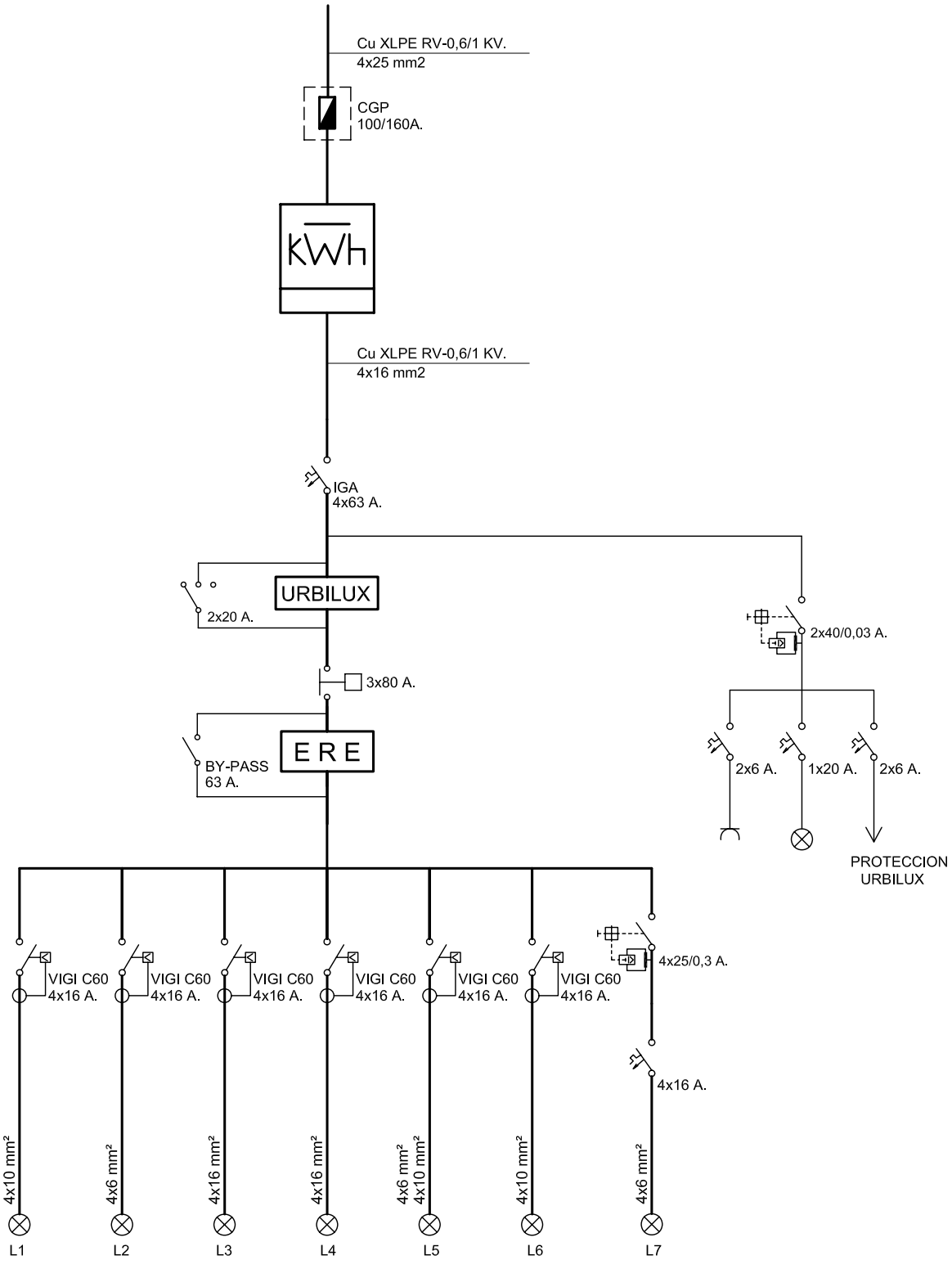

Referencia contrato: 010473598586

endesa

CONDICIONES PARTICULARES DEL CONTRATO DE SUMINISTRO DE ENERGÍA ELÉCTRICA

DATOS DEL CLIENTE (TITULAR DE LA PÓLIZA DE SUMINISTRO)

Apellidos / Razón social	AYTO DE MERIDA				Nombre		
Tipo de documento (NIF, CIF, CIF Internacional, Pasaporte)		I			Nº	P0608300J	
CNAE	8411	Actividad principal					
Dirección	ESPAÑA	1		Escalera / Piso / Puerta			
Código Postal - Localidad	06800 - MERIDA			Provincia		BADAJOZ	
Teléfono primario	924380100	Teléfono secundario			Teléfono móvil		
Fax		E-mail			Idioma	ESPAÑOL	

DATOS DE CONTACTO (envío de facturas y otras comunicaciones, sólo si son distintos de Datos del Cliente)

Apellidos / Razón social	AYTO DE MERIDA				Nombre		
Dirección				Escalera / Piso / Puerta			
Código Postal - Localidad	MERIDA			Provincia			
Teléfono primario	924380100	Teléfono secundario			Teléfono móvil		
Fax		E-mail			Idioma	ESPAÑOL	

CONDICIONES TÉCNICO – ECONÓMICAS

DATOS DEL PUNTO DE SUMINISTRO

Tipo vía	CR	Vía	NACIONAL V		Nº		Escalera		Piso	
Puerta		Letra		Aclaratorio dirección	PALLMAR-CENT				
Localidad	MERIDA		Provincia	BADAJOZ		Código postal	06800		

Código universal del Punto de Suministro	Empresa Distribuidora	Tensión Nominal de suministro	
ES0031101824576001YL0F	ENDESA DISTRIBUCION ELECTRICA SL	400	V
Referencia Catastral			

TARIFA APLICABLE (Régimen legal aplicable a Tarifa último Recurso)

Tarifa	20DHA	Potencia contratada (kW):	Punta		Llano	6,928	Valle	

PRODUCTO CONTRATADO CON ENDESA ENERGÍA XXI S.L. (UNIPERSONAL)

Producto	TURDH	Alquiler equipo medida	

DATOS DE PAGO (Sólo se indican cuando son diferentes a los que se especifican en Datos del Cliente)

Apellidos / Razón social				Nombre		NIF	
Entidad financiera		Sucursal		DC		Cuenta	

Las presentes Condiciones Particulares, así como las Condiciones Generales que se encuentran al dorso del presente documento, han sido leídas por el Cliente, quién estando conforme con el contenido de las mismas, las suscribe y firma. El cliente declara igualmente que los datos y la información reflejada en el presente documento son completos y veraces, disponiendo en todo caso de capacidad, representación suficiente y/o autorización expresa tanto para contratar como para hacer uso de la citada información, autorizando a Endesa Energía XXI S.L. (Unipersonal) a efectuar las comprobaciones sobre los mismos así como de la existencia de posible deuda por cualquier concepto.

En Madrid

Fecha

Firma Cliente

Endesa Energía XXI S.L. (Unipersonal)

María Teresa González
Directora de Atención al Cliente

Ejemplar para el cliente

Endesa Energía XXI S.L. (Unipersonal) Inscrita en el Regist. ...cantil de Madrid en el Tomo 16095, Libro 0, Folio 121, Sección 8, Hoja M-2725 ...F. B82846825

CUADRO DE MANDO C097

Ficha Inventario Cuadro C097

AYUNTAMIENTO DE MERIDA

Datos Generales

Código	097	*Descripción*	BARRIADA SAN ANTONIO
Calle	Carlos Fernandez Casado		

Sistema de Funcionamiento

Disp. Encendido	Fotocélula	*Protecciones*	Diferenciales 300mA
Disp. Ahorro		*Contador*	Integral
Ahorro		*Núm. Serie Cont.*	07089022080
Pot. Regulador		*Protecciones de salida*	TERMICOS
Fabricante Regulador			

Datos eléctricos

Pot. Nominal	5700 W	*Factor de potencia*	-0,72
Intensidad por fase	R10,8 /S9,2 /T8,2	*Tensión*	Trifásica + neutro (400/230V)

Características del armario

Tipo de armario	INDEFINIDO	*Dimensiones*	1120x780x300 mm
Instalación	Interior de nicho fabrica	*Material*	Poliéster
Observaciones	NO TC / NO PTO LUZ		

Datos de Compañía

Nº póliza	010473622276	*Compañía eléctrica*	ENDESA - SEVILLANA
Tarifa		*Nº ET Suministradora*	
Pot. contratada	13856	*Cánon alquiler*	

Líneas y puntos de luz

Líneas eléctricas	6	*Puntos luz*	46
Luminarias	46	*Pot. nominal lamp.*	5700 W (Suma lámparas)

Ubicación en el plano y foto

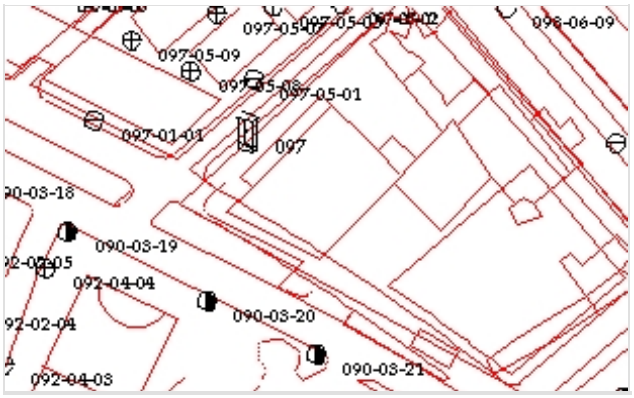



SAN ANTONIO

CM-1. C/ CARLOS FERNANDEZ CASADO

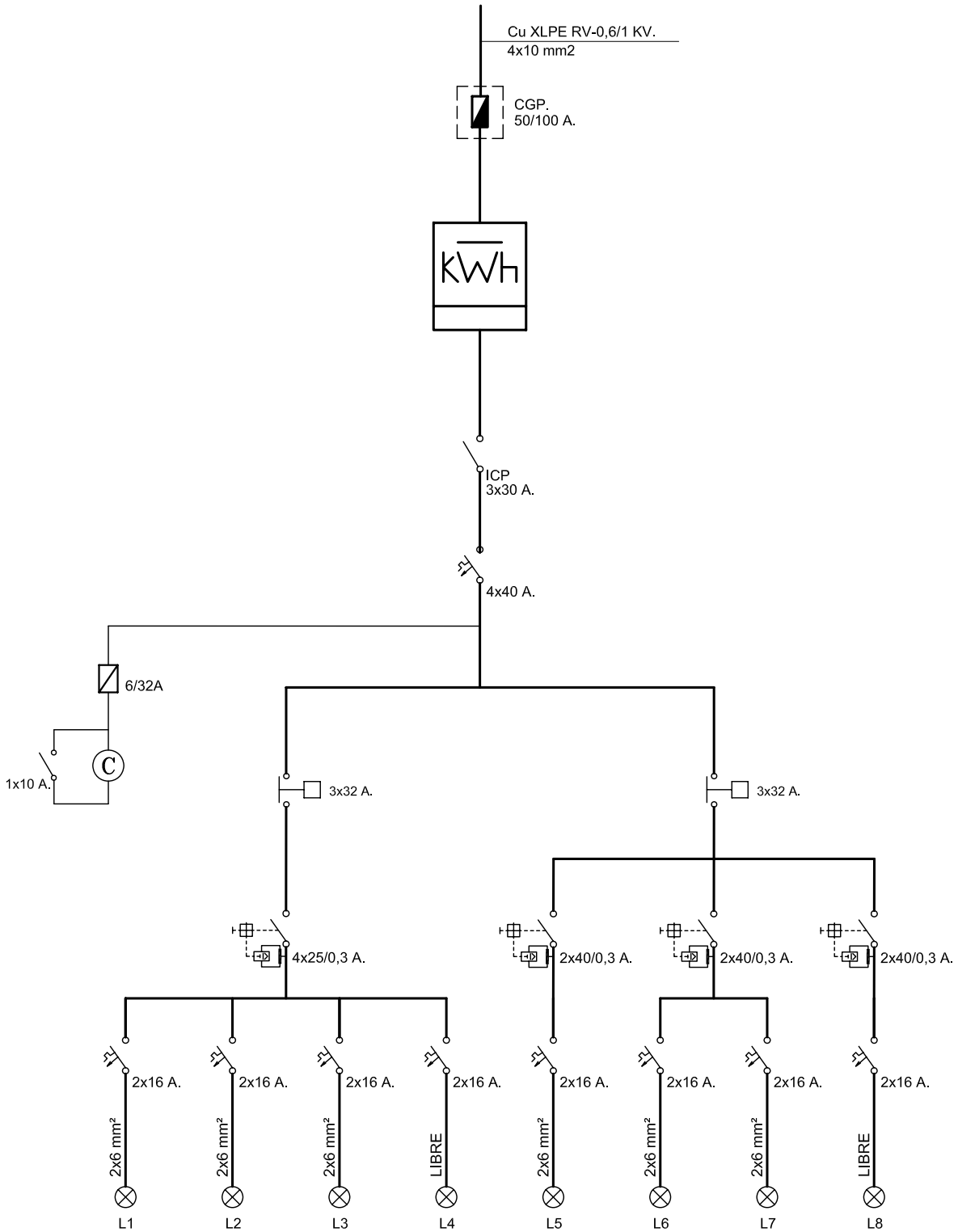

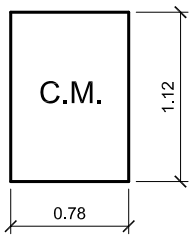

Referencia contrato: 010473622276

097

endesa BDA. SAN ANTONIO : C/ Carlos Fernandez Casado

CONDICIONES PARTICULARES DEL CONTRATO DE SUMINISTRO DE ENERGÍA ELÉCTRICA

DATOS DEL CLIENTE (TITULAR DE LA PÓLIZA DE SUMINISTRO)

Apellidos / Razón social	AYTO DE MERIDA			Nombre	
Tipo de documento (NIF, CIF, CIF Internacional, Pasaporte)		I		Nº	P0608300J
CNAE	8411	Actividad principal			
Dirección	ESPAÑA	1	Escalera / Piso / Puerta		
Código Postal - Localidad	06800 - MERIDA		Provincia	BADAJOZ	
Teléfono primario	924380100	Teléfono secundario		Teléfono móvil	
Fax		E-mail		Idioma	ESPAÑOL

DATOS DE CONTACTO (envío de facturas y otras comunicaciones, sólo si son distintos de Datos del Cliente)

Apellidos / Razón social	AYTO DE MERIDA			Nombre	
Dirección			Escalera / Piso / Puerta		
Código Postal - Localidad	MERIDA		Provincia		
Teléfono primario	924380100	Teléfono secundario		Teléfono móvil	
Fax		E-mail		Idioma	ESPAÑOL

CONDICIONES TÉCNICO – ECONÓMICAS

DATOS DEL PUNTO DE SUMINISTRO

Tipo vía	CR	Vía	ALANGE		Nº	58	Escalera		Piso	
Puerta		Letra		Aclaratorio dirección						
Localidad	MERIDA		Provincia	BADAJOZ		Código postal	06800			

Código universal del Punto de Suministro	Empresa Distribuidora	Tensión Nominal de suministro	
ES0031101870375003LH0F	ENDESA DISTRIBUCION ELECTRICA SL	400	V
Referencia Catastral			

TARIFA APLICABLE (Régimen legal aplicable a Tarifa último Recurso)

Tarifa	21DHA	Potencia contratada (kW):	Punta		Llano	13,856	Valle	

PRODUCTO CONTRATADO CON ENDESA ENERGÍA XXI S.L. (UNIPERSONAL)

Producto	301DH	Alquiler equipo medida	

DATOS DE PAGO (Sólo se indican cuando son diferentes a los que se especifican en Datos del Cliente)

Apellidos / Razón social				Nombre			NIF	
Entidad financiera		Sucursal		DC		Cuenta		

Las presentes Condiciones Particulares, así como las Condiciones Generales que se encuentran al dorso del presente documento, han sido leídas por el Cliente, quién estando conforme con el contenido de las mismas, las suscribe y firma. El cliente declara igualmente que los datos y la información reflejada en el presente documento son completos y veraces, disponiendo en todo caso de capacidad, representación suficiente y/o autorización expresa tanto para contratar como para hacer uso de la citada información, autorizando a Endesa Energía XXI S.L. (Unipersonal) a efectuar las comprobaciones sobre los mismos así como de la existencia de posible deuda por cualquier concepto.

En Madrid

Fecha

Firma Cliente

Endesa Energía XXI S.L. (Unipersonal)

María Teresa González
Directora de Atención al Cliente

Ejemplar para el cliente

07089022080

Endesa Energía XXI S.L. (Unipersonal) Inscrita en el Registro Mercantil de Madrid en el Tomo 16095, Libro 0, Folio 121, Sección 8, H 272593 C.I.F. B82846825

CUADRO DE MANDO C098

Ficha Inventario Cuadro C098

AYUNTAMIENTO DE MERIDA

Datos Generales

Código	098	*Descripción*	BARRIADA SAN ANTONIO
Calle	Vicente Sos Baynat		

Sistema de Funcionamiento

Disp. Encendido	Urbilux	*Protecciones*	VIGI C60 4x10
Disp. Ahorro	Regulador de tensión	*Contador*	Integral
Ahorro	0 %	*Núm. Serie Cont.*	2111402
Pot. Regulador	45 KVA	*Protecciones de salida*	TERMICOS
Fabricante Regulador	INGEQUR LUMITER		

Datos eléctricos

Pot. Nominal	9450 W	*Factor de potencia*	0,99
Intensidad por fase	R26 /S30,4 /T30,8	*Tensión*	Trifásica (230 V)

Características del armario

Tipo de armario	ARELSA 01	*Dimensiones*	1320x1700x400 mm
Instalación	Sobre zócalo	*Material*	Acero galvanizado
Observaciones	SI TC / SI PTO LUZ		

Datos de Compañía

Nº póliza	010473557868	*Compañía eléctrica*	ENDESA-SEVILLANA
Tarifa		*Nº ET Suministradora*	
Pot. contratada	15935 W	*Cánon alquiler*	

Líneas y puntos de luz

Líneas eléctricas	6	*Puntos luz*	80
Luminarias	80	*Pot. nominal lamp.*	9450 W (Suma lámparas)

Ubicación en el plano y foto

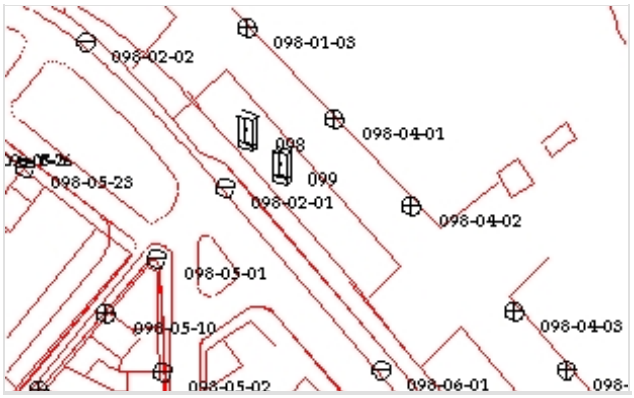



BDA. SAN ANTONIO

CM-2 C/ VICENTE SOS BAYNAT.

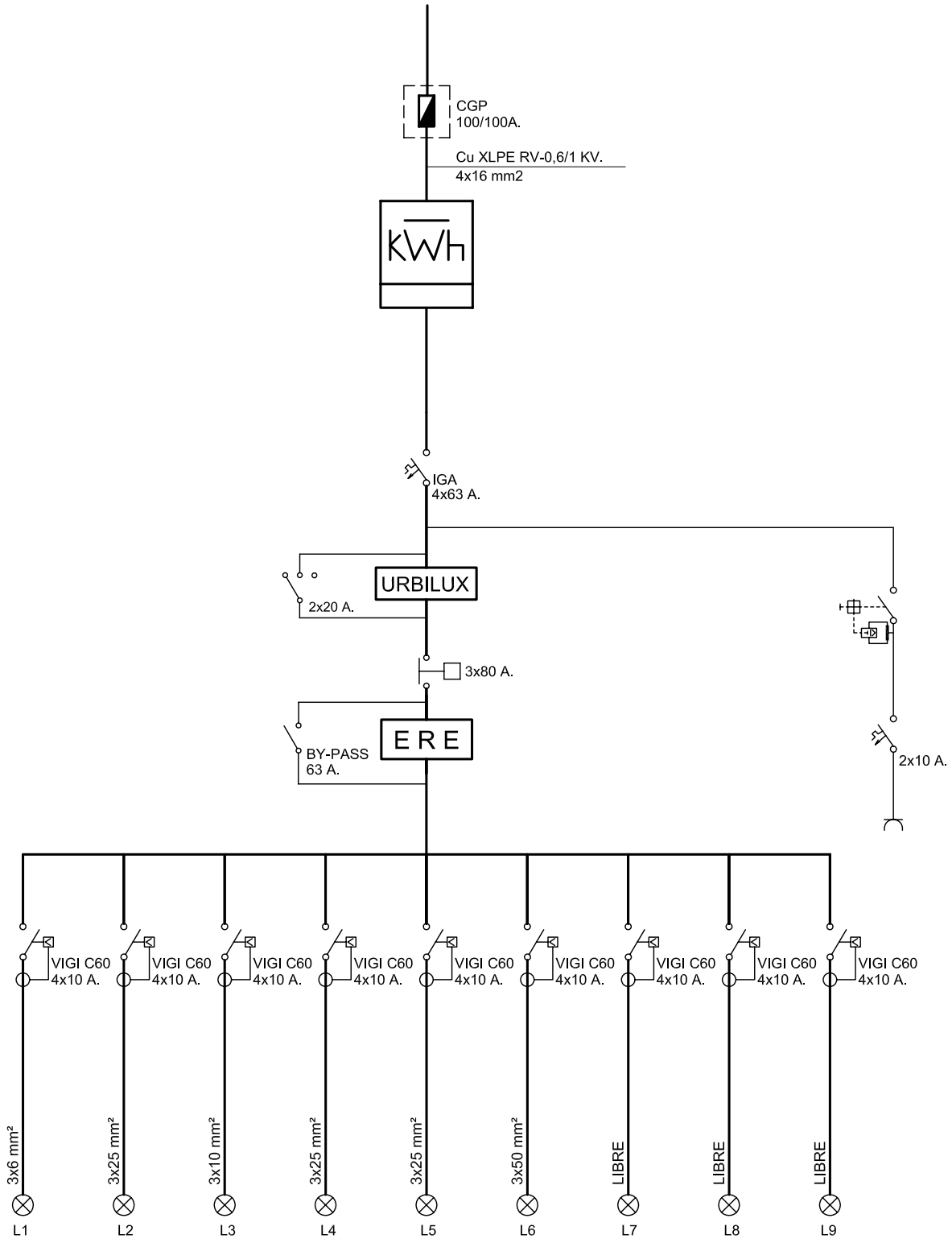

Referencia contrato: 010473557868

endesa

CONDICIONES PARTICULARES DEL CONTRATO DE SUMINISTRO DE ENERGÍA ELÉCTRICA

DATOS DEL CLIENTE (TITULAR DE LA PÓLIZA DE SUMINISTRO)

Apellidos / Razón social	AYTO DE MERIDA			Nombre	
Tipo de documento (NIF, CIF, CIF Internacional, Pasaporte)		I		Nº	P0608300J
CNAE	8411	Actividad principal			
Dirección	ESPAÑA 1		Escalera / Piso / Puerta		
Código Postal - Localidad	06800 - MERIDA		Provincia	BADAJOZ	
Teléfono primario	924380100	Teléfono secundario		Teléfono móvil	
Fax		E-mail		Idioma	ESPAÑOL

DATOS DE CONTACTO (envío de facturas y otras comunicaciones, sólo si son distintos de Datos del Cliente)

Apellidos / Razón social	AYTO DE MERIDA			Nombre	
Dirección			Escalera / Piso / Puerta		
Código Postal - Localidad	MERIDA		Provincia		
Teléfono primario	924380100	Teléfono secundario		Teléfono móvil	
Fax		E-mail		Idioma	ESPAÑOL

CONDICIONES TÉCNICO – ECONÓMICAS

DATOS DEL PUNTO DE SUMINISTRO

Tipo vía		Vía	SAN ANTONIO	Nº		Escalera		Piso	
Puerta		Letra		Aclaratorio dirección	AYUNTAMIENTO				
Localidad	MERIDA		Provincia	BADAJOZ		Código postal	06800		

Código universal del Punto de Suministro	Empresa Distribuidora	Tensión Nominal de suministro	
ES0031101606699001BH0F	ENDESA DISTRIBUCION ELECTRICA SL	230	V
Referencia Catastral	8617137QD2081N0001GA		

TARIFA APLICABLE (Régimen legal aplicable a Tarifa último Recurso)

Tarifa	3.0A	Potencia contratada (kW):	Punta	15,935	Llano	15,935	Valle	15,935

PRODUCTO CONTRATADO CON ENDESA ENERGÍA XXI S.L. (UNIPERSONAL)

Producto	3.0.2	Alquiler equipo medida	

DATOS DE PAGO (Sólo se indican cuando son diferentes a los que se especifican en Datos del Cliente)

Apellidos / Razón social					Nombre			NIF	
Entidad financiera		Sucursal		DC		Cuenta			

Las presentes Condiciones Particulares, así como las Condiciones Generales que se encuentran al dorso del presente documento, han sido leídas por el Cliente, quién estando conforme con el contenido de las mismas, las suscribe y firma. El cliente declara igualmente que los datos y la información reflejada en el presente documento son completos y veraces, disponiendo en todo caso de capacidad, representación suficiente y/o autorización expresa tanto para contratar como para hacer uso de la citada información, autorizando a Endesa Energía XXI S.L. (Unipersonal) a efectuar las comprobaciones sobre los mismos así como de la existencia de posible deuda por cualquier concepto.

En Madrid

Fecha | Firma Cliente | Endesa Energía XXI S.L. (Unipersonal)

María Teresa González
Directora de Atención al Cliente

Ejemplar para el cliente

Endesa Energía XXI S.L. (Unipersonal) Inscrita en el Registr
Tomo 16095, Libro 0, Folio 121, Sección 8, Hoja M-272581
F. B82846825

AYUNTAMIENTO DE MERIDA

CUADRO DE MANDO C099

Ficha Inventario Cuadro C099

AYUNTAMIENTO DE MERIDA

Datos Generales

Código	099	*Descripción*	BARRIADA SAN ANTONIO
Calle	Vicente Sos Baynat		

Sistema de Funcionamiento

Disp. Encendido	Astro Nova City	*Protecciones*	1 (4x25)A, 300mA
Disp. Ahorro		*Contador*	Integral
Ahorro		*Núm. Serie Cont.*	08002172301
Pot. Regulador		*Protecciones de salida*	TERMICOS
Fabricante Regulador			

Datos eléctricos

Pot. Nominal	2000 W	*Factor de potencia*	-
Intensidad por fase	-	*Tensión*	Trifásica + neutro (400/230V)

Características del armario

Tipo de armario	INDEFINIDO	*Dimensiones*	1700x780x300 mm
Instalación	Interior de nicho fabrica	*Material*	Acero galvanizado
Observaciones	NO TC / NO PTO LUZ		

Datos de Compañía

Nº póliza	010474697707	*Compañía eléctrica*	ENDESA-SEVILLANA
Tarifa		*Nº ET Suministradora*	
Pot. contratada	26300	*Cánon alquiler*	

Líneas y puntos de luz

Líneas eléctricas	2	*Puntos luz*	20
Luminarias	20	*Pot. nominal lamp.*	2000 W (Suma lámparas)

Ubicación en el plano y foto

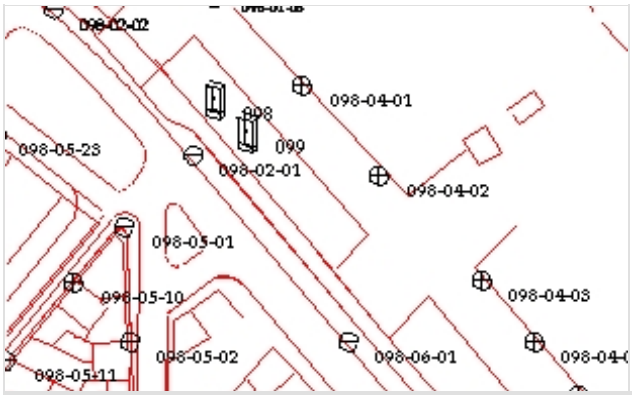



BDA. SAN ANTONIO

CM-3 C/ VICENTE SOS BAYNAT. (PARQUE)

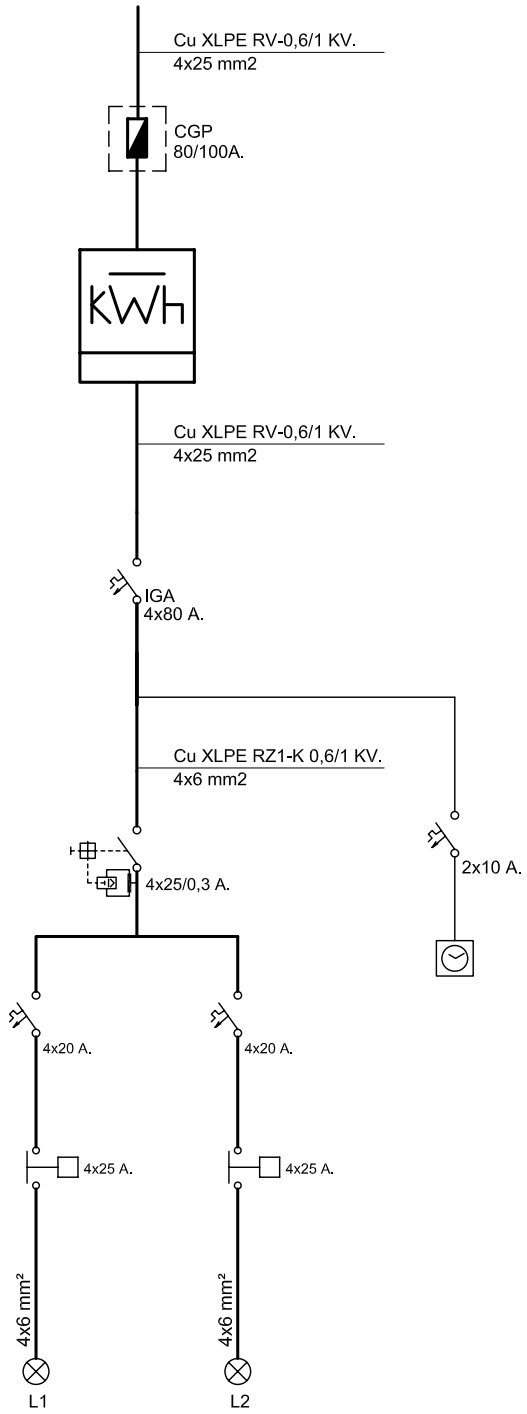

Referencia contrato: 010474697707

endesa

BDA SAN ANTONIO : C/ Vicente Sos Baynat

099

CONDICIONES PARTICULARES DEL CONTRATO DE SUMINISTRO DE ENERGÍA ELÉCTRICA

DATOS DEL CLIENTE (TITULAR DE LA PÓLIZA DE SUMINISTRO)

Apellidos / Razón social	AYTO DE MERIDA			Nombre	
Tipo de documento (NIF, CIF, CIF Internacional, Pasaporte)		I		Nº	P0608300J
CNAE	8411	Actividad principal			
Dirección	ESPAÑA	1		Escalera / Piso / Puerta	
Código Postal - Localidad	06800 - MERIDA			Provincia	BADAJOZ
Teléfono primario	924380100	Teléfono secundario		Teléfono móvil	
Fax		E-mail		Idioma	ESPAÑOL

DATOS DE CONTACTO (envío de facturas y otras comunicaciones, sólo si son distintos de Datos del Cliente)

Apellidos / Razón social	AYTO DE MERIDA			Nombre	
Dirección				Escalera / Piso / Puerta	
Código Postal - Localidad	MERIDA			Provincia	
Teléfono primario	924380100	Teléfono secundario		Teléfono móvil	
Fax		E-mail		Idioma	ESPAÑOL

CONDICIONES TÉCNICO – ECONÓMICAS

DATOS DEL PUNTO DE SUMINISTRO

Tipo vía		Vía	VICENTE SOS VAYNAT		Nº		Escalera		Piso	
Puerta		Letra		Aclaratorio dirección	PUENTE ROMAN					
Localidad	MERIDA		Provincia	BADAJOZ		Código postal	06800			

Código universal del Punto de Suministro	Empresa Distribuidora	Tensión Nominal de suministro	
ES0031104204329001GJ0F	ENDESA DISTRIBUCION ELECTRICA SL	400	V
Referencia Catastral			

TARIFA APLICABLE (Régimen legal aplicable a Tarifa último Recurso)

Tarifa	3.0A	Potencia contratada (kW):	Punta	26,3	Llano	26,3	Valle	26,3

PRODUCTO CONTRATADO CON ENDESA ENERGÍA XXI S.L. (UNIPERSONAL)

Producto	3.0.2	Alquiler equipo medida	

DATOS DE PAGO (Sólo se indican cuando son diferentes a los que se especifican en Datos del Cliente)

Apellidos / Razón social					Nombre			NIF	
Entidad financiera		Sucursal		DC		Cuenta			

Las presentes Condiciones Particulares, así como las Condiciones Generales que se encuentran al dorso del presente documento, han sido leídas por el Cliente, quién estando conforme con el contenido de las mismas, las suscribe y firma. El cliente declara igualmente que los datos y la información reflejada en el presente documento son completos y veraces, disponiendo en todo caso de capacidad, representación suficiente y/o autorización expresa tanto para contratar como para hacer uso de la citada información, autorizando a Endesa Energía XXI S.L. (Unipersonal) a efectuar las comprobaciones sobre los mismos así como de la existencia de posible deuda por cualquier concepto.

En Madrid

Fecha

Firma Cliente

Endesa Energía XXI S.L. (Unipersonal)

María Teresa González
Directora de Atención al Cliente

Ejemplar para el cliente

03C02172301

Endesa Energía XXI S.L. (Unipersonal) Inscrita en el Registro Mercantil de Madrid en el Tomo 16065, Libro 0, Folio 121, Sección 8, H 272593 C.I.F. B82846825

CUADRO DE MANDO C100

Ficha Inventario Cuadro C100

AYUNTAMIENTO DE MERIDA

Datos Generales

Código	100	*Descripción*	CTRA. DE ALANGE
Calle	Ctra. de Alange		

Sistema de Funcionamiento

Disp. Encendido	Astro Nova	*Protecciones*	1 (4x40)A, 300mA
Disp. Ahorro	Ninguno	*Contador*	Integral
Ahorro		*Núm. Serie Cont.*	073002663
Pot. Regulador		*Protecciones de salida*	TERMICO
Fabricante Regulador			

Datos eléctricos

Pot. Nominal	3000 W	*Factor de potencia*	0,52
Intensidad por fase	R2.4/S13.4/T18.2	*Tensión*	Trifásica (230 V)

Características del armario

Tipo de armario	INDEFINIDO	*Dimensiones*	520x530x300 mm
Instalación	Adosado a CT	*Material*	Poliéster
Observaciones	NO TC / NO PTO LUZ.		

Datos de Compañía

Nº póliza		*Compañía eléctrica*	
Tarifa		*Nº ET Suministradora*	
Pot. contratada		*Cánon alquiler*	

Líneas y puntos de luz

Líneas eléctricas	1	*Puntos luz*	12
Luminarias	12	*Pot. nominal lamp.*	3000 W (Suma lámparas)

Ubicación en el plano y foto





CTRA. DE ALANGE

CM-1. CTRA. ALANGE

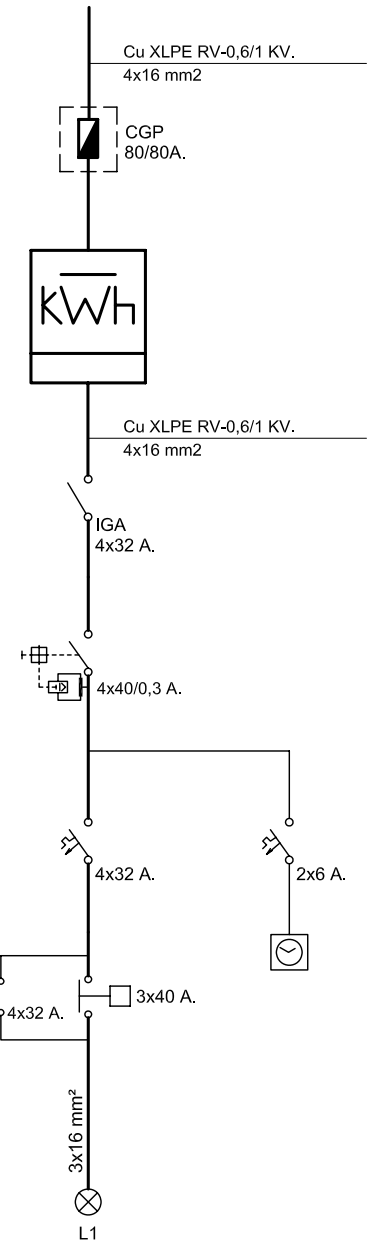

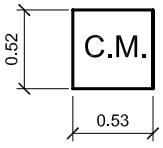

endesa

Referencia contrato: 010473586764

CONDICIONES PARTICULARES DEL CONTRATO DE SUMINISTRO DE ENERGÍA ELÉCTRICA

DATOS DEL CLIENTE (TITULAR DE LA PÓLIZA DE SUMINISTRO)

Apellidos / Razón social	AYTO DE MERIDA			Nombre	
Tipo de documento (NIF, CIF, CIF Internacional, Pasaporte)		I		Nº	P0608300J
CNAE	8411	Actividad principal			
Dirección	ESPAÑA	1	Escalera / Piso / Puerta		
Código Postal - Localidad	06800 - MERIDA		Provincia	BADAJOZ	
Teléfono primario	924380100	Teléfono secundario		Teléfono móvil	
Fax		E-mail		Idioma	ESPAÑOL

DATOS DE CONTACTO (envío de facturas y otras comunicaciones, sólo si son distintos de Datos del Cliente)

Apellidos / Razón social	AYTO DE MERIDA			Nombre	
Dirección			Escalera / Piso / Puerta		
Código Postal - Localidad	MERIDA		Provincia		
Teléfono primario	924380100	Teléfono secundario		Teléfono móvil	
Fax		E-mail		Idioma	ESPAÑOL

CONDICIONES TÉCNICO – ECONÓMICAS

DATOS DEL PUNTO DE SUMINISTRO

Tipo vía	CR	Vía	ALANGE		Nº		Escalera		Piso	
Puerta		Letra		Aclaratorio dirección	ESPADAÑAL				
Localidad	MERIDA		Provincia	BADAJOZ		Código postal	06800		

Código universal del Punto de Suministro	Empresa Distribuidora	Tensión Nominal de suministro	
ES0031101606577001CX0F	ENDESA DISTRIBUCION ELECTRICA SL	230	V
Referencia Catastral			

TARIFA APLICABLE (Régimen legal aplicable a Tarifa último Recurso)

Tarifa	20DHA	Potencia contratada (kW):	Punta		Llano	5,976	Valle	

PRODUCTO CONTRATADO CON ENDESA ENERGÍA XXI S.L. (UNIPERSONAL)

Producto	TURDH	Alquiler equipo medida	

DATOS DE PAGO (Sólo se indican cuando son diferentes a los que se especifican en Datos del Cliente)

Apellidos / Razón social				Nombre		NIF	
Entidad financiera		Sucursal		DC		Cuenta	

Las presentes Condiciones Particulares, así como las Condiciones Generales que se encuentran al dorso del presente documento, han sido leídas por el Cliente, quién estando conforme con el contenido de las mismas, las suscribe y firma. El cliente declara igualmente que los datos y la información reflejada en el presente documento son completos y veraces, disponiendo en todo caso de capacidad, representación suficiente y/o autorización expresa tanto para contratar como para hacer uso de la citada información, autorizando a Endesa Energía XXI S.L. (Unipersonal) a efectuar las comprobaciones sobre los mismos así como de la existencia de posible deuda por cualquier concepto.

En Madrid

Fecha

Firma Cliente

Endesa Energía XXI S.L. (Unipersonal)

María Teresa González
Directora de Atención al Cliente

Ejemplar para el cliente

Endesa Energía XXI S.L. (Unipersonal) Inscrita en el Registro Mercantil de Madrid en el Tomo 16095, Libro 0, Folio 121, Sección 8, Hoja M-272S F. 882846825

CUADRO DE MANDO C101

Ficha Inventario Cuadro C101

AYUNTAMIENTO DE MERIDA

Datos Generales

Código	101	*Descripción*	URB. EL DISCO
Calle	Naumaquias		

Sistema de Funcionamiento

Disp. Encendido	Astro Nova	*Protecciones*	5 (4x40)A, 300mA
Disp. Ahorro	Regulador de tensión	*Contador*	Integral
Ahorro	19 %	*Núm. Serie Cont.*	06002093712
Pot. Regulador	22 KVA	*Protecciones de salida*	9 termicos 4x25A
Fabricante Regulador	INGEQUR		

Datos eléctricos

Pot. Nominal	13200 W	*Factor de potencia*	0,93
Intensidad por fase	R 25/S 31/T 22.8	*Tensión*	Trifásica + neutro (400/230V)

Características del armario

Tipo de armario	NICHO	*Dimensiones*	1000x750x300 mm
Instalación	Interior de nicho fabrica	*Material*	Poliéster
Observaciones	SI T.C. NO PTO. LUZ		

Datos de Compañía

Nº póliza	010473595534	*Compañía eléctrica*	ENDESA-SEVILLANA
Tarifa	3.0.2	*Nº ET Suministradora*	
Pot. contratada	17000 W	*Cánon alquiler*	

Líneas y puntos de luz

Líneas eléctricas	6	*Puntos luz*	98
Luminarias	115	*Pot. nominal lamp.*	13200 W (Suma lámparas)

Ubicación en el plano y foto





EL DISCO

CM-1. C/ NAUMAQUIAS
(JARDINES DEL HIPODROMO)

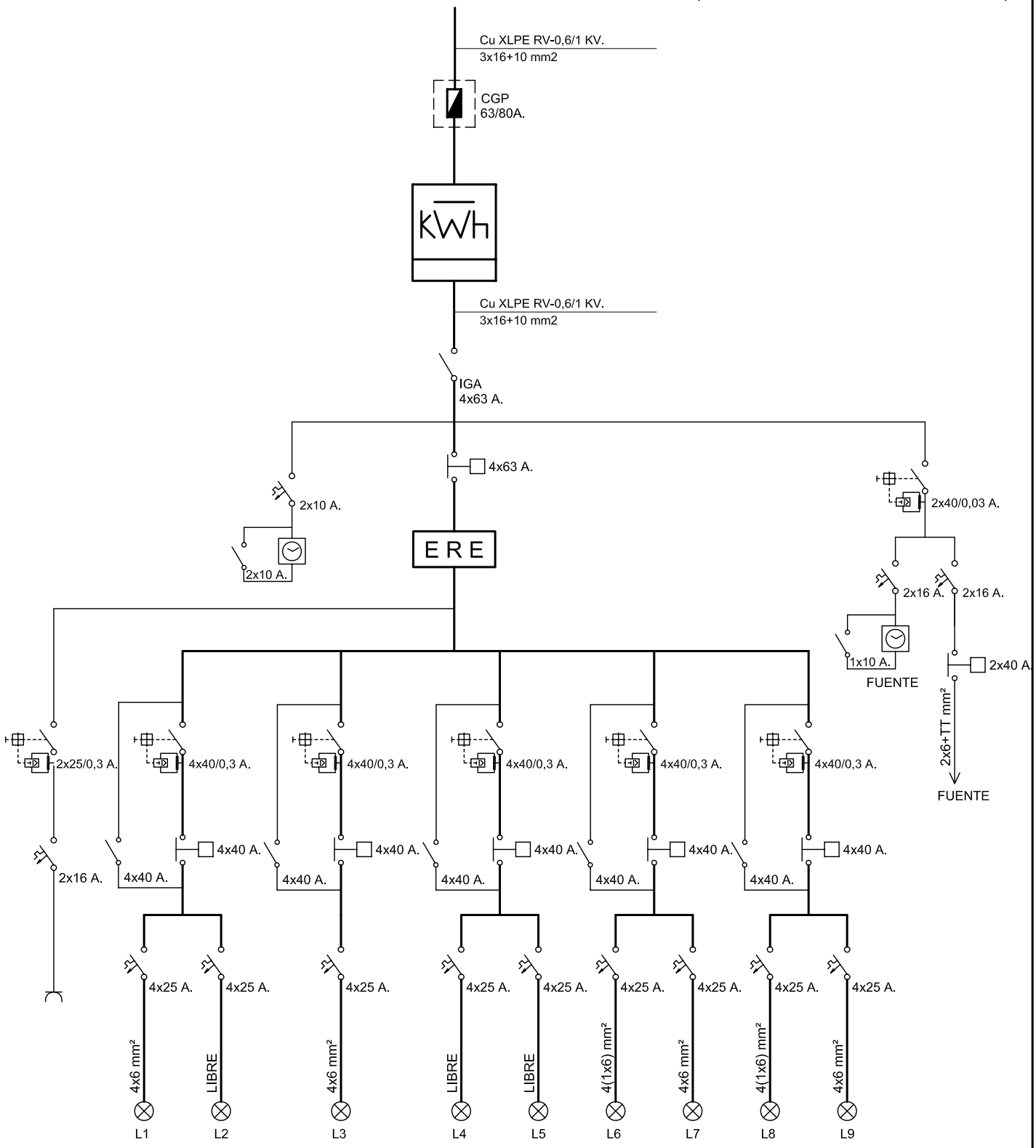

endesa

CONDICIONES PARTICULARES DEL CONTRATO DE SUMINISTRO DE ENERGÍA ELÉCTRICA

DATOS DEL CLIENTE (TITULAR DE LA PÓLIZA DE SUMINISTRO)

Apellidos / Razón social	AYTO DE MERIDA				Nombre		
Tipo de documento (NIF, CIF, CIF Internacional, Pasaporte)		I			Nº	P0608300J	
CNAE	8411	Actividad principal					
Dirección	ESPAÑA	1		Escalera / Piso / Puerta			
Código Postal - Localidad	06800 - MERIDA			Provincia	BADAJOZ		
Teléfono primario	924380100	Teléfono secundario			Teléfono móvil		
Fax		E-mail			Idioma	ESPAÑOL	

DATOS DE CONTACTO (envío de facturas y otras comunicaciones, sólo si son distintos de Datos del Cliente)

Apellidos / Razón social	AYTO DE MERIDA				Nombre		
Dirección				Escalera / Piso / Puerta			
Código Postal - Localidad	MERIDA			Provincia			
Teléfono primario	924380100	Teléfono secundario			Teléfono móvil		
Fax		E-mail			Idioma	ESPAÑOL	

CONDICIONES TÉCNICO – ECONÓMICAS

DATOS DEL PUNTO DE SUMINISTRO

Tipo vía		Vía	NAUMAQUIA		Nº		Escalera		Piso	
Puerta		Letra		Aclaratorio dirección	S/N.					
Localidad	MERIDA		Provincia	BADAJOZ		Código postal	06800			

Código universal del Punto de Suministro	Empresa Distribuidora	Tensión Nominal de suministro	
ES0031101837329001RW0F	ENDESA DISTRIBUCION ELECTRICA SL	400	V
Referencia Catastral	8617137QD2081N0001GA		

TARIFA APLICABLE (Régimen legal aplicable a Tarifa último Recurso)

Tarifa	3.0A	Potencia contratada (kW):	Punta	17	Llano	17	Valle	17

PRODUCTO CONTRATADO CON ENDESA ENERGÍA XXI S.L. (UNIPERSONAL)

Producto	3.0.2	Alquiler equipo medida	

DATOS DE PAGO (Sólo se indican cuando son diferentes a los que se especifican en Datos del Cliente)

Apellidos / Razón social					Nombre			NIF	
Entidad financiera		Sucursal		DC		Cuenta			

Las presentes Condiciones Particulares, así como las Condiciones Generales que se encuentran al dorso del presente documento, han sido leídas por el Cliente, quién estando conforme con el contenido de las mismas, las suscribe y firma. El cliente declara igualmente que los datos y la información reflejada en el presente documento son completos y veraces, disponiendo en todo caso de capacidad, representación suficiente y/o autorización expresa tanto para contratar como para hacer uso de la citada información, autorizando a Endesa Energía XXI S.L. (Unipersonal) a efectuar las comprobaciones sobre los mismos así como de la existencia de posible deuda por cualquier concepto.

En Madrid

Fecha

Firma Cliente

Endesa Energía XXI S.L. (Unipersonal)

María Teresa González
Directora de Atención al Cliente

Ejemplar para el cliente

Endesa Energía XXI S.L. (Unipersonal) inscrita en el Registr Icantil de Madrid en el Tomo 16095, Libro 0, Folio 121, Sección 8, Hoja M-2725. F. B82846825

CUADRO DE MANDO C102

Ficha Inventario Cuadro C102

AYUNTAMIENTO DE MERIDA

Datos Generales

Código	102	*Descripción*	URB. EL DISCO
Calle	Séneca		

Sistema de Funcionamiento

Disp. Encendido	Fotocélula	*Protecciones*	1 (4x40)A, 300mA
Disp. Ahorro	Ninguno	*Contador*	Integral
Ahorro		*Núm. Serie Cont.*	07089022083
Pot. Regulador		*Protecciones de salida*	2 TERMICOS 3x(1x20)A
Fabricante Regulador			

Datos eléctricos

Pot. Nominal	8150 W	*Factor de potencia*	0,88
Intensidad por fase	R 18/S 23/ T 21	*Tensión*	Trifásica + neutro (400/230V)

Características del armario

Tipo de armario	INDEFINIDO	*Dimensiones*	500x750x300 mm
Instalación	Adosado a pared	*Material*	Poliéster
Observaciones	NO TC / NO PTO. LUZ		

Datos de Compañía

Nº póliza	010473600655	*Compañía eléctrica*	ENDESA-SEVILLANA
Tarifa		*Nº ET Suministradora*	
Pot. contratada	13856 W	*Cánon alquiler*	

Líneas y puntos de luz

Líneas eléctricas	2	*Puntos luz*	59
Luminarias	59	*Pot. nominal lamp.*	8150 W (Suma lámparas)

Ubicación en el plano y foto





EL DISCO

CM-2. C/ SENECA

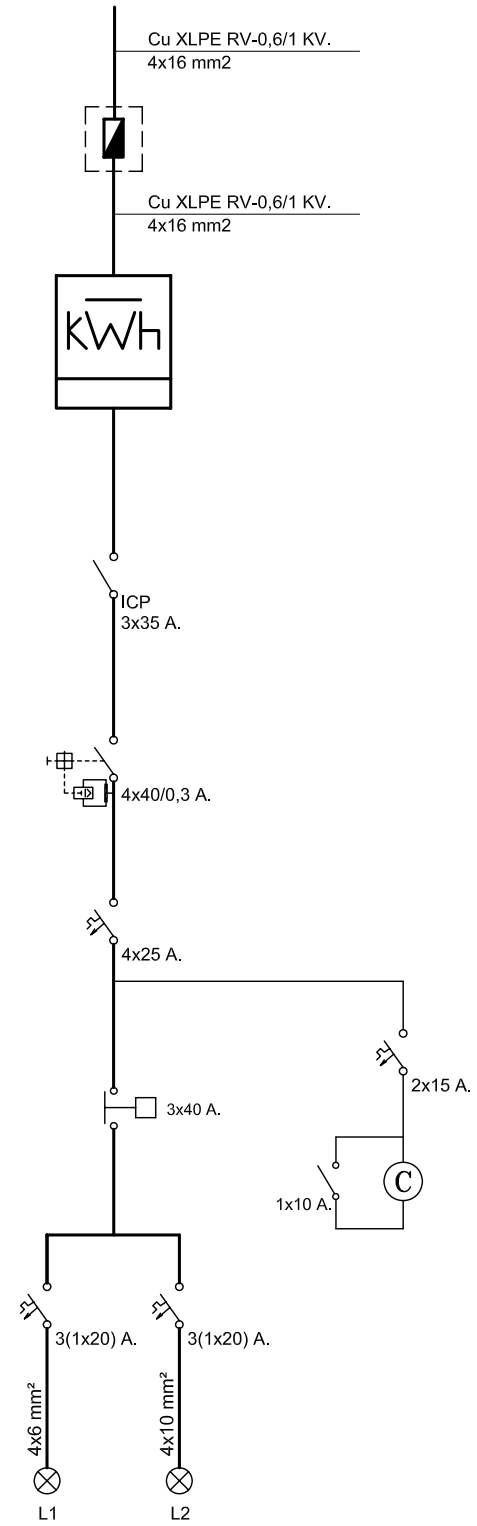

endesa

Referencia contrato: 010473600655

CONDICIONES PARTICULARES DEL CONTRATO DE SUMINISTRO DE ENERGÍA ELÉCTRICA

DATOS DEL CLIENTE (TITULAR DE LA PÓLIZA DE SUMINISTRO)

Apellidos / Razón social	AYTO DE MERIDA				Nombre		
Tipo de documento (NIF, CIF, CIF Internacional, Pasaporte)		I			Nº	P0608300J	
CNAE	8411	Actividad principal					
Dirección	ESPAÑA	1		Escalera / Piso / Puerta			
Código Postal - Localidad	06800 - MERIDA			Provincia	BADAJOZ		
Teléfono primario	924380100	Teléfono secundario			Teléfono móvil		
Fax		E-mail			Idioma	ESPAÑOL	

DATOS DE CONTACTO (envío de facturas y otras comunicaciones, sólo si son distintos de Datos del Cliente)

Apellidos / Razón social	AYTO DE MERIDA		Nombre		
Dirección			Escalera / Piso / Puerta		
Código Postal - Localidad	MERIDA		Provincia		
Teléfono primario	924380100	Teléfono secundario		Teléfono móvil	
Fax		E-mail		Idioma	ESPAÑOL

CONDICIONES TÉCNICO – ECONÓMICAS

DATOS DEL PUNTO DE SUMINISTRO

Tipo vía		Vía	SENECA		Nº		Escalera		Piso	
Puerta		Letra		Aclaratorio dirección	S/N					
Localidad	MERIDA		Provincia	BADAJOZ		Código postal	06800			

Código universal del Punto de Suministro	Empresa Distribuidora	Tensión Nominal de suministro	
ES0031101835950001MJ0F	ENDESA DISTRIBUCION ELECTRICA SL	400	V
Referencia Catastral	8617137QD2081N0001GA		

TARIFA APLICABLE (Régimen legal aplicable a Tarifa último Recurso)

Tarifa	21DHA	Potencia contratada (kW):	Punta		Llano	13,856	Valle	

PRODUCTO CONTRATADO CON ENDESA ENERGÍA XXI S.L. (UNIPERSONAL)

Producto	301DH	Alquiler equipo medida	

DATOS DE PAGO (Sólo se indican cuando son diferentes a los que se especifican en Datos del Cliente)

Apellidos / Razón social					Nombre			NIF	
Entidad financiera		Sucursal		DC		Cuenta			

Las presentes Condiciones Particulares, así como las Condiciones Generales que se encuentran al dorso del presente documento, han sido leídas por el Cliente, quién estando conforme con el contenido de las mismas, las suscribe y firma. El cliente declara igualmente que los datos y la información reflejada en el presente documento son completos y veraces, disponiendo en todo caso de capacidad, representación suficiente y/o autorización expresa tanto para contratar como para hacer uso de la citada información, autorizando a Endesa Energía XXI S.L. (Unipersonal) a efectuar las comprobaciones sobre los mismos así como de la existencia de posible deuda por cualquier concepto.

En Madrid

Fecha

Firma Cliente

Endesa Energía XXI S.L. (Unipersonal)

María Teresa González
Directora de Atención al Cliente

Ejemplar para el cliente

Endesa Energía XXI S.L. (Unipersonal) Inscrita en el Registro Mercantil de Madrid en el Tomo 16095, Libro 0, Folio 121, Sección 8, Hoja M-272S, F. 86284682S

CUADRO DE MANDO C103

Ficha Inventario Cuadro C103

AYUNTAMIENTO DE MERIDA

Datos Generales

Código	103	*Descripción*	ANTIGUA CAMPSA
Calle	Denaria		

Sistema de Funcionamiento

Disp. Encendido	Astro Nova	*Protecciones*	2(4x25)+1(4x40),300
Disp. Ahorro	Ninguno	*Contador*	Integral
Ahorro		*Núm. Serie Cont.*	073313885
Pot. Regulador		*Protecciones de salida*	6 TERMICOS 4x16A
Fabricante Regulador			

Datos eléctricos

Pot. Nominal	7450 W	*Factor de potencia*	0,96
Intensidad por fase	R11.2/S15.8 /T15.8	*Tensión*	Trifásica + neutro (400/230V)

Características del armario

Tipo de armario	INDEFINIDO	*Dimensiones*	750x750x300 mm
Instalación	Interior de nicho fabrica	*Material*	Poliéster
Observaciones	SI T.C./ NO PTO. LUZ		

Datos de Compañía

Nº póliza	010474585973	*Compañía eléctrica*	ENDESA-SEVILLANA
Tarifa		*Nº ET Suministradora*	
Pot. contratada	10392	*Cánon alquiler*	

Líneas y puntos de luz

Líneas eléctricas	3	*Puntos luz*	38
Luminarias	41	*Pot. nominal lamp.*	7450 W (Suma lámparas)

Ubicación en el plano y foto

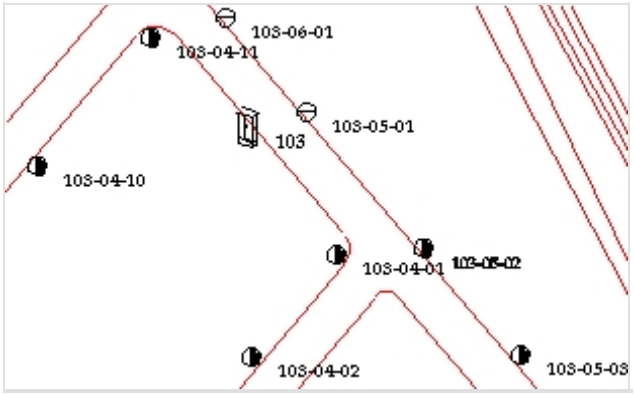



EL DISCO

CM-3.
(ANTIGUA CAMPSA)

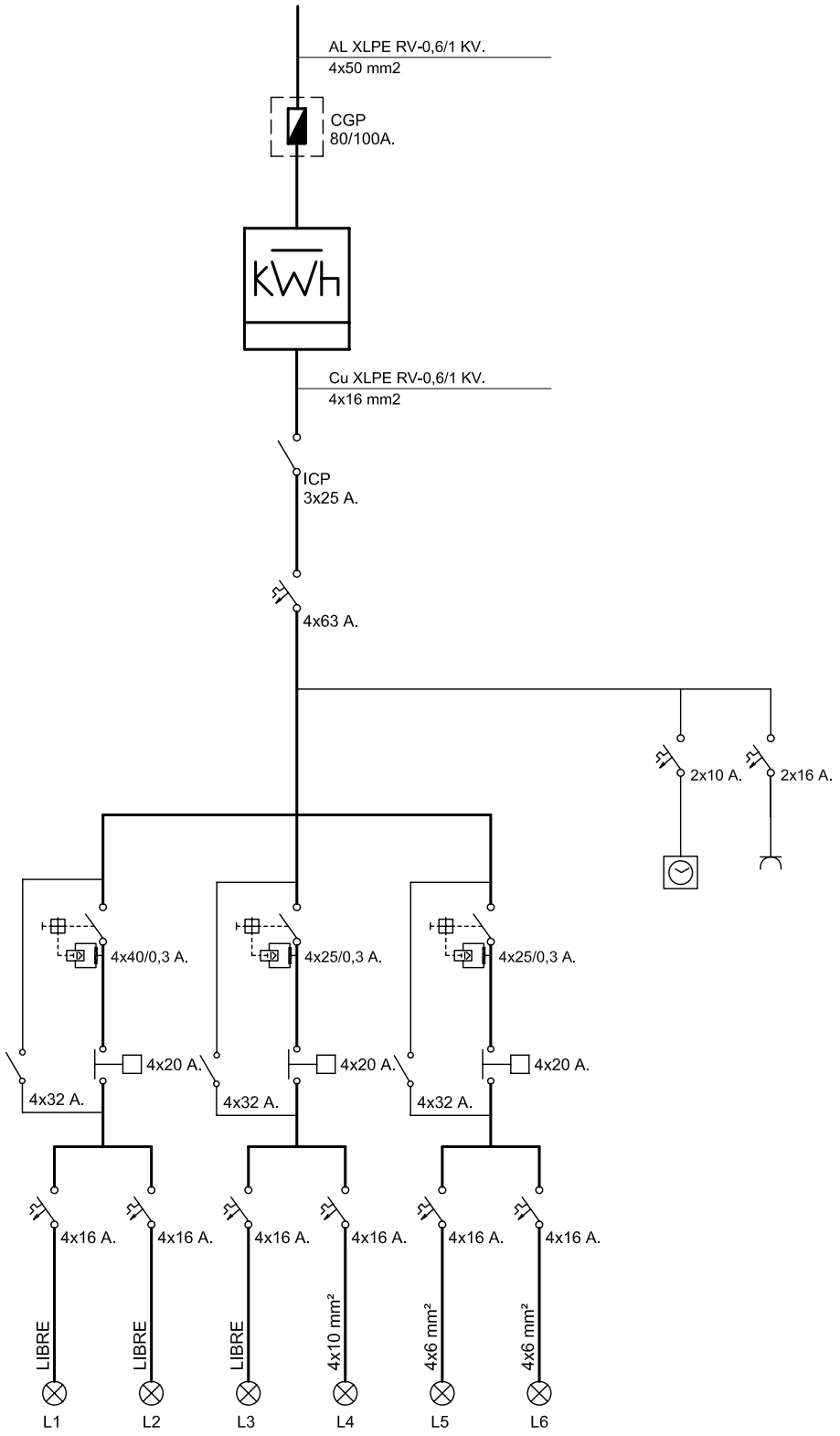

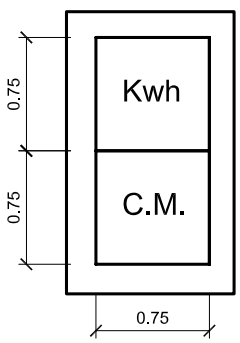

endesa

Referencia contrato: 010474585973

CONDICIONES PARTICULARES DEL CONTRATO DE SUMINISTRO DE ENERGÍA ELÉCTRICA

DATOS DEL CLIENTE (TITULAR DE LA PÓLIZA DE SUMINISTRO)

Apellidos / Razón social	AYTO DE MERIDA				Nombre		
Tipo de documento (NIF, CIF, CIF Internacional, Pasaporte)		I			Nº	P0608300J	
CNAE	8411	Actividad principal					
Dirección	ESPAÑA	1		Escalera / Piso / Puerta			
Código Postal - Localidad	06800 - MERIDA			Provincia	BADAJOZ		
Teléfono primario	924380100	Teléfono secundario			Teléfono móvil		
Fax		E-mail			Idioma	ESPAÑOL	

DATOS DE CONTACTO (envío de facturas y otras comunicaciones, sólo si son distintos de Datos del Cliente)

Apellidos / Razón social	AYTO DE MERIDA		Nombre		
Dirección			Escalera / Piso / Puerta		
Código Postal - Localidad	MERIDA		Provincia		
Teléfono primario	924380100	Teléfono secundario		Teléfono móvil	
Fax		E-mail		Idioma	ESPAÑOL

CONDICIONES TÉCNICO – ECONÓMICAS

DATOS DEL PUNTO DE SUMINISTRO

Tipo vía	PS	Vía	ARTES Y OFICIOS		Nº	38	Escalera		Piso	
Puerta		Letra		Aclaratorio dirección	AUGUSTO					
Localidad	MERIDA		Provincia	BADAJOZ		Código postal	06800			

Código universal del Punto de Suministro	Empresa Distribuidora	Tensión Nominal de suministro	
ES0031104013820069CN0F	ENDESA DISTRIBUCION ELECTRICA SL	400	V
Referencia Catastral	1310805QD3111S0067SP		

TARIFA APLICABLE (Régimen legal aplicable a Tarifa último Recurso)

Tarifa	20DHA	Potencia contratada (kW):	Punta		Llano	10,392	Valle	

PRODUCTO CONTRATADO CON ENDESA ENERGÍA XXI S.L. (UNIPERSONAL)

Producto	TURDH	Alquiler equipo medida	

DATOS DE PAGO (Sólo se indican cuando son diferentes a los que se especifican en Datos del Cliente)

Apellidos / Razón social					Nombre			NIF	
Entidad financiera		Sucursal		DC		Cuenta			

Las presentes Condiciones Particulares, así como las Condiciones Generales que se encuentran al dorso del presente documento, han sido leídas por el Cliente, quién estando conforme con el contenido de las mismas, las suscribe y firma. El cliente declara igualmente que los datos y la información reflejada en el presente documento son completos y veraces, disponiendo en todo caso de capacidad, representación suficiente y/o autorización expresa tanto para contratar como para hacer uso de la citada información, autorizando a Endesa Energía XXI S.L. (Unipersonal) a efectuar las comprobaciones sobre los mismos así como de la existencia de posible deuda por cualquier concepto.

En Madrid

Fecha | Firma Cliente | Endesa Energía XXI S.L. (Unipersonal)

María Teresa González
Directora de Atención al Cliente

Ejemplar para el cliente

Endesa Energía XXI S.L. (Unipersonal) Inscrita en el Registr tantil de Madrid en el Tomo 16095, Libro 0, Folio 121, Sección 8, Hoja M-2725 F. 86846825

AYUNTAMIENTO DE MERIDA

CUADRO DE MANDO C104

Ficha Inventario Cuadro C104

AYUNTAMIENTO DE MERIDA

Datos Generales

Código	104	*Descripción*	CABO VERDE
Calle	Cabo Verde		

Sistema de Funcionamiento

Disp. Encendido	Astro Nova City	*Protecciones*	VIGI C60 4x10
Disp. Ahorro		*Contador*	Integral
Ahorro		*Núm. Serie Cont.*	073002666
Pot. Regulador		*Protecciones de salida*	TERMICOS
Fabricante Regulador			

Datos eléctricos

Pot. Nominal	1200 W	*Factor de potencia*	-0,9
Intensidad por fase	R3,8 /S6 /T5,2	*Tensión*	Trifásica (230 V)

Características del armario

Tipo de armario	INDEFINIDO	*Dimensiones*	1250x750x300
Instalación	S/bancada fab. ladrillo	*Material*	Poliéster
Observaciones	SI TC / SI PTO LUZ		

Datos de Compañía

Nº póliza	010473522349	*Compañía eléctrica*	ENDESA-SEVILLANA
Tarifa		*Nº ET Suministradora*	
Pot. contratada	1500 W	*Cánon alquiler*	

Líneas y puntos de luz

Líneas eléctricas	3	*Puntos luz*	12
Luminarias	12	*Pot. nominal lamp.*	1200 W (Suma lámparas)

Ubicación en el plano y foto





CABO VERDE

CM-1.

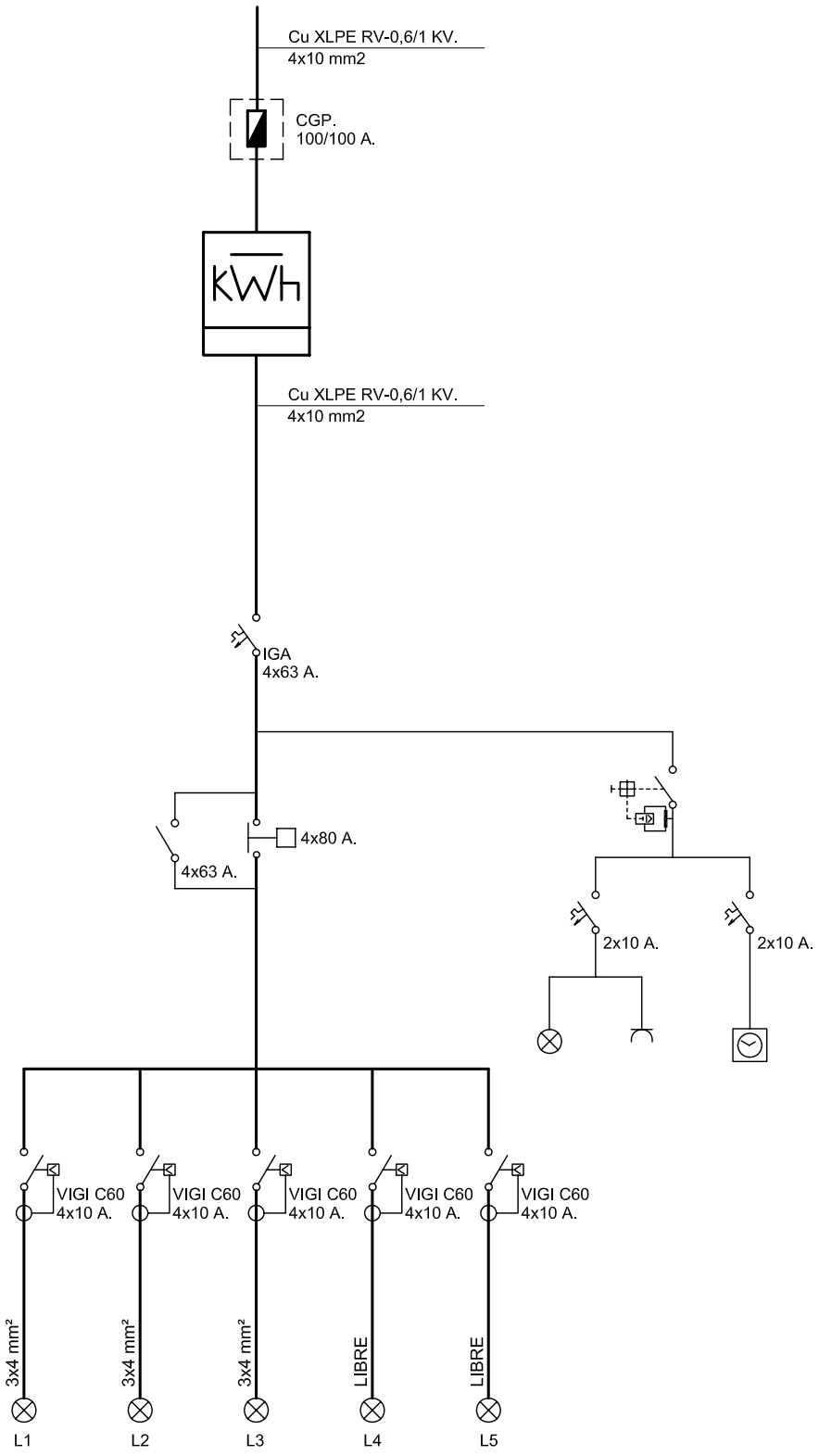

endesa

Referencia contrato: 010473522349

CONDICIONES PARTICULARES DEL CONTRATO DE SUMINISTRO DE ENERGÍA ELÉCTRICA

DATOS DEL CLIENTE (TITULAR DE LA PÓLIZA DE SUMINISTRO)

Apellidos / Razón social	AYTO DE MERIDA			Nombre	
Tipo de documento (NIF, CIF, CIF Internacional, Pasaporte)	I			Nº	P0608300J
CNAE	8411	Actividad principal			
Dirección	ESPAÑA 1		Escalera / Piso / Puerta		
Código Postal - Localidad	06800 - MERIDA		Provincia	BADAJOZ	
Teléfono primario	924380100	Teléfono secundario		Teléfono móvil	
Fax		E-mail		Idioma	ESPAÑOL

DATOS DE CONTACTO (envío de facturas y otras comunicaciones, sólo si son distintos de Datos del Cliente)

Apellidos / Razón social	AYTO DE MERIDA		Nombre		
Dirección			Escalera / Piso / Puerta		
Código Postal - Localidad	MERIDA		Provincia		
Teléfono primario	924380100	Teléfono secundario		Teléfono móvil	
Fax		E-mail		Idioma	ESPAÑOL

CONDICIONES TÉCNICO – ECONÓMICAS

DATOS DEL PUNTO DE SUMINISTRO

Tipo vía		Vía	CABO VERDE	Nº		Escalera		Piso	
Puerta		Letra		Aclaratorio dirección	S/N				
Localidad	MERIDA	Provincia	BADAJOZ	Código postal	06800				

Código universal del Punto de Suministro	Empresa Distribuidora	Tensión Nominal de suministro	
ES0031101609059001VB0F	ENDESA DISTRIBUCION ELECTRICA SL	230	V
Referencia Catastral	1212017QD3111S0001II		

TARIFA APLICABLE (Régimen legal aplicable a Tarifa último Recurso)

Tarifa	20DHA	Potencia contratada (kW):	Punta		Llano	1,5	Valle	

PRODUCTO CONTRATADO CON ENDESA ENERGÍA XXI S.L. (UNIPERSONAL)

Producto	TURDH	Alquiler equipo medida	

DATOS DE PAGO (Sólo se indican cuando son diferentes a los que se especifican en Datos del Cliente)

Apellidos / Razón social				Nombre			NIF	
Entidad financiera		Sucursal		DC		Cuenta		

Las presentes Condiciones Particulares, así como las Condiciones Generales que se encuentran al dorso del presente documento, han sido leídas por el Cliente, quién estando conforme con el contenido de las mismas, las suscribe y firma. El cliente declara igualmente que los datos y la información reflejada en el presente documento son completos y veraces, disponiendo en todo caso de capacidad, representación suficiente y/o autorización expresa tanto para contratar como para hacer uso de la citada información, autorizando a Endesa Energía XXI S.L. (Unipersonal) a efectuar las comprobaciones sobre los mismos así como de la existencia de posible deuda por cualquier concepto.

En Madrid

Fecha | Firma Cliente | Endesa Energía XXI S.L. (Unipersonal)



María Teresa González
Directora de Atención al Cliente

Ejemplar para el cliente

Endesa Energía XXI S.L. (Unipersonal) Inscrita en el Registro Mercantil de Madrid en el Tomo 16095, Libro 0, Folio 121, Sección 8, Hoja M-272[illegible] C.I.F. B82846825

CUADRO DE MANDO C105

Ficha Inventario Cuadro C105

AYUNTAMIENTO DE MERIDA

Datos Generales

Código	105	*Descripción*	CABO VERDE
Calle	Cabo Verde	*Situado entre calle*	

Sistema de Funcionamiento

Disp. Encendido	Astro Nova City	*Protecciones*	VIGI C60
Disp. Ahorro		*Contador*	Integral
Ahorro		*Núm. Serie Cont.*	073002673
Pot. Regulador		*Protecciones de salida*	TERMICOS
Fabricante Regulador			

Datos eléctricos

Pot. Nominal	6950 W	*Factor de potencia*	0,87
Intensidad por fase	R31,4 /S26 /T24,4	*Tensión*	Trifásica (230 V)

Características del armario

Tipo de armario	INDEFINIDO	*Dimensiones*	820x530x300 mm
Instalación	Empotrado en pared	*Material*	Acero galvanizado
Observaciones	NO TC / NO PTO LUZ.		

Datos de Compañía

Nº póliza	010473520639	*Compañía eléctrica*	ENDESA-SEVILLANA
Tarifa		*Nº ET Suministradora*	
Pot. contratada	4570 W	*Cánon alquiler*	

Líneas y puntos de luz

Líneas eléctricas	2	*Puntos luz*	29
Luminarias	39	*Pot. nominal lamp.*	6950 W (Suma lámparas)

Ubicación en el plano y foto





CABO VERDE

CM-2

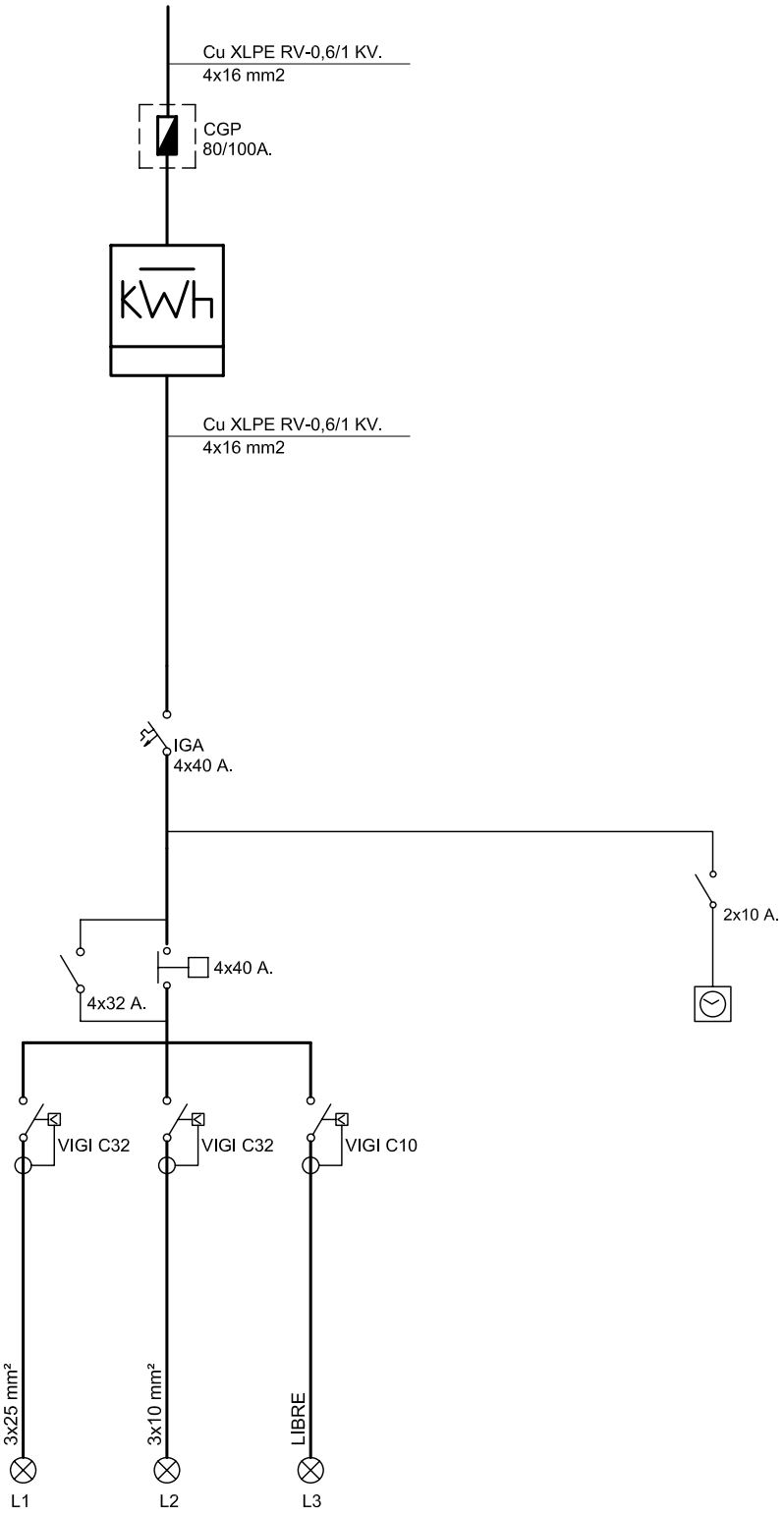

endesa

Referencia contrato: 010473520639

CONDICIONES PARTICULARES DEL CONTRATO DE SUMINISTRO DE ENERGÍA ELÉCTRICA

DATOS DEL CLIENTE (TITULAR DE LA PÓLIZA DE SUMINISTRO)

Apellidos / Razón social	AYTO DE MERIDA			Nombre	
Tipo de documento (NIF, CIF, CIF Internacional, Pasaporte)		I		Nº	P0608300J
CNAE	8411	Actividad principal			
Dirección	ESPAÑA	1	Escalera / Piso / Puerta		
Código Postal - Localidad	06800 - MERIDA		Provincia	BADAJOZ	
Teléfono primario	924380100	Teléfono secundario		Teléfono móvil	
Fax		E-mail		Idioma	ESPAÑOL

DATOS DE CONTACTO (envío de facturas y otras comunicaciones, sólo si son distintos de Datos del Cliente)

Apellidos / Razón social	AYTO DE MERIDA			Nombre	
Dirección			Escalera / Piso / Puerta		
Código Postal - Localidad	MERIDA		Provincia		
Teléfono primario	924380100	Teléfono secundario		Teléfono móvil	
Fax		E-mail		Idioma	ESPAÑOL

CONDICIONES TÉCNICO – ECONÓMICAS

DATOS DEL PUNTO DE SUMINISTRO

Tipo vía		Vía	CABO VERDE		Nº		Escalera		Piso	
Puerta		Letra		Aclaratorio dirección	S/N					
Localidad	MERIDA		Provincia	BADAJOZ		Código postal	06800			

Código universal del Punto de Suministro	Empresa Distribuidora	Tensión Nominal de suministro	
ES0031101609058001CT0F	ENDESA DISTRIBUCION ELECTRICA SL	230	V
Referencia Catastral	1212017QD3111S0001II		

TARIFA APLICABLE (Régimen legal aplicable a Tarifa último Recurso)

Tarifa	20DHA	Potencia contratada (kW):	Punta		Llano	4,57	Valle	

PRODUCTO CONTRATADO CON ENDESA ENERGÍA XXI S.L. (UNIPERSONAL)

Producto	TURDH	Alquiler equipo medida	

DATOS DE PAGO (Sólo se indican cuando son diferentes a los que se especifican en Datos del Cliente)

Apellidos / Razón social				Nombre			NIF	
Entidad financiera		Sucursal		DC		Cuenta		

Las presentes Condiciones Particulares, así como las Condiciones Generales que se encuentran al dorso del presente documento, han sido leídas por el Cliente, quién estando conforme con el contenido de las mismas, las suscribe y firma. El cliente declara igualmente que los datos y la información reflejada en el presente documento son completos y veraces, disponiendo en todo caso de capacidad, representación suficiente y/o autorización expresa tanto para contratar como para hacer uso de la citada información, autorizando a Endesa Energía XXI S.L. (Unipersonal) a efectuar las comprobaciones sobre los mismos así como de la existencia de posible deuda por cualquier concepto.

En Madrid

Fecha

Firma Cliente

Endesa Energía XXI S.L. (Unipersonal)

María Teresa González
Directora de Atención al Cliente

Ejemplar para el cliente

Endesa Energía XXI S.L. (Unipersonal) inscrita en el Regis' rcantil de Madrid en el Tomo 16095, Libro 0, Folio 121, Sección 8, Hoja M-272 I.F. B82846825

CUADRO DE MANDO C106

Ficha Inventario Cuadro C106

AYUNTAMIENTO DE MERIDA

Datos Generales

Código	106	*Descripción*	LA CORCHERA
Calle	Comarca Tierra de Barros		

Sistema de Funcionamiento

Disp. Encendido	Fotocélula	*Protecciones*	Diferenciales 300mA
Disp. Ahorro		*Contador*	Integral
Ahorro		*Núm. Serie Cont.*	073313808
Pot. Regulador		*Protecciones de salida*	TERMICOS
Fabricante Regulador			

Datos eléctricos

Pot. Nominal	19160 W	*Factor de potencia*	-0,91
Intensidad por fase	R33,2 /S40,8 /T38,2	*Tensión*	Trifásica + neutro (400/230V)

Características del armario

Tipo de armario	INDEFINIDO	*Dimensiones*	750x1000x300 mm
Instalación	S/bancada fab. ladrillo	*Material*	Poliéster
Observaciones	NO TC / NO PTO LUZ.		

Datos de Compañía

Nº póliza	010473629233	*Compañía eléctrica*	ENDESA-SEVILLANA
Tarifa		*Nº ET Suministradora*	
Pot. contratada	24249	*Cánon alquiler*	

Líneas y puntos de luz

Líneas eléctricas	7	*Puntos luz*	136
Luminarias	136	*Pot. nominal lamp.*	19160 W (Suma lámparas)

Ubicación en el plano y foto

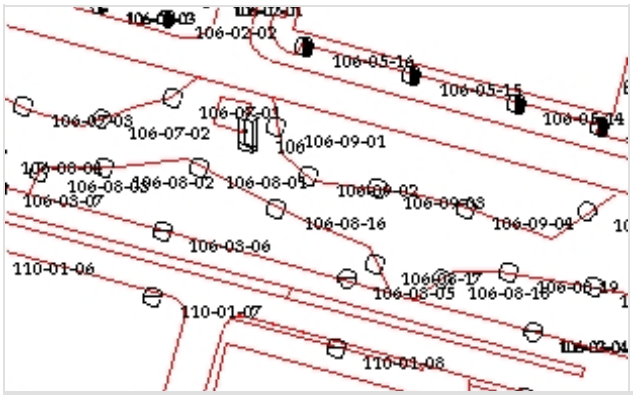



LA CORCHERA

CM-1. COMARCA TIERRA DE BARROS

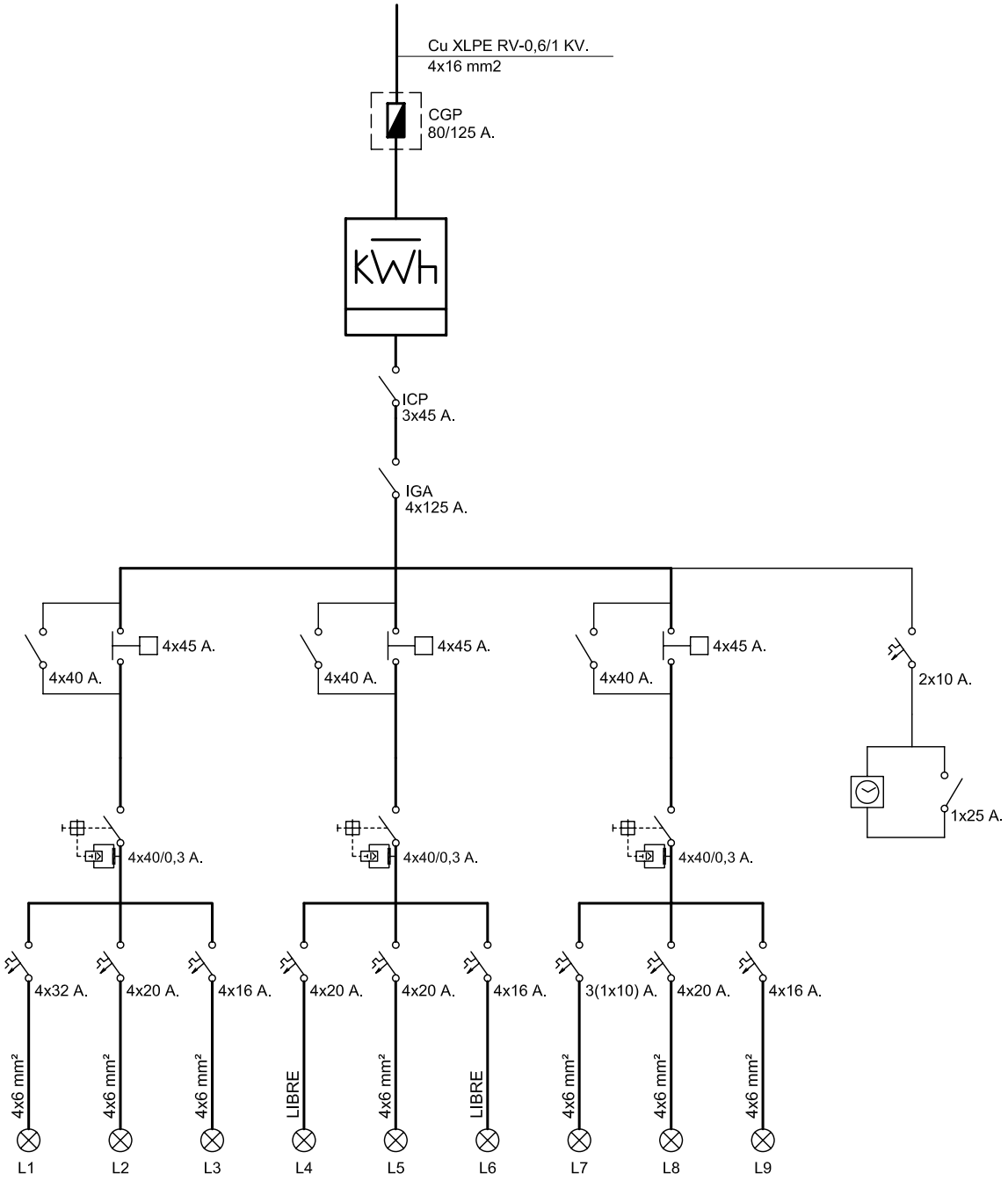

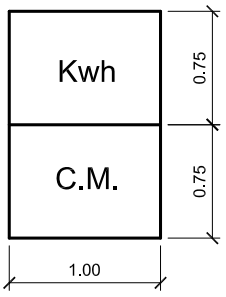

endesa

CONDICIONES PARTICULARES DEL CONTRATO DE SUMINISTRO DE ENERGÍA ELÉCTRICA

DATOS DEL CLIENTE (TITULAR DE LA PÓLIZA DE SUMINISTRO)

Apellidos / Razón social	AYTO DE MERIDA			Nombre	
Tipo de documento (NIF, CIF, CIF Internacional, Pasaporte)		I		Nº	P0608300J
CNAE	8411	Actividad principal			
Dirección	ESPAÑA	1	Escalera / Piso / Puerta		
Código Postal - Localidad	06800 - MERIDA		Provincia	BADAJOZ	
Teléfono primario	924380100	Teléfono secundario		Teléfono móvil	
Fax		E-mail		Idioma	ESPAÑOL

DATOS DE CONTACTO (envío de facturas y otras comunicaciones, sólo si son distintos de Datos del Cliente)

Apellidos / Razón social	AYTO DE MERIDA			Nombre	
Dirección			Escalera / Piso / Puerta		
Código Postal - Localidad	MERIDA		Provincia		
Teléfono primario	924380100	Teléfono secundario		Teléfono móvil	
Fax		E-mail		Idioma	ESPAÑOL

CONDICIONES TÉCNICO – ECONÓMICAS

DATOS DEL PUNTO DE SUMINISTRO

Tipo vía	AV	Vía	MILAGROS LOS		Nº		Escalera		Piso	
Puerta		Letra		Aclaratorio dirección	PERI C.T.-1					
Localidad	MERIDA		Provincia	BADAJOZ		Código postal	06800			

Código universal del Punto de Suministro	Empresa Distribuidora	Tensión Nominal de suministro	
ES0031101880244001HS0F	ENDESA DISTRIBUCION ELECTRICA SL	400	V
Referencia Catastral	0518057QD3101N0001ML		

TARIFA APLICABLE (Régimen legal aplicable a Tarifa último Recurso)

Tarifa	3.0A	Potencia contratada (kW):	Punta	24,249	Llano	24,249	Valle	24,249

PRODUCTO CONTRATADO CON ENDESA ENERGÍA XXI S.L. (UNIPERSONAL)

Producto	3.0.2	Alquiler equipo medida	

DATOS DE PAGO (Sólo se indican cuando son diferentes a los que se especifican en Datos del Cliente)

Apellidos / Razón social				Nombre			NIF	
Entidad financiera		Sucursal		DC		Cuenta		

Las presentes Condiciones Particulares, así como las Condiciones Generales que se encuentran al dorso del presente documento, han sido leídas por el Cliente, quién estando conforme con el contenido de las mismas, las suscribe y firma. El cliente declara igualmente que los datos y la información reflejada en el presente documento son completos y veraces, disponiendo en todo caso de capacidad, representación suficiente y/o autorización expresa tanto para contratar como para hacer uso de la citada información, autorizando a Endesa Energía XXI S.L. (Unipersonal) a efectuar las comprobaciones sobre los mismos así como de la existencia de posible deuda por cualquier concepto.

En Madrid

Fecha | Firma Cliente | Endesa Energía XXI S.L. (Unipersonal)

María Teresa González
Directora de Atención al Cliente

Ejemplar para el cliente

Endesa Energía XXI S.L. (Unipersonal) Inscrita en el Regis rcantil de Madrid en el Tomo 16095, Libro 0, Folio 121, Sección 8, Hoja M-272 I.F. B82846825

CUADRO DE MANDO C107

Ficha Inventario Cuadro C107

AYUNTAMIENTO DE MERIDA

Datos Generales

Código	107	*Descripción*	LA CORCHERA
Calle	Comarca de la Vera		

Sistema de Funcionamiento

Disp. Encendido	Astro Nova	*Protecciones*	Diferenciales 300mA
Disp. Ahorro		*Contador*	Integral
Ahorro		*Núm. Serie Cont.*	06002093792
Pot. Regulador		*Protecciones de salida*	TERMICOS
Fabricante Regulador			

Datos eléctricos

Pot. Nominal	15530 W	*Factor de potencia*	0,83
Intensidad por fase	R28 /S34,6 /T33,8	*Tensión*	Trifásica + neutro (400/230V)

Características del armario

Tipo de armario	INDEFINIDO	*Dimensiones*	800x1030x300 mm
Instalación	S/bancada fab. ladrillo	*Material*	Poliéster
Observaciones	NO TC / NO PTO LUZ		

Datos de Compañía

Nº póliza	010473635775	*Compañía eléctrica*	ENDESA-SEVILLANA
Tarifa		*Nº ET Suministradora*	
Pot. contratada	24249	*Cánon alquiler*	

Líneas y puntos de luz

Líneas eléctricas	6	*Puntos luz*	77
Luminarias	77	*Pot. nominal lamp.*	15530 W (Suma lámparas)

Ubicación en el plano y foto

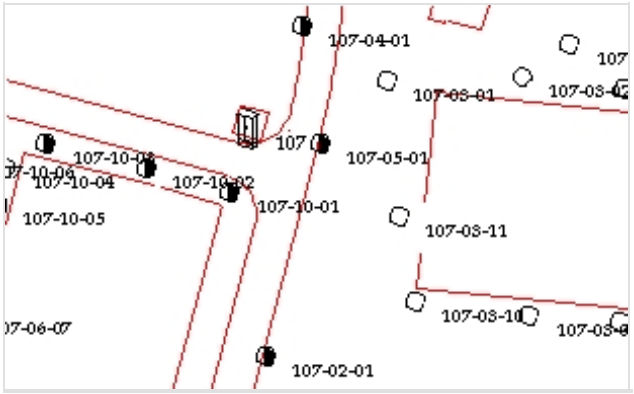



LA CORCHERA

CM-2. MERCADONA

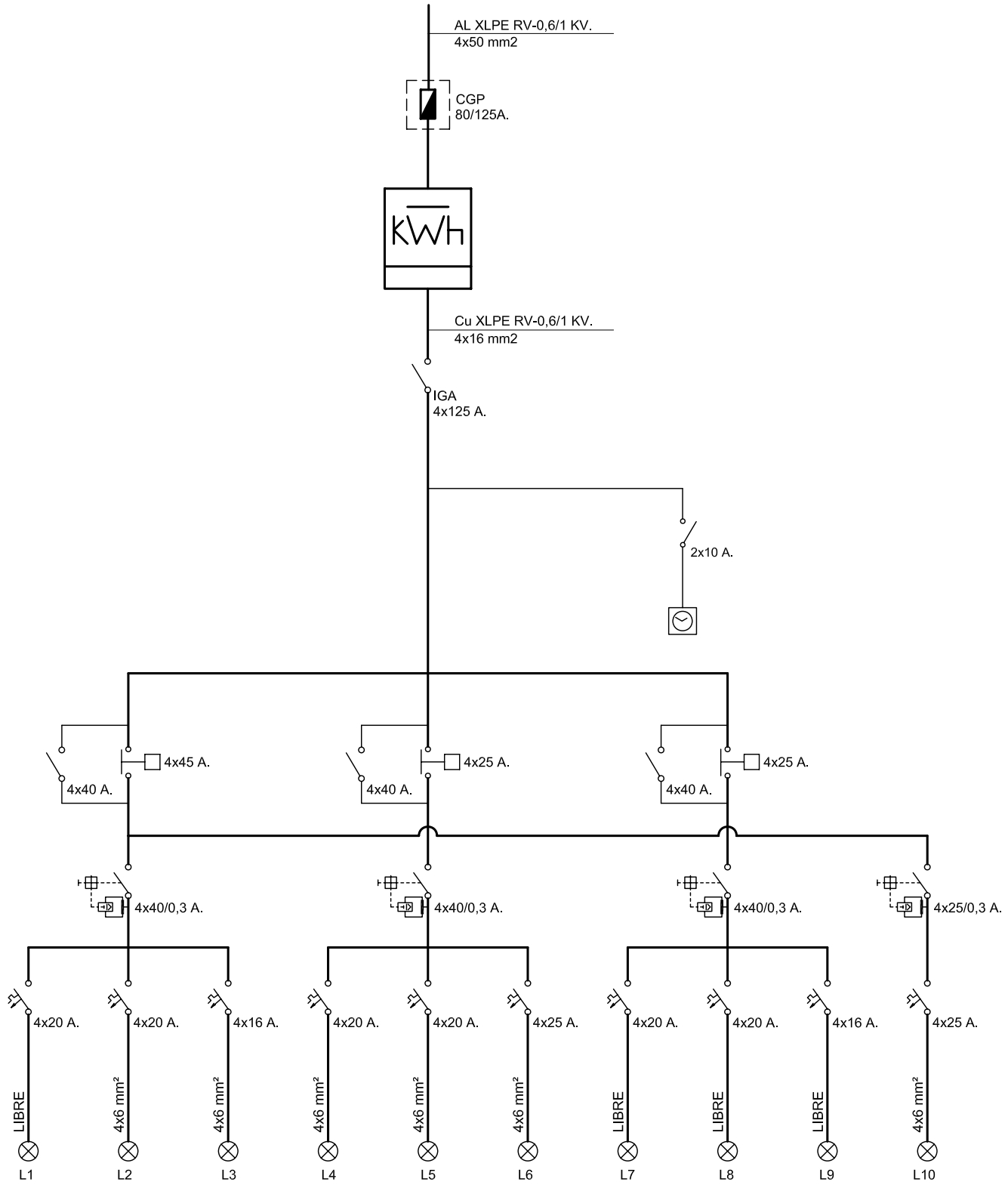

endesa

Referencia contrato: 010473635775

CONDICIONES PARTICULARES DEL CONTRATO DE SUMINISTRO DE ENERGÍA ELÉCTRICA

DATOS DEL CLIENTE (TITULAR DE LA PÓLIZA DE SUMINISTRO)

Apellidos / Razón social	AYTO DE MERIDA				Nombre		
Tipo de documento (NIF, CIF, CIF Internacional, Pasaporte)		I			Nº	P0608300J	
CNAE	8411	Actividad principal					
Dirección	ESPAÑA	1		Escalera / Piso / Puerta			
Código Postal - Localidad	06800 - MERIDA			Provincia	BADAJOZ		
Teléfono primario	924380100	Teléfono secundario			Teléfono móvil		
Fax		E-mail			Idioma	ESPAÑOL	

DATOS DE CONTACTO (envío de facturas y otras comunicaciones, sólo si son distintos de Datos del Cliente)

Apellidos / Razón social	AYTO DE MERIDA				Nombre		
Dirección				Escalera / Piso / Puerta			
Código Postal - Localidad	MERIDA			Provincia			
Teléfono primario	924380100	Teléfono secundario			Teléfono móvil		
Fax		E-mail			Idioma	ESPAÑOL	

CONDICIONES TÉCNICO – ECONÓMICAS

DATOS DEL PUNTO DE SUMINISTRO

Tipo vía	AV	Vía	MILAGROS LOS		Nº		Escalera		Piso	
Puerta		Letra		Aclaratorio dirección	PERI C.T.-2					
Localidad	MERIDA		Provincia	BADAJOZ		Código postal	06800			

Código universal del Punto de Suministro	Empresa Distribuidora	Tensión Nominal de suministro	
ES0031101880248002PZ0F	ENDESA DISTRIBUCION ELECTRICA SL	400	V
Referencia Catastral	0518057QD3101N0001ML		

TARIFA APLICABLE (Régimen legal aplicable a Tarifa último Recurso)

Tarifa	3.0A	Potencia contratada (kW):	Punta	24,249	Llano	24,249	Valle	24,249

PRODUCTO CONTRATADO CON ENDESA ENERGÍA XXI S.L. (UNIPERSONAL)

Producto	3.0.2	Alquiler equipo medida	

DATOS DE PAGO (Sólo se indican cuando son diferentes a los que se especifican en Datos del Cliente)

Apellidos / Razón social					Nombre			NIF	
Entidad financiera		Sucursal		DC		Cuenta			

Las presentes Condiciones Particulares, así como las Condiciones Generales que se encuentran al dorso del presente documento, han sido leídas por el Cliente, quién estando conforme con el contenido de las mismas, las suscribe y firma. El cliente declara igualmente que los datos y la información reflejada en el presente documento son completos y veraces, disponiendo en todo caso de capacidad, representación suficiente y/o autorización expresa tanto para contratar como para hacer uso de la citada información, autorizando a Endesa Energía XXI S.L. (Unipersonal) a efectuar las comprobaciones sobre los mismos así como de la existencia de posible deuda por cualquier concepto.

En Madrid

Fecha | Firma Cliente | Endesa Energía XXI S.L. (Unipersonal)



María Teresa González
Directora de Atención al Cliente

Ejemplar para el cliente

Endesa Energía XXI S.L. (Unipersonal) Inscrita en el Regis rcantil de Madrid en el Tomo 16095, Libro 0, Folio 121, Sección 8, Hoja M-272) I.F. B82846825

CUADRO DE MANDO C108

Ficha Inventario Cuadro C108

AYUNTAMIENTO DE MERIDA

Datos Generales

Código	108	*Descripción*	LA CORCHERA
Calle	Juan Canet		

Sistema de Funcionamiento

Disp. Encendido	Astro Nova City + Orbis Uno	*Protecciones*	Diferenciales 300mA
Disp. Ahorro		*Contador*	Integral
Ahorro		*Núm. Serie Cont.*	07089605186
Pot. Regulador		*Protecciones de salida*	TERMICOS
Fabricante Regulador			

Datos eléctricos

Pot. Nominal	2850 W	*Factor de potencia*	0,97
Intensidad por fase	R4,4 /S3,8 /T12,2	*Tensión*	Trifásica + neutro (400/230V)

Características del armario

Tipo de armario	INDEFINIDO	*Dimensiones*	1450x750x300 mm
Instalación	Interior de nicho fabrica	*Material*	Acero galvanizado
Observaciones	NO TC / NO PTO LUZ		

Datos de Compañía

Nº póliza	010475079204	*Compañía eléctrica*	ENDESA-SEVILLANA
Tarifa		*Nº ET Suministradora*	
Pot. contratada	3464 W	*Cánon alquiler*	

Líneas y puntos de luz

Líneas eléctricas	3	*Puntos luz*	20
Lámparas	20	*Pot. nominal lamp.*	2850 W (Suma lámparas)

Ubicación en el plano y foto





LA CORCHERA

CM-3. JUAN CANET.

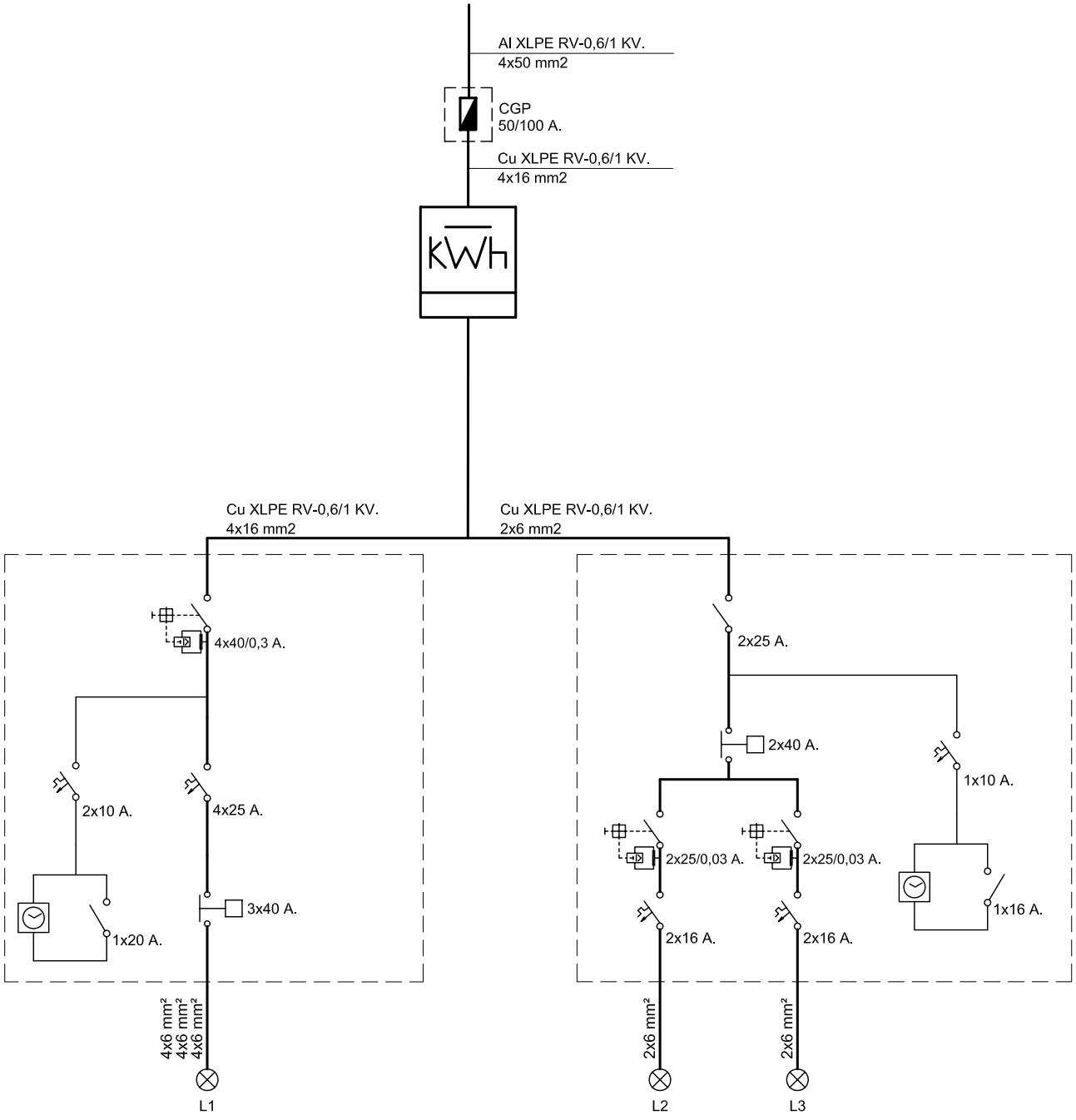

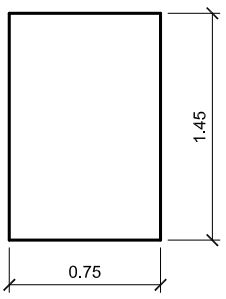

endesa

Referencia contrato: 010475079204

CONDICIONES PARTICULARES DEL CONTRATO DE SUMINISTRO DE ENERGÍA ELÉCTRICA

DATOS DEL CLIENTE (TITULAR DE LA PÓLIZA DE SUMINISTRO)

Apellidos / Razón social	AYTO DE MERIDA			Nombre	
Tipo de documento (NIF, CIF, CIF Internacional, Pasaporte)		I		Nº	P0608300J
CNAE	8411	Actividad principal			
Dirección	ESPAÑA	1		Escalera / Piso / Puerta	
Código Postal - Localidad	06800 - MERIDA			Provincia	BADAJOZ
Teléfono primario	924380100	Teléfono secundario		Teléfono móvil	
Fax		E-mail		Idioma	ESPAÑOL

DATOS DE CONTACTO (envio de facturas y otras comunicaciones, sólo si son distintos de Datos del Cliente)

Apellidos / Razón social	AYTO DE MERIDA			Nombre	
Dirección				Escalera / Piso / Puerta	
Código Postal - Localidad	MERIDA			Provincia	
Teléfono primario	924380100	Teléfono secundario		Teléfono móvil	
Fax		E-mail		Idioma	ESPAÑOL

CONDICIONES TÉCNICO – ECONÓMICAS

DATOS DEL PUNTO DE SUMINISTRO

Tipo vía		Vía	JUAN CANET		Nº		Escalera		Piso	
Puerta		Letra		Aclaratorio dirección	S AGUSTIN N.					
Localidad	MERIDA		Provincia	BADAJOZ		Código postal	06800			

Código universal del Punto de Suministro	Empresa Distribuidora	Tensión Nominal de suministro	
ES0031104721864001MF0F	ENDESA DISTRIBUCION ELECTRICA SL	400	V
Referencia Catastral			

TARIFA APLICABLE (Régimen legal aplicable a Tarifa último Recurso)

Tarifa	20DHA	Potencia contratada (kW):	Punta		Llano	3,464	Valle	

PRODUCTO CONTRATADO CON ENDESA ENERGÍA XXI S.L. (UNIPERSONAL)

Producto	TURDH	Alquiler equipo medida	

DATOS DE PAGO (Sólo se indican cuando son diferentes a los que se especifican en Datos del Cliente)

Apellidos / Razón social				Nombre		NIF	
Entidad financiera		Sucursal		DC		Cuenta	

Las presentes Condiciones Particulares, así como las Condiciones Generales que se encuentran al dorso del presente documento, han sido leídas por el Cliente, quién estando conforme con el contenido de las mismas, las suscribe y firma. El cliente declara igualmente que los datos y la información reflejada en el presente documento son completos y veraces, disponiendo en todo caso de capacidad, representación suficiente y/o autorización expresa tanto para contratar como para hacer uso de la citada información, autorizando a Endesa Energía XXI S.L. (Unipersonal) a efectuar las comprobaciones sobre los mismos así como de la existencia de posible deuda por cualquier concepto.

En Madrid

Fecha

Firma Cliente

Endesa Energía XXI S.L. (Unipersonal)

María Teresa González
Directora de Atención al Cliente

Ejemplar para el cliente

Endesa Energía XXI S.L. (Unipersonal) Inscrita en el Regi[illegible]ercantil de Madrid en el Tomo 16095, Libro 0, Folio 121, Sección 8, Hoja M-272 ; I.F. B82846825

CUADRO DE MANDO C109

Ficha Inventario Cuadro C109

AYUNTAMIENTO DE MERIDA

Datos Generales

Código	109	*Descripción*	LOS MILAGROS
Calle	Central		

Sistema de Funcionamiento

Disp. Encendido	Fotocélula	*Protecciones*	NO DISPONE
Disp. Ahorro	Ninguno	*Contador*	Integral
Ahorro		*Núm. Serie Cont.*	07002123976
Pot. Regulador		*Protecciones de salida*	FUSIBLES 25 A
Fabricante Regulador			

Datos eléctricos

Pot. Nominal	2650 W	*Factor de potencia*	0,82
Intensidad por fase	R14.6/S14.2	*Tensión*	Trifásica (230 V)

Características del armario

Tipo de armario	INDEFINIDO	*Dimensiones*	800x600x250 mm
Instalación	Interior de nicho fabrica	*Material*	Poliéster
Observaciones	NO TC/NO PTO LUZ		

Datos de Compañía

Nº póliza	010473520532	*Compañía eléctrica*	ENDESA-SEVILLANA
Tarifa		*Nº ET Suministradora*	
Pot. contratada	5080 W	*Cánon alquiler*	

Líneas y puntos de luz

Líneas eléctricas	2	*Puntos luz*	22
Luminarias	22	*Pot. nominal lamp.*	2650 W (Suma lámparas)

Ubicación en el plano y foto

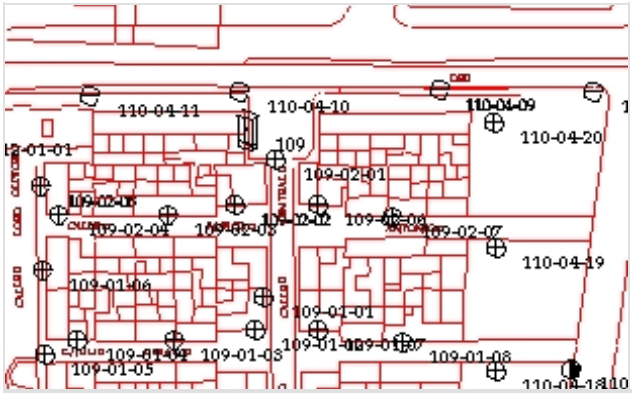



LOS MILAGROS

CM-1. C/ CENTRAL

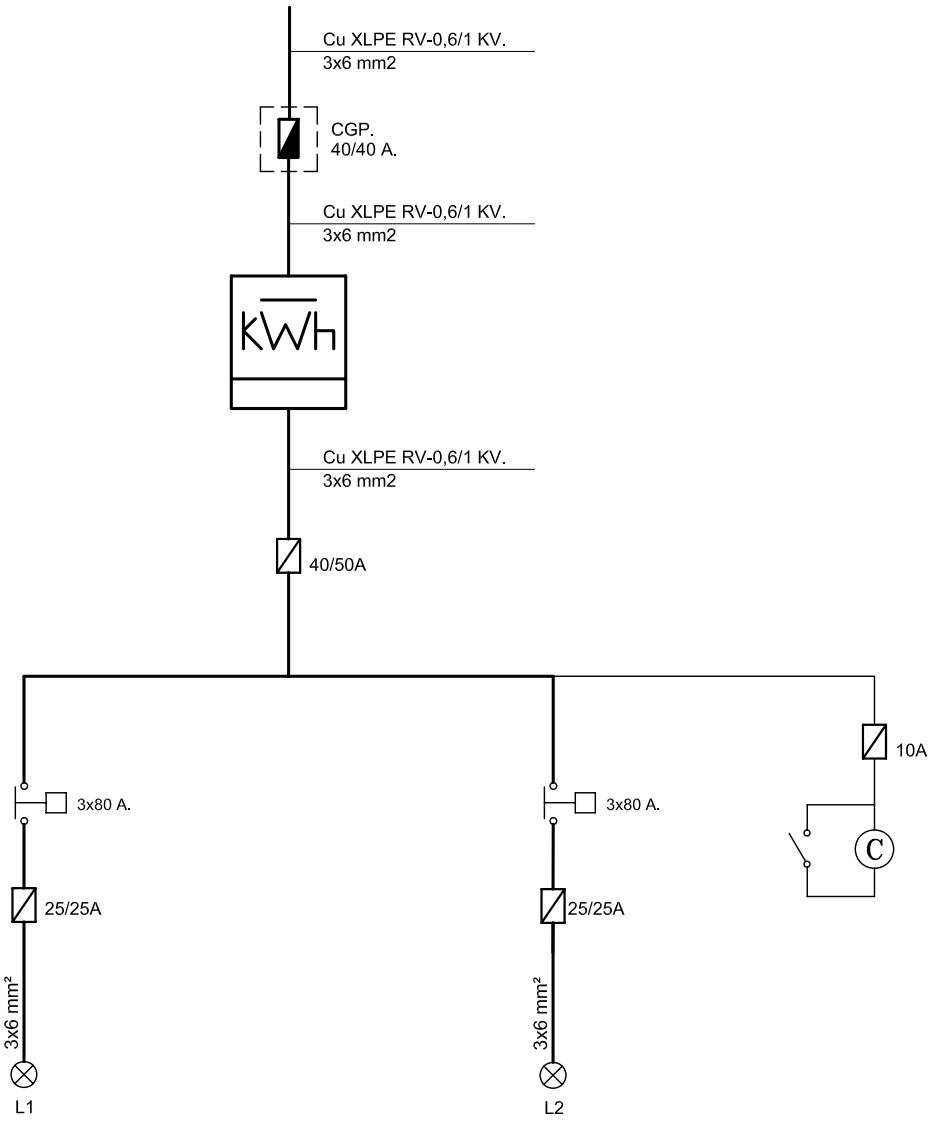

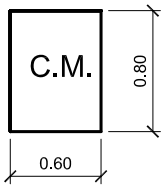

endesa

Referencia contrato: 010473520532

CONDICIONES PARTICULARES DEL CONTRATO DE SUMINISTRO DE ENERGÍA ELÉCTRICA

DATOS DEL CLIENTE (TITULAR DE LA PÓLIZA DE SUMINISTRO)

Apellidos / Razón social	AYTO DE MERIDA			Nombre	
Tipo de documento (NIF, CIF, CIF Internacional, Pasaporte)		I		Nº	P0608300J
CNAE	8411	Actividad principal			
Dirección	ESPAÑA	1	Escalera / Piso / Puerta		
Código Postal - Localidad	06800 - MERIDA		Provincia	BADAJOZ	
Teléfono primario	924380100	Teléfono secundario		Teléfono móvil	
Fax		E-mail		Idioma	ESPAÑOL

DATOS DE CONTACTO (envío de facturas y otras comunicaciones, sólo si son distintos de Datos del Cliente)

Apellidos / Razón social	AYTO DE MERIDA			Nombre	
Dirección			Escalera / Piso / Puerta		
Código Postal - Localidad	MERIDA		Provincia		
Teléfono primario	924380100	Teléfono secundario		Teléfono móvil	
Fax		E-mail		Idioma	ESPAÑOL

CONDICIONES TÉCNICO – ECONÓMICAS

DATOS DEL PUNTO DE SUMINISTRO

Tipo vía		Vía	CENTRAL		Nº		Escalera		Piso	
Puerta		Letra		Aclaratorio dirección	S/N					
Localidad	MERIDA		Provincia	BADAJOZ		Código postal	06800			

Código universal del Punto de Suministro	Empresa Distribuidora	Tensión Nominal de suministro	
ES0031101604827001VB0F	ENDESA DISTRIBUCION ELECTRICA SL	230	V
Referencia Catastral			

TARIFA APLICABLE (Régimen legal aplicable a Tarifa último Recurso)

Tarifa	20DHA	Potencia contratada (kW):	Punta		Llano	5,08	Valle	

PRODUCTO CONTRATADO CON ENDESA ENERGÍA XXI S.L. (UNIPERSONAL)

Producto	TURDH	Alquiler equipo medida	

DATOS DE PAGO (Sólo se indican cuando son diferentes a los que se especifican en Datos del Cliente)

Apellidos / Razón social				Nombre		NIF	
Entidad financiera		Sucursal		DC		Cuenta	

Las presentes Condiciones Particulares, así como las Condiciones Generales que se encuentran al dorso del presente documento, han sido leídas por el Cliente, quién estando conforme con el contenido de las mismas, las suscribe y firma. El cliente declara igualmente que los datos y la información reflejada en el presente documento son completos y veraces, disponiendo en todo caso de capacidad, representación suficiente y/o autorización expresa tanto para contratar como para hacer uso de la citada información, autorizando a Endesa Energía XXI S.L. (Unipersonal) a efectuar las comprobaciones sobre los mismos así como de la existencia de posible deuda por cualquier concepto.

En Madrid

Fecha

Firma Cliente

Endesa Energía XXI S.L. (Unipersonal)

María Teresa González
Directora de Atención al Cliente

Ejemplar para el cliente

Endesa Energía XXI S.L. (Unipersonal) Inscrita en el Regist rcantil de Madrid en el Tomo 16095, Libro 0, Folio 121, Sección 8, Hoja M-2725 I.F. B82846825

CUADRO DE MANDO C110

Ficha Inventario Cuadro C110

AYUNTAMIENTO DE MERIDA

Datos Generales

Código	110	*Descripción*	LOS MILAGROS
Calle	Avda de los Milagros		

Sistema de Funcionamiento

Disp. Encendido	Astro Nova	*Protecciones*	Diferenciales 300mA
Disp. Ahorro	Regulador de tensión	*Contador*	Integral
Ahorro	0 %	*Núm. Serie Cont.*	07002123987
Pot. Regulador	9 KVA	*Protecciones de salida*	TERMICOS
Fabricante Regulador	INGEQUR LUMITER		

Datos eléctricos

Pot. Nominal	8300 W	*Factor de potencia*	0,84
Intensidad por fase	R48,2 /S41,4 /T29,8	*Tensión*	Trifásica (230 V)

Características del armario

Tipo de armario	INDEFINIDO	*Dimensiones*	1250x500x300 mm
Instalación	Empotrado fabrica ladrill	*Material*	Poliéster
Observaciones	SI TC / NO PTO LUZ		

Datos de Compañía

Nº póliza	010473538421	*Compañía eléctrica*	ENDESA-SEVILLANA
Tarifa		*Nº ET Suministradora*	
Pot. contratada	6928 W	*Cánon alquiler*	

Líneas y puntos de luz

Líneas eléctricas	5	*Puntos luz*	56
Luminarias	56	*Pot. nominal lamp.*	8300 W (Suma lámparas)

Ubicación en el plano y foto

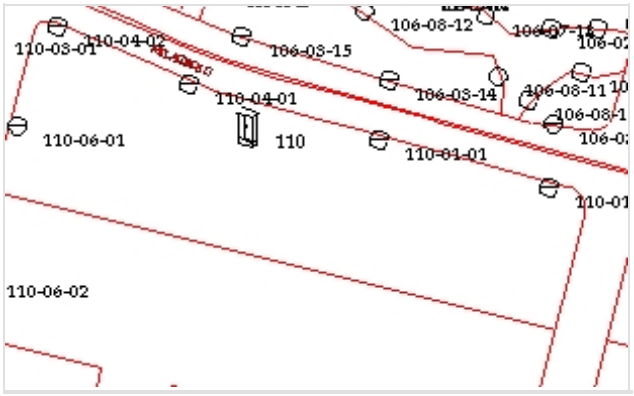



LOS MILAGROS

CM-2. AVDA. LOS MILAGROS (EDIFICIO MAGENTA)

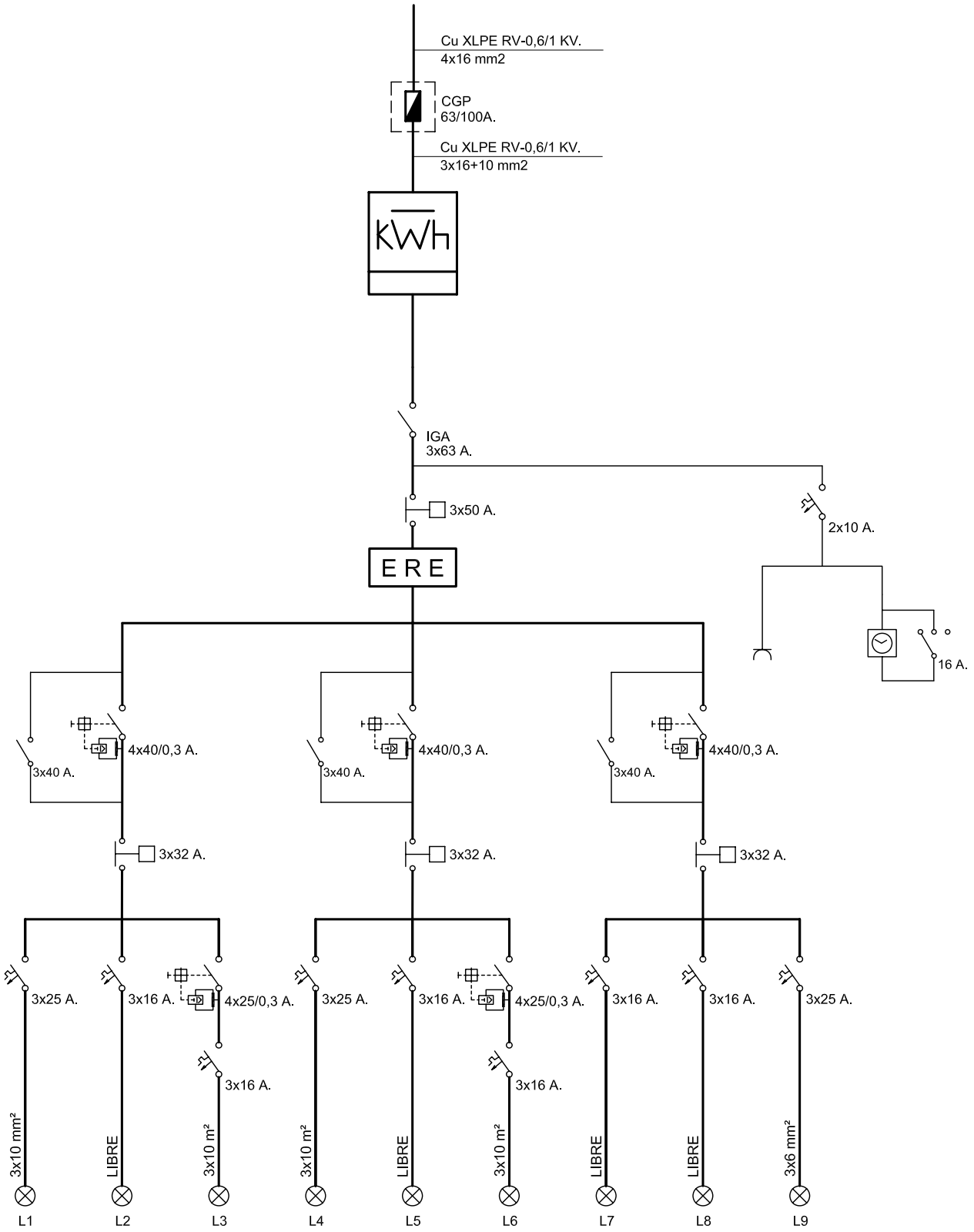

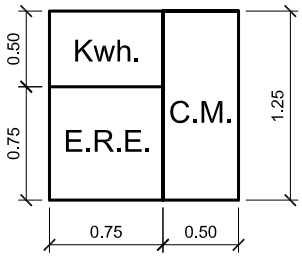

endesa

Referencia contrato: 010473538421

CONDICIONES PARTICULARES DEL CONTRATO DE SUMINISTRO DE ENERGÍA ELÉCTRICA

DATOS DEL CLIENTE (TITULAR DE LA PÓLIZA DE SUMINISTRO)

Apellidos / Razón social	AYTO DE MERIDA			Nombre	
Tipo de documento (NIF, CIF, CIF Internacional, Pasaporte)		I		Nº	P0608300J
CNAE	8411	Actividad principal			
Dirección	ESPAÑA	1		Escalera / Piso / Puerta	
Código Postal - Localidad	06800 - MERIDA			Provincia	BADAJOZ
Teléfono primario	924380100	Teléfono secundario		Teléfono móvil	
Fax		E-mail		Idioma	ESPAÑOL

DATOS DE CONTACTO (envío de facturas y otras comunicaciones, sólo si son distintos de Datos del Cliente)

Apellidos / Razón social	AYTO DE MERIDA			Nombre	
Dirección				Escalera / Piso / Puerta	
Código Postal - Localidad	MERIDA			Provincia	
Teléfono primario	924380100	Teléfono secundario		Teléfono móvil	
Fax		E-mail		Idioma	ESPAÑOL

CONDICIONES TÉCNICO – ECONÓMICAS

DATOS DEL PUNTO DE SUMINISTRO

Tipo vía	AV	Vía	MILAGROS LOS		Nº		Escalera		Piso	
Puerta		Letra		Aclaratorio dirección						
Localidad	MERIDA		Provincia	BADAJOZ		Código postal	06800			

Código universal del Punto de Suministro	Empresa Distribuidora	Tensión Nominal de suministro	
ES0031101604839001XM0F	ENDESA DISTRIBUCION ELECTRICA SL	400	V
Referencia Catastral	0518057QD3101N0001ML		

TARIFA APLICABLE (Régimen legal aplicable a Tarifa último Recurso)

Tarifa	20DHA	Potencia contratada (kW):	Punta		Llano	6,928	Valle	

PRODUCTO CONTRATADO CON ENDESA ENERGÍA XXI S.L. (UNIPERSONAL)

Producto	TURDH	Alquiler equipo medida	

DATOS DE PAGO (Sólo se indican cuando son diferentes a los que se especifican en Datos del Cliente)

Apellidos / Razón social				Nombre		NIF		
Entidad financiera		Sucursal		DC		Cuenta		

Las presentes Condiciones Particulares, así como las Condiciones Generales que se encuentran al dorso del presente documento, han sido leídas por el Cliente, quién estando conforme con el contenido de las mismas, las suscribe y firma. El cliente declara igualmente que los datos y la información reflejada en el presente documento son completos y veraces, disponiendo en todo caso de capacidad, representación suficiente y/o autorización expresa tanto para contratar como para hacer uso de la citada información, autorizando a Endesa Energía XXI S.L. (Unipersonal) a efectuar las comprobaciones sobre los mismos así como de la existencia de posible deuda por cualquier concepto.

En Madrid

Fecha

Firma Cliente

Endesa Energía XXI S.L. (Unipersonal)

María Teresa González
Directora de Atención al Cliente

Ejemplar para el cliente

Endesa Energía XXI S.L. (Unipersonal) Inscrita en el Registro Mercantil de Madrid en el Tomo 16085, Libro 0, Folio 121, Sección 8, Hoja M-272561, F. B82846825

CUADRO DE MANDO C111

Ficha Inventario Cuadro C111

AYUNTAMIENTO DE MERIDA

Datos Generales

Código	111	*Descripción*	LOS MILAGROS
Calle	Avda. Vía de la Plata	*Situado entre calle*	

Sistema de Funcionamiento

Disp. Encendido	Astro Nova	*Protecciones*	2(4x63)+1(4x25). 300
Disp. Ahorro	Ninguno	*Contador*	Integral
Ahorro		*Núm. Serie Cont.*	075510842
Pot. Regulador		*Protecciones de salida*	6 TERMICOS 3X15A
Fabricante Regulador			

Datos eléctricos

Pot. Nominal	4100 W	*Factor de potencia*	0,82
Intensidad por fase	R17/S25/T28.4	*Tensión*	Trifásica (230 V)

Características del armario

Tipo de armario	INDEFINIDO	*Dimensiones*	800x600x250 mm
Instalación	Empotrado en nicho fab	*Material*	chapa
Observaciones	SI TC/NO PTO LUZ		

Datos de Compañía

Nº póliza	010473520415	*Compañía eléctrica*	ENDESA-SEVILLANA
Tarifa		*Nº ET Suministradora*	
Pot. contratada	17321 W	*Cánon alquiler*	

Líneas y puntos de luz

Líneas eléctricas	5	*Puntos luz*	25
Luminarias	26	*Pot. nominal lamp.*	4100 W (Suma lámparas)

Ubicación en el plano y foto

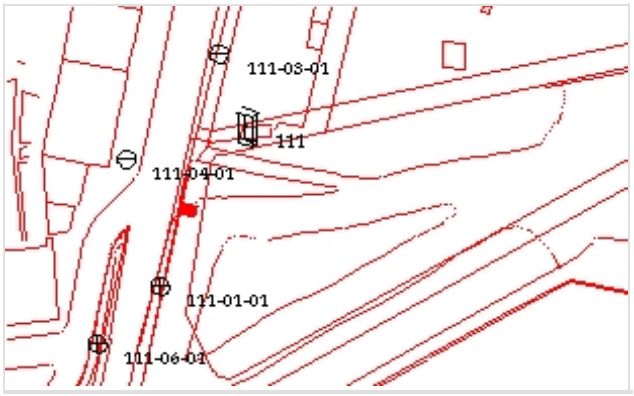



LOS MILAGROS

CM-3. AVDA.VIA DE LA PLATA

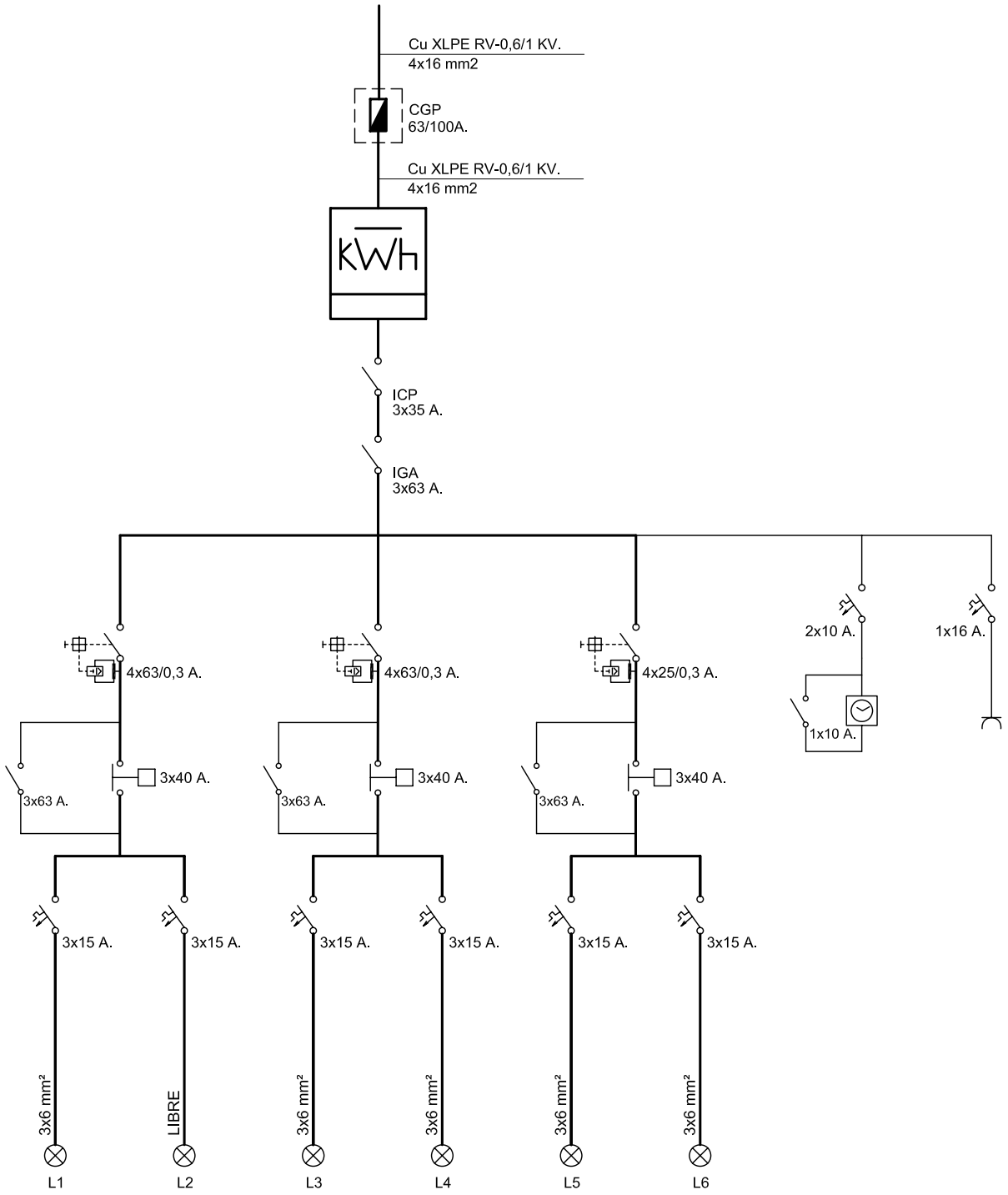

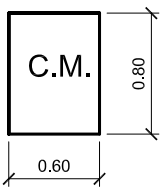

sevillana endesa

PÓLIZA DE ABONO
PARA SUMINISTRO DE ENERGÍA ELÉCTRICA

Avda. de la Borbolla 5
41004 - Sevilla
902 509600

REFERENCIA: 002353896200

Ref. Catastral: 8617137QD2081N0001GA

C.U.P.S.: ES0031101607608001LN0F

Nombre o Razón Social del Cliente	DNI / CIF	Teléfono
AYTO DE MERIDA	P0608300J	924380100

Dirección del suministro	CNAE / Actividad
AVDA VIA DE LA PLATA ALUMPUBLIC-AYUNTAMIENTO	ACTIVIDADES GENERALES DE

Código Postal y Población	Provincia	Representante del Cliente
06800 MERIDA	BADAJOZ	AYTO DE MERIDA

Dirección de Correspondencia
ESPAA 1 06800-MERIDA BADAJOZ

CONDICIONES ESPECÍFICAS

AGENCIA COMERCIAL CONTRATANTE: C F C - FACTUR

Características Energía
Corriente alterna
Frecuencia: 50 Hz +- 5%
Fases: 3
Tensión Nominal:
3 X 230/400 V +- 7%

Características de los Aparatos de Medida		
Tipo	Descripción	Propiedad

Facturación y Recibos
Período: MENSUAL
Plazo de Pago: 20 días
Forma de Pago: NO DOMICILIADA

Características de la Instalación
Potencia Máxima Autorizada C.I.E. (kW): 17,321 Fecha vigencia:
Instalador autorizado:
Núm. Empresa: Núm. Carnet: 1 Núm. Boletín: V1
Dictamen de los Servicios Provinciales:
Número : Fecha:
Cédula de habitabilidad:
OBSERVACIONES:
Tarifa Contratada
3.0.2 B.T. GENERAL UT. NORMAL (BOE: 31/12/2008)

Derechos (Eur.)

Potencia Contratada (kW)	
CONTRATADA	17,321

Complementos Tarifarios
POT. A FACTURAR CON 1 MAXIM.
DIS.HOR.TRIPLE TFA.A (TIPO 3)
DH TRIPLE TFA.A TIPO3 PERF.CON
REACTIVA SEGUN CONTADOR

DURACIÓN DEL CONTRATO: La duración de este contrato será de un año y se considerará prorrogado por plazos iguales, si por escrito no manifiesta alguna de las partes lo contrario, con un mes de antelación a la fecha de su vencimiento. Sin embargo, el cliente tendrá la facultad de rescindirlo antes de dicho plazo, siempre que comunique esta decisión a la Empresa suministradora con una anticipación mínima de cinco días hábiles a la fecha en que se desee la baja del contrato.

REVENTA DE LA ENERGÍA: No se autoriza la reventa o cesión por ningún título de la energía contratada, salvo autorización expresa figurada en las condiciones especiales del presente contrato. Salvo los casos oficialmente autorizados.

El Organismo de la Administración Pública competente actualmente para resolver sobre cuanto se relaciona con esta póliza, es el que corresponda a la provincia en que esté situado el suministro.

CONDICIONES ESPECIALES

El abajo firmante, en nombre propio o en representación del cliente titular de esta póliza y cuyos datos figuran en la parte superior, contrata con Endesa Distribución Eléctrica S.L. Unipersonal el suministro de energía eléctrica para el domicilio y uso arriba indicados, obligándose ambas partes contratantes a cumplir las condiciones específicas, especiales y de carácter general incluidas en la presente póliza, todas ellas de acuerdo con las prestaciones legales vigentes.

En SEVILLA a 13 de MAYO de 2009

Por la Empresa Suministradora.

El Cliente,

Julio Moratalla Alonso
Director Atención al Cliente

AYTO DE MERIDA

Endesa Distribución Eléctrica S.L. Unipersonal R.M de Barcelona, Tomo 36345, Folio 63, Hoja B 285819, Inscripción 32 - Domicilio Social Av.Paralelo 51, 08004 Barcelona C.I.F. B82846817

CUADRO DE MANDO C112

Ficha Inventario Cuadro C112

AYUNTAMIENTO DE MERIDA

Datos Generales

Código	112	*Descripción*	LOS MILAGROS
Calle	Local Social		

Sistema de Funcionamiento

Disp. Encendido	Astro Nova	*Protecciones*	1 (2x40)A, 30mA
Disp. Ahorro	Ninguno	*Contador*	NO ACCESIBLE
Ahorro		*Núm. Serie Cont.*	
Pot. Regulador		*Protecciones de salida*	TERMICO 2x20A
Fabricante Regulador			

Datos eléctricos

Pot. Nominal	700 W	*Factor de potencia*	0
Intensidad por fase		*Tensión*	Trifásica (230 V)

Características del armario

Tipo de armario	INDEFINIDO	*Dimensiones*	
Instalación	Adosado a pared	*Material*	Poliéster
Observaciones	NO TC/NO PTO LUZ		

Datos de Compañía

Nº póliza		*Compañía eléctrica*	
Tarifa		*Nº ET Suministradora*	
Pot. contratada		*Cánon alquiler*	

Líneas y puntos de luz

Líneas eléctricas	1	*Puntos luz*	7
Luminarias	7	*Pot. nominal lamp.*	700 W (Suma lámparas)

Ubicación en el plano y foto





LOS MILAGROS

CM-4. LOCAL SOCIAL

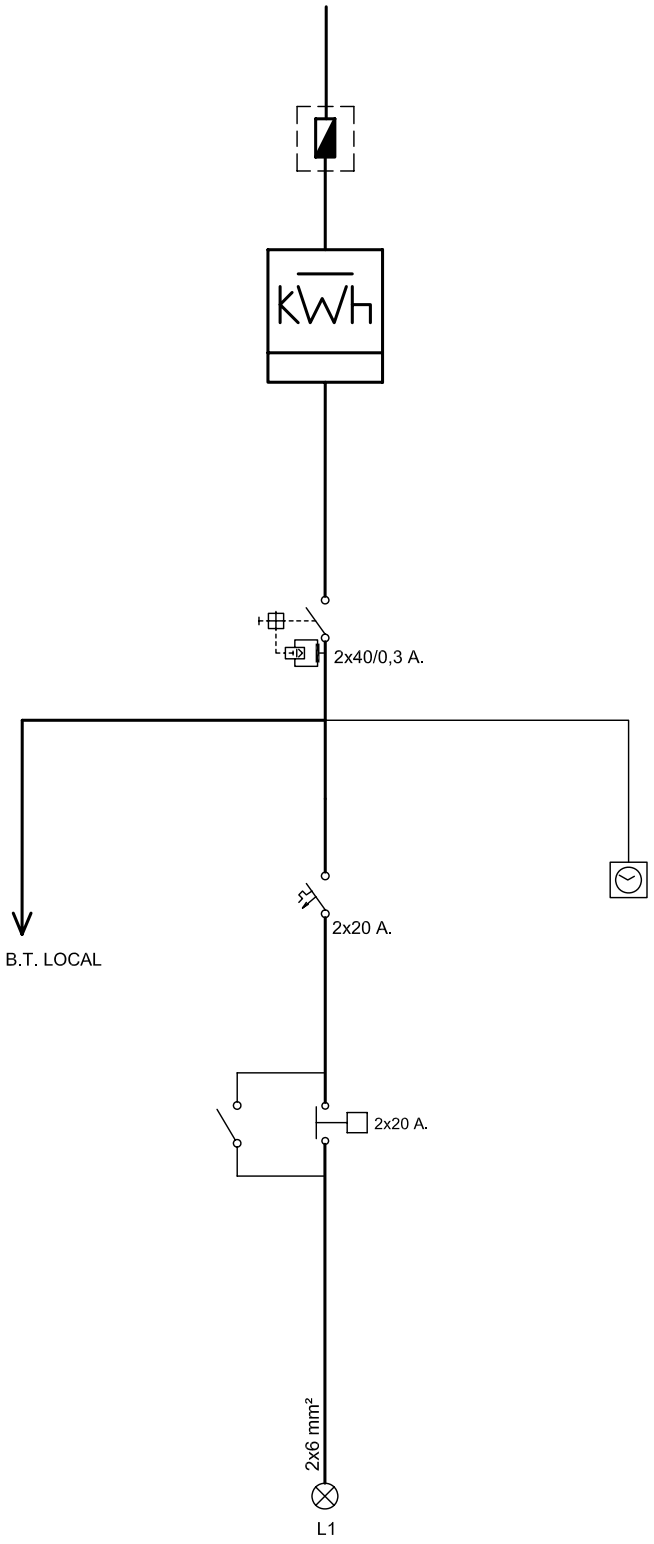

CUADRO DE MANDO C113

Ficha Inventario Cuadro C113

AYUNTAMIENTO DE MERIDA

Datos Generales

Código	113	*Descripción*	SAN BARTOLOMÉ
Calle	Orestiada		

Sistema de Funcionamiento

Disp. Encendido	Astro Nova	*Protecciones*	3 (4x63)A, 300mA
Disp. Ahorro	Regulador de tensión	*Contador*	Integral
Ahorro		*Núm. Serie Cont.*	07002123984
Pot. Regulador	9 KVA	*Protecciones de salida*	9 TERMICOS
Fabricante Regulador	INGEQUR LUMITER		

Datos eléctricos

Pot. Nominal	11150 W	*Factor de potencia*	0,83
Intensidad por fase	R38.8/S35/T30.8	*Tensión*	Trifásica (230 V)

Características del armario

Tipo de armario	INDEFINIDO	*Dimensiones*	1250x1250x300 mm
Instalación	Sobre zócalo fab ladrillo	*Material*	Poliéster
Observaciones	NO TC/ NO PTO LUZ		

Datos de Compañía

Nº póliza	010473520599	*Compañía eléctrica*	ENDESA-SEVILLANA
Tarifa		*Nº ET Suministradora*	
Pot. contratada	15935 W	*Cánon alquiler*	

Líneas y puntos de luz

Líneas eléctricas	8	*Puntos luz*	83
Luminarias	83	*Pot. nominal lamp.*	11150 W (Suma lámparas)

Ubicación en el plano y foto





SAN BARTOLOMÉ

CM-1. C/ ORESTIADA

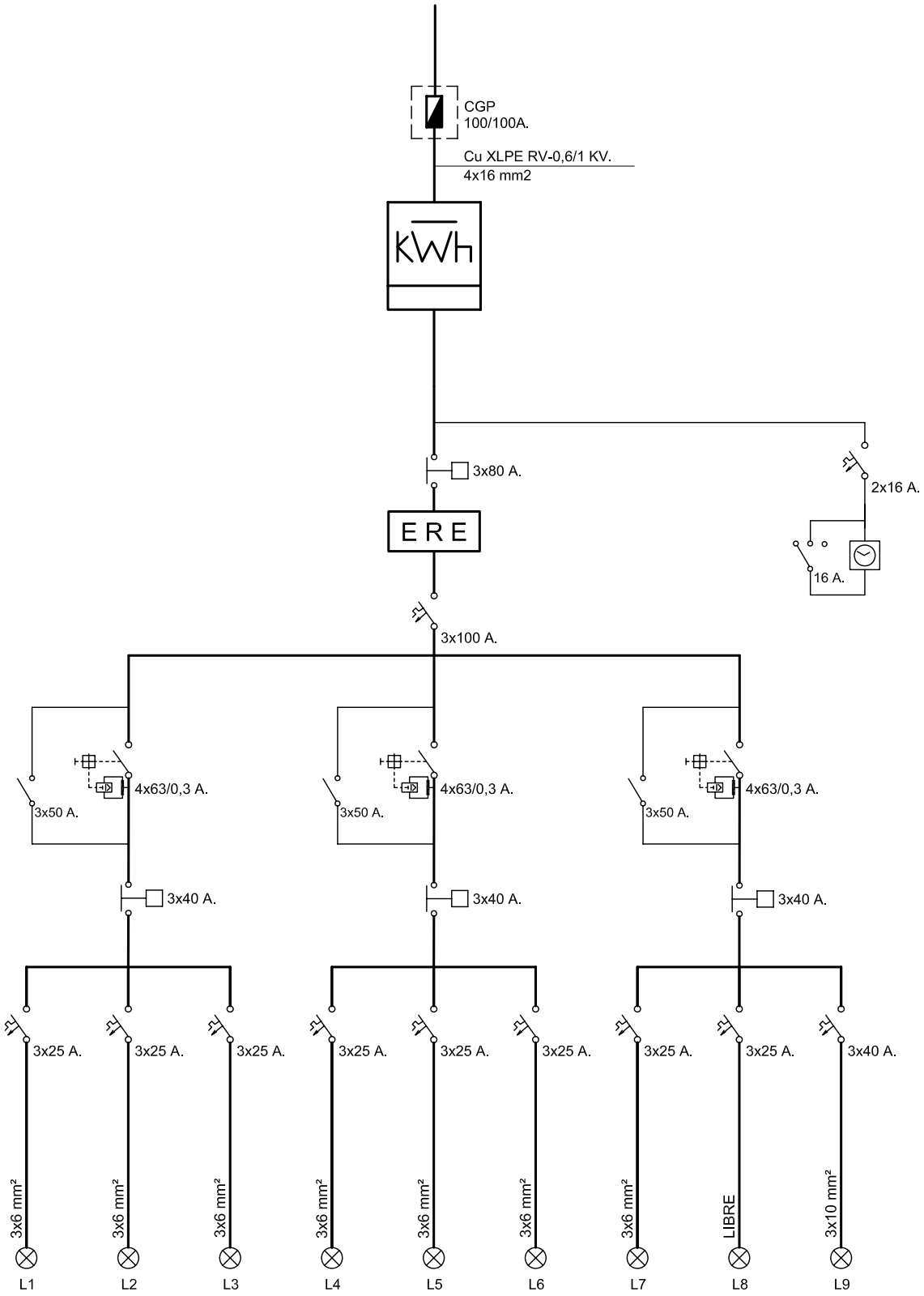

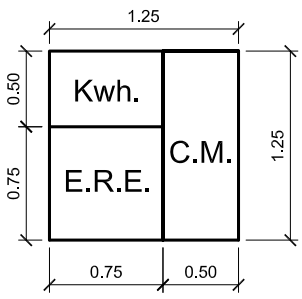

Referencia contrato: 010473520599

CONDICIONES PARTICULARES DEL CONTRATO DE SUMINISTRO DE ENERGÍA ELÉCTRICA

DATOS DEL CLIENTE (TITULAR DE LA PÓLIZA DE SUMINISTRO)

Apellidos / Razón social	AYTO DE MERIDA			Nombre	
Tipo de documento (NIF, CIF, CIF Internacional, Pasaporte)		I		Nº	P0608300J
CNAE	8411	Actividad principal			
Dirección	ESPAÑA 1		Escalera / Piso / Puerta		
Código Postal - Localidad	06800 - MERIDA		Provincia	BADAJOZ	
Teléfono primario	924380100	Teléfono secundario		Teléfono móvil	
Fax		E-mail		Idioma	ESPAÑOL

DATOS DE CONTACTO (envío de facturas y otras comunicaciones, sólo si son distintos de Datos del Cliente)

Apellidos / Razón social	AYTO DE MERIDA			Nombre	
Dirección			Escalera / Piso / Puerta		
Código Postal - Localidad	MERIDA		Provincia		
Teléfono primario	924380100	Teléfono secundario		Teléfono móvil	
Fax		E-mail		Idioma	ESPAÑOL

CONDICIONES TÉCNICO – ECONÓMICAS

DATOS DEL PUNTO DE SUMINISTRO

Tipo vía		Vía	SAN BARTOLOME		Nº		Escalera		Piso	
Puerta		Letra		Aclaratorio dirección						
Localidad	MERIDA		Provincia	BADAJOZ		Código postal	06800			

Código universal del Punto de Suministro	Empresa Distribuidora	Tensión Nominal de suministro	
ES0031101606763001BD0F	ENDESA DISTRIBUCION ELECTRICA SL	230	V
Referencia Catastral			

TARIFA APLICABLE (Régimen legal aplicable a Tarifa último Recurso)

Tarifa	3.0A	Potencia contratada (kW):	Punta	15,935	Llano	15,935	Valle	15,935

PRODUCTO CONTRATADO CON ENDESA ENERGÍA XXI S.L. (UNIPERSONAL)

Producto	3.0.2	Alquiler equipo medida	

DATOS DE PAGO (Sólo se indican cuando son diferentes a los que se especifican en Datos del Cliente)

Apellidos / Razón social				Nombre		NIF	
Entidad financiera		Sucursal		DC		Cuenta	

Las presentes Condiciones Particulares, así como las Condiciones Generales que se encuentran al dorso del presente documento, han sido leídas por el Cliente, quién estando conforme con el contenido de las mismas, las suscribe y firma. El cliente declara igualmente que los datos y la información reflejada en el presente documento son completos y veraces, disponiendo en todo caso de capacidad, representación suficiente y/o autorización expresa tanto para contratar como para hacer uso de la citada información, autorizando a Endesa Energía XXI S.L. (Unipersonal) a efectuar las comprobaciones sobre los mismos así como de la existencia de posible deuda por cualquier concepto.

En Madrid

Fecha

Firma Cliente

Endesa Energía XXI S.L. (Unipersonal)

María Teresa González
Directora de Atención al Cliente

Ejemplar para el cliente

Endesa Energía XXI S.L. (Unipersonal) Inscrita en el Regist rcantil de Madrid en el Tomo 16095, Libro 0, Folio 121, Sección 8, Hoja M-2725 .F. B82846825

CUADRO DE MANDO C114

Ficha Inventario Cuadro C114

AYUNTAMIENTO DE MERIDA

Datos Generales

Código	114	*Descripción*	SAN BARTOLOMÉ
Calle	Orestiada		

Sistema de Funcionamiento

Disp. Encendido	Astro Nova	*Protecciones*	3 (4x40) A, 300mA
Disp. Ahorro	Regulador de tensión	*Contador*	Integral
Ahorro		*Núm. Serie Cont.*	07002123981
Pot. Regulador	22 KVA	*Protecciones de salida*	9 TERMICOS
Fabricante Regulador	INGEQUR LUMITER		

Datos eléctricos

Pot. Nominal	24600 W	*Factor de potencia*	0,84
Intensidad por fase	R49.2/S55.2/T39.6	*Tensión*	Trifásica + neutro (400/230V)

Características del armario

Tipo de armario	INDEFINIDO	*Dimensiones*	2000x1500x300 mm
Instalación	Sobre zócalo fab ladrillo	*Material*	Poliéster
Observaciones	SI TC/NO PTO LUZ		

Datos de Compañía

Nº póliza	010473580022	*Compañía eléctrica*	ENDESA-SEVILLANA
Tarifa		*Nº ET Suministradora*	
Pot. contratada	15935	*Cánon alquiler*	

Líneas y puntos de luz

Líneas eléctricas	3	*Puntos luz*	108
Luminarias	124	*Pot. nominal lamp.*	24600 W (Suma lámparas)

Ubicación en el plano y foto

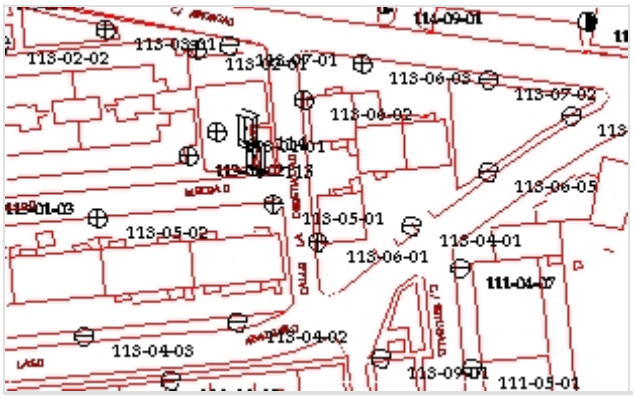



SAN BARTOLOMÉ

CM-2. C/ ORESTIADA

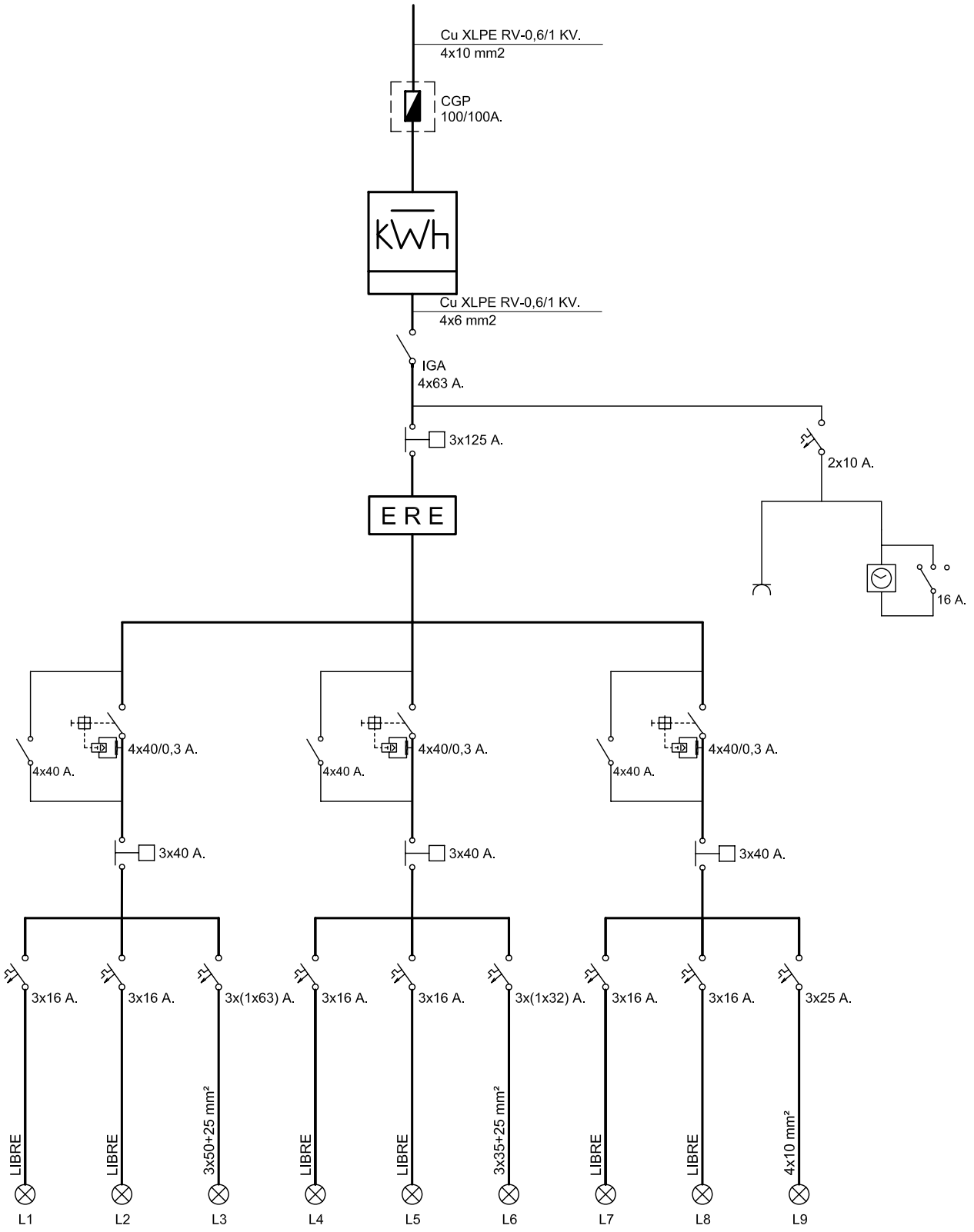

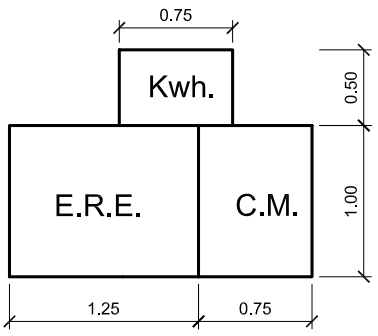

Referencia contrato: 010473580022

114

endesa BDA SAN BARTOLOME : C/ Merida (Ronda de los Emeritos)

CONDICIONES PARTICULARES DEL CONTRATO DE SUMINISTRO DE ENERGÍA ELÉCTRICA

DATOS DEL CLIENTE (TITULAR DE LA PÓLIZA DE SUMINISTRO)

Apellidos / Razón social	AYTO DE MERIDA			Nombre	
Tipo de documento (NIF, CIF, CIF Internacional, Pasaporte)		I		Nº	P0608300J
CNAE	8411	Actividad principal			
Dirección	ESPAÑA	1	Escalera / Piso / Puerta		
Código Postal - Localidad	06800 - MERIDA		Provincia	BADAJOZ	
Teléfono primario	924380100	Teléfono secundario		Teléfono móvil	
Fax		E-mail		Idioma	ESPAÑOL

DATOS DE CONTACTO (envío de facturas y otras comunicaciones, sólo si son distintos de Datos del Cliente)

Apellidos / Razón social	AYTO DE MERIDA			Nombre	
Dirección			Escalera / Piso / Puerta		
Código Postal - Localidad	MERIDA		Provincia		
Teléfono primario	924380100	Teléfono secundario		Teléfono móvil	
Fax		E-mail		Idioma	ESPAÑOL

CONDICIONES TÉCNICO – ECONÓMICAS

DATOS DEL PUNTO DE SUMINISTRO

Tipo vía		Vía	ORESTIADA, LA		Nº		Escalera		Piso	
Puerta		Letra		Aclaratorio dirección						
Localidad	MERIDA		Provincia	BADAJOZ		Código postal	06800			

Código universal del Punto de Suministro	Empresa Distribuidora	Tensión Nominal de suministro	
ES0031101613712001JL0F	ENDESA DISTRIBUCION ELECTRICA SL	230	V
Referencia Catastral	8617137QD2081N0001GA		

TARIFA APLICABLE (Régimen legal aplicable a Tarifa último Recurso)

Tarifa	3.0A	Potencia contratada (kW):	Punta	15,935	Llano	15,935	Valle	15,935

PRODUCTO CONTRATADO CON ENDESA ENERGÍA XXI S.L. (UNIPERSONAL)

Producto	3.0.2	Alquiler equipo medida	

DATOS DE PAGO (Sólo se indican cuando son diferentes a los que se especifican en Datos del Cliente)

Apellidos / Razón social					Nombre			NIF	
Entidad financiera		Sucursal		DC		Cuenta			

Las presentes Condiciones Particulares, así como las Condiciones Generales que se encuentran al dorso del presente documento, han sido leídas por el Cliente, quién estando conforme con el contenido de las mismas, las suscribe y firma. El cliente declara igualmente que los datos y la información reflejada en el presente documento son completos y veraces, disponiendo en todo caso de capacidad, representación suficiente y/o autorización expresa tanto para contratar como para hacer uso de la citada información, autorizando a Endesa Energía XXI S.L. (Unipersonal) a efectuar las comprobaciones sobre los mismos así como de la existencia de posible deuda por cualquier concepto.

En Madrid

Fecha | Firma Cliente | Endesa Energía XXI S.L. (Unipersonal)

María Teresa González
Directora de Atención al Cliente

Ejemplar para el cliente

0700212398 1

Endesa Energía XXI S.L. (Unipersonal) Inscrita r Registro Mercantil de Madrid en el Tomo 16095, Libro 0, Folio 121, Sección 8, F 272593 C.I.F. B82846825

CUADRO DE MANDO C115

Ficha Inventario Cuadro C115

AYUNTAMIENTO DE MERIDA

Datos Generales

Código	115	*Descripción*	BARRIADA SANTA EULALIA
Calle	Panaderos		

Sistema de Funcionamiento

Disp. Encendido	Astro Nova	*Protecciones*	Diferenciales 300mA
Disp. Ahorro	Regulador de tensión	*Contador*	Integral
Ahorro	0 %	*Núm. Serie Cont.*	83865840
Pot. Regulador	9 KVA	*Protecciones de salida*	TERMICAS
Fabricante Regulador	INGEQUR LUMITER		

Datos eléctricos

Pot. Nominal	7300 W	*Factor de potencia*	0,96
Intensidad por fase (A)	R17,8 /S19,4 /T19,2	*Tensión*	Trifásica + neutro (400/230V)

Características del armario

Tipo de armario	INDEFINIDO	*Dimensiones*	1250x1250x300 mm
Instalación	S/bancada fab. ladrillo	*Material*	Poliéster
Observaciones	SI TC / NO PTO LUZ		

Datos de Compañía

Nº póliza	010473537981	*Compañía eléctrica*	ENDESA-SEVILLANA
Tarifa		*Nº ET Suministradora*	
Pot. contratada	4570	*Cánon alquiler*	

Líneas y puntos de luz

Líneas eléctricas	6	*Puntos luz*	37
Luminarias	43	*Pot. nominal lamp.*	7300 W (Suma lámparas)

Ubicación en el plano y foto





BDA. STA. EULALIA

CM-1. C/ PANADEROS

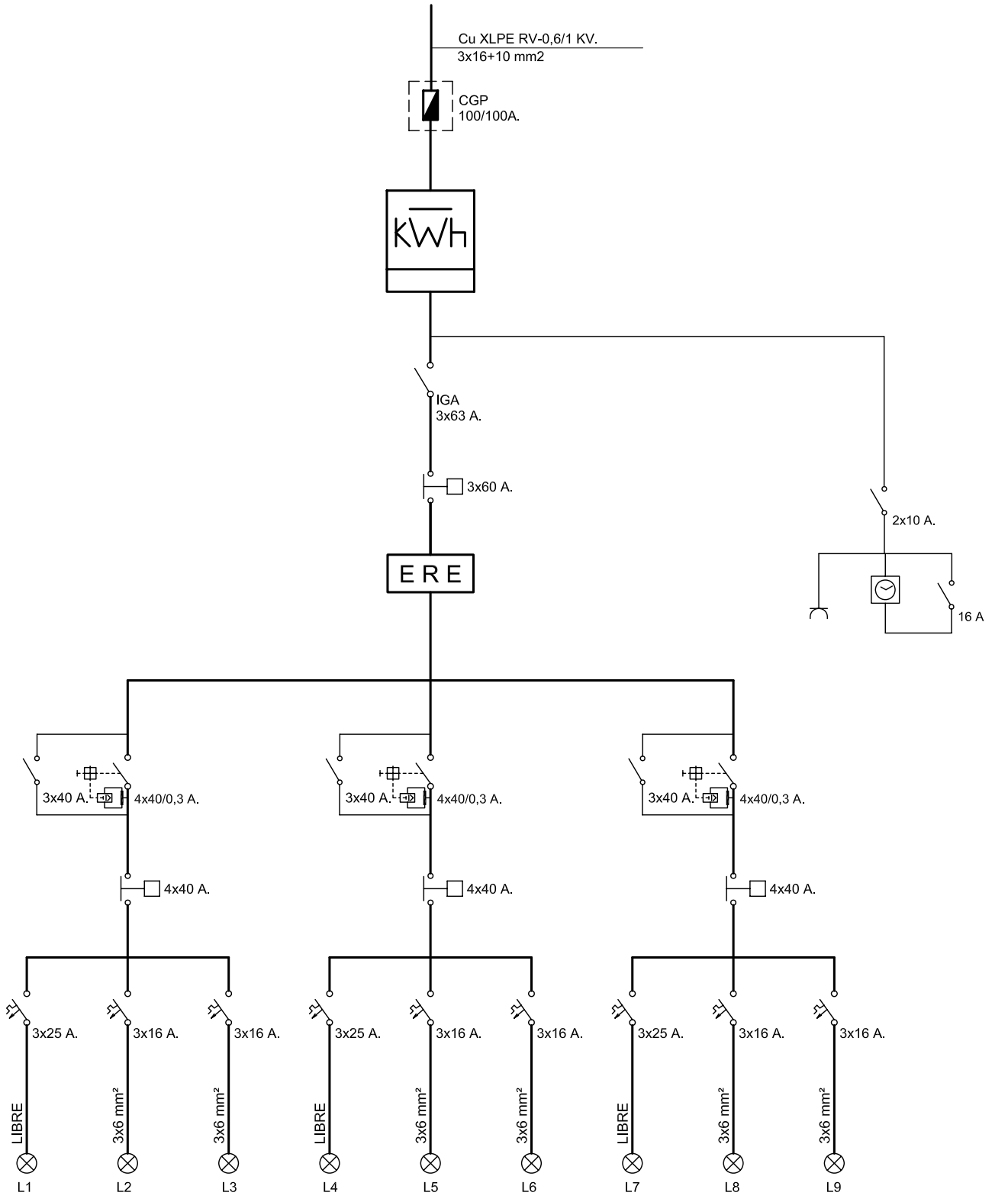

endesa

Referencia contrato: 010473537981

CONDICIONES PARTICULARES DEL CONTRATO DE SUMINISTRO DE ENERGÍA ELÉCTRICA

DATOS DEL CLIENTE (TITULAR DE LA PÓLIZA DE SUMINISTRO)

Apellidos / Razón social	AYTO DE MERIDA				Nombre		
Tipo de documento (NIF, CIF, CIF Internacional, Pasaporte)		I			Nº	P0608300J	
CNAE	8411	Actividad principal					
Dirección	ESPAÑA	1		Escalera / Piso / Puerta			
Código Postal - Localidad	06800 - MERIDA			Provincia	BADAJOZ		
Teléfono primario	924380100	Teléfono secundario			Teléfono móvil		
Fax		E-mail			Idioma	ESPAÑOL	

DATOS DE CONTACTO (envío de facturas y otras comunicaciones, sólo si son distintos de Datos del Cliente)

Apellidos / Razón social	AYTO DE MERIDA		Nombre		
Dirección			Escalera / Piso / Puerta		
Código Postal - Localidad	MERIDA		Provincia		
Teléfono primario	924380100	Teléfono secundario		Teléfono móvil	
Fax		E-mail		Idioma	ESPAÑOL

CONDICIONES TÉCNICO – ECONÓMICAS

DATOS DEL PUNTO DE SUMINISTRO

Tipo vía		Vía	JOSE MNEZ RUIZ AZORIN		Nº		Escalera		Piso	
Puerta		Letra		Aclaratorio dirección	AYUNTAMIENTO					
Localidad	MERIDA		Provincia	BADAJOZ		Código postal	06800			

Código universal del Punto de Suministro	Empresa Distribuidora	Tensión Nominal de suministro	
ES0031101613770001MJ0F	ENDESA DISTRIBUCION ELECTRICA SL	220	V
Referencia Catastral			

TARIFA APLICABLE (Régimen legal aplicable a Tarifa último Recurso)

Tarifa	2.0A	Potencia contratada (kW):	Punta		Llano	4,57	Valle	

PRODUCTO CONTRATADO CON ENDESA ENERGÍA XXI S.L. (UNIPERSONAL)

Producto	TUR	Alquiler equipo medida	

DATOS DE PAGO (Sólo se indican cuando son diferentes a los que se especifican en Datos del Cliente)

Apellidos / Razón social				Nombre		NIF	
Entidad financiera		Sucursal		DC		Cuenta	

Las presentes Condiciones Particulares, así como las Condiciones Generales que se encuentran al dorso del presente documento, han sido leídas por el Cliente, quién estando conforme con el contenido de las mismas, las suscribe y firma. El cliente declara igualmente que los datos y la información reflejada en el presente documento son completos y veraces, disponiendo en todo caso de capacidad, representación suficiente y/o autorización expresa tanto para contratar como para hacer uso de la citada información, autorizando a Endesa Energía XXI S.L. (Unipersonal) a efectuar las comprobaciones sobre los mismos así como de la existencia de posible deuda por cualquier concepto.

En Madrid

Fecha

Firma Cliente

Endesa Energía XXI S.L. (Unipersonal)

María Teresa González
Directora de Atención al Cliente

Ejemplar para el cliente

Endesa Energía XXI S.L. (Unipersonal) Inscrita en el Regist rcantil de Madrid en el Tomo 15095, Libro 0, Folio 121, Sección 8, Hoja M-272(
I.F. B82846825

CUADRO DE MANDO C116

Ficha Inventario Cuadro C116

AYUNTAMIENTO DE MERIDA

Datos Generales

Código	116	*Descripción*	JARDINES DE MERIDA
Calle	Aristóteles		

Sistema de Funcionamiento

Disp. Encendido	Astro Nova	*Protecciones*	Diferenciales 300mA
Disp. Ahorro		*Contador*	Integral
Ahorro		*Núm. Serie Cont.*	07093950280
Pot. Regulador		*Protecciones de salida*	TERMICOS
Fabricante Regulador			

Datos eléctricos

Pot. Nominal	16660 W	*Factor de potencia*	0,93
Intensidad por fase	R27,4 /S33,2 /T31,6	*Tensión*	Trifásica + neutro (400/230V)

Características del armario

Tipo de armario	INDEFINIDO	*Dimensiones*	750x1000x300 mm
Instalación	Interior de nicho fabrica	*Material*	Poliéster
Observaciones	NO TC / NO PTO LUZ		

Datos de Compañía

Nº póliza	010473627640	*Compañía eléctrica*	ENDESA-SEVILLANA
Tarifa		*Nº ET Suministradora*	
Pot. contratada	19720 W	*Cánon alquiler*	

Líneas y puntos de luz

Líneas eléctricas	6	*Puntos luz*	94
Luminarias	98	*Pot. nominal lamp.*	16660 W (Suma lámparas)

Ubicación en el plano y foto

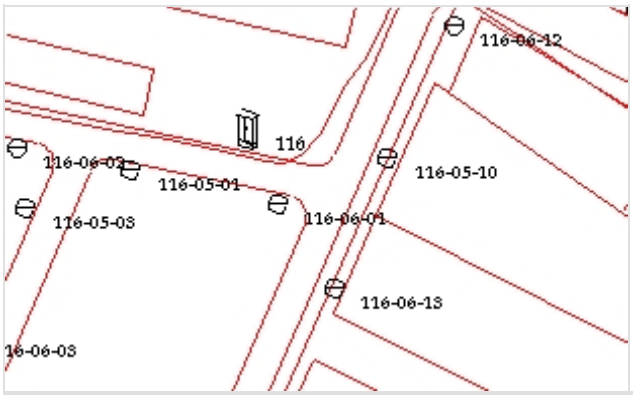



BDA. STA. EULALIA

CM-2. C/ ARISTOTELES

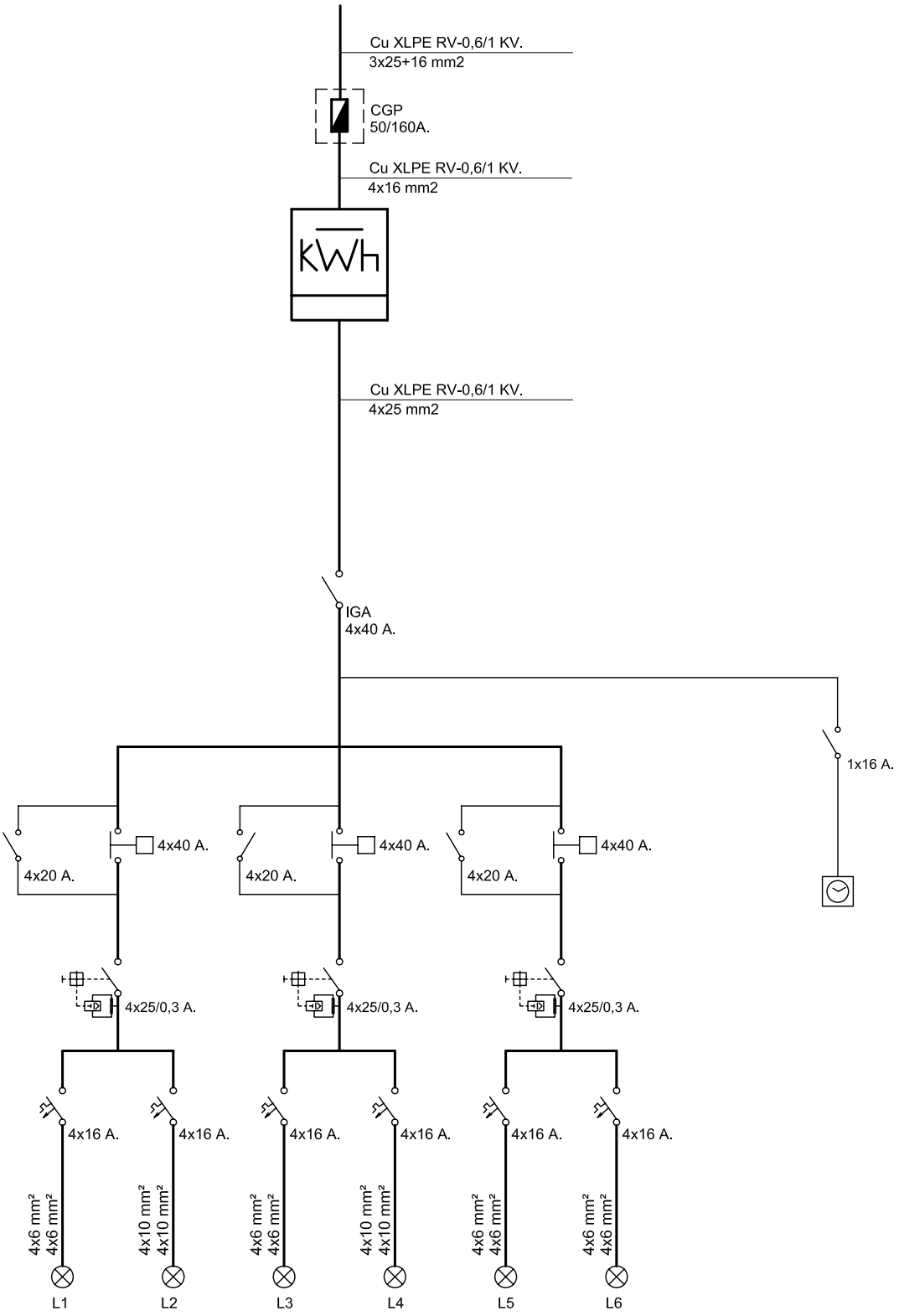

endesa

Referencia contrato: 010473627640

CONDICIONES PARTICULARES DEL CONTRATO DE SUMINISTRO DE ENERGÍA ELÉCTRICA

DATOS DEL CLIENTE (TITULAR DE LA PÓLIZA DE SUMINISTRO)

Apellidos / Razón social	AYTO DE MERIDA			Nombre	
Tipo de documento (NIF, CIF, CIF Internacional, Pasaporte)	I			Nº	P0608300J
CNAE	8411	Actividad principal			
Dirección	ESPAÑA 1		Escalera / Piso / Puerta		
Código Postal - Localidad	06800 - MERIDA		Provincia	BADAJOZ	
Teléfono primario	924380100	Teléfono secundario		Teléfono móvil	
Fax		E-mail		Idioma	ESPAÑOL

DATOS DE CONTACTO (envío de facturas y otras comunicaciones, sólo si son distintos de Datos del Cliente)

Apellidos / Razón social	AYTO DE MERIDA		Nombre		
Dirección			Escalera / Piso / Puerta		
Código Postal - Localidad	MERIDA		Provincia		
Teléfono primario	924380100	Teléfono secundario		Teléfono móvil	
Fax		E-mail		Idioma	ESPAÑOL

CONDICIONES TÉCNICO – ECONÓMICAS

DATOS DEL PUNTO DE SUMINISTRO

Tipo vía		Vía	PLATON	Nº		Escalera		Piso	
Puerta		Letra		Aclaratorio dirección					
Localidad	MERIDA	Provincia	BADAJOZ	Código postal	06800				

Código universal del Punto de Suministro	Empresa Distribuidora	Tensión Nominal de suministro	
ES0031101875576001ZA0F	ENDESA DISTRIBUCION ELECTRICA SL	400	V
Referencia Catastral	0223201QD3102S0001KZ		

TARIFA APLICABLE (Régimen legal aplicable a Tarifa último Recurso)

Tarifa	3.0A	Potencia contratada (kW):	Punta	19,72	Llano	19,72	Valle	19,72

PRODUCTO CONTRATADO CON ENDESA ENERGÍA XXI S.L. (UNIPERSONAL)

Producto	3.0.2	Alquiler equipo medida	

DATOS DE PAGO (Sólo se indican cuando son diferentes a los que se especifican en Datos del Cliente)

Apellidos / Razón social				Nombre		NIF	
Entidad financiera		Sucursal		DC		Cuenta	

Las presentes Condiciones Particulares, así como las Condiciones Generales que se encuentran al dorso del presente documento, han sido leídas por el Cliente, quién estando conforme con el contenido de las mismas, las suscribe y firma. El cliente declara igualmente que los datos y la información reflejada en el presente documento son completos y veraces, disponiendo en todo caso de capacidad, representación suficiente y/o autorización expresa tanto para contratar como para hacer uso de la citada información, autorizando a Endesa Energía XXI S.L. (Unipersonal) a efectuar las comprobaciones sobre los mismos así como de la existencia de posible deuda por cualquier concepto.

En Madrid

Fecha | Firma Cliente | Endesa Energía XXI S.L. (Unipersonal)

María Teresa González
Directora de Atención al Cliente

Ejemplar para el cliente

Endesa Energía XXI S.L. (Unipersonal) Inscrita en el Regi[illegible]ercantil de Madrid en el Tomo 16095, Libro 0, Folio 121, Sección 8, Hoja M-272 [illegible] I.F. B82846825

CUADRO DE MANDO C117

Ficha Inventario Cuadro C117

AYUNTAMIENTO DE MERIDA

Datos Generales

Código	117	*Descripción*	MONTEADIREM
Calle	Monteadirem		

Sistema de Funcionamiento

Disp. Encendido	Astro Nova City	*Protecciones*	Diferenciales 300mA
Disp. Ahorro	Regulador de tensión	*Contador*	Integral
Ahorro	0 %	*Núm. Serie Cont.*	08094842276
Pot. Regulador	45 KVA	*Protecciones de salida*	TERMICOS
Fabricante Regulador	INGEQUR LUMITER		

Datos eléctricos

Pot. Nominal	20810 W	*Factor de potencia*	0,87
Intensidad por fase	R37,2 /S29,4 /T34,6	*Tensión*	Trifásica + neutro (400/230V)

Características del armario

Tipo de armario	INDEFINIDO	*Dimensiones*	1250x750x300 mm
Instalación	Interior de nicho fabrica	*Material*	Poliéster
Observaciones	SI TC / SI PTO LUZ		

Datos de Compañía

Nº póliza	010475177343	*Compañía eléctrica*	ENDESA-SEVILLANA
Tarifa		*Nº ET Suministradora*	
Pot. contratada	27710	*Cánon alquiler*	

Líneas y puntos de luz

Líneas eléctricas	8	*Puntos luz*	144
Luminaria	160	*Pot. nominal lamp.*	20810 W (Suma lámparas)

Ubicación en el plano y foto

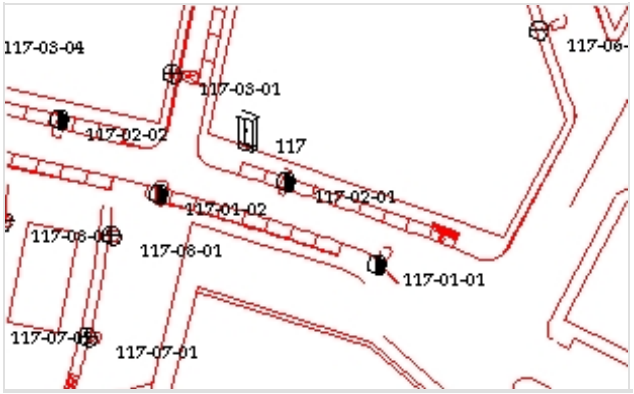



MONTEADIREM

CM-1

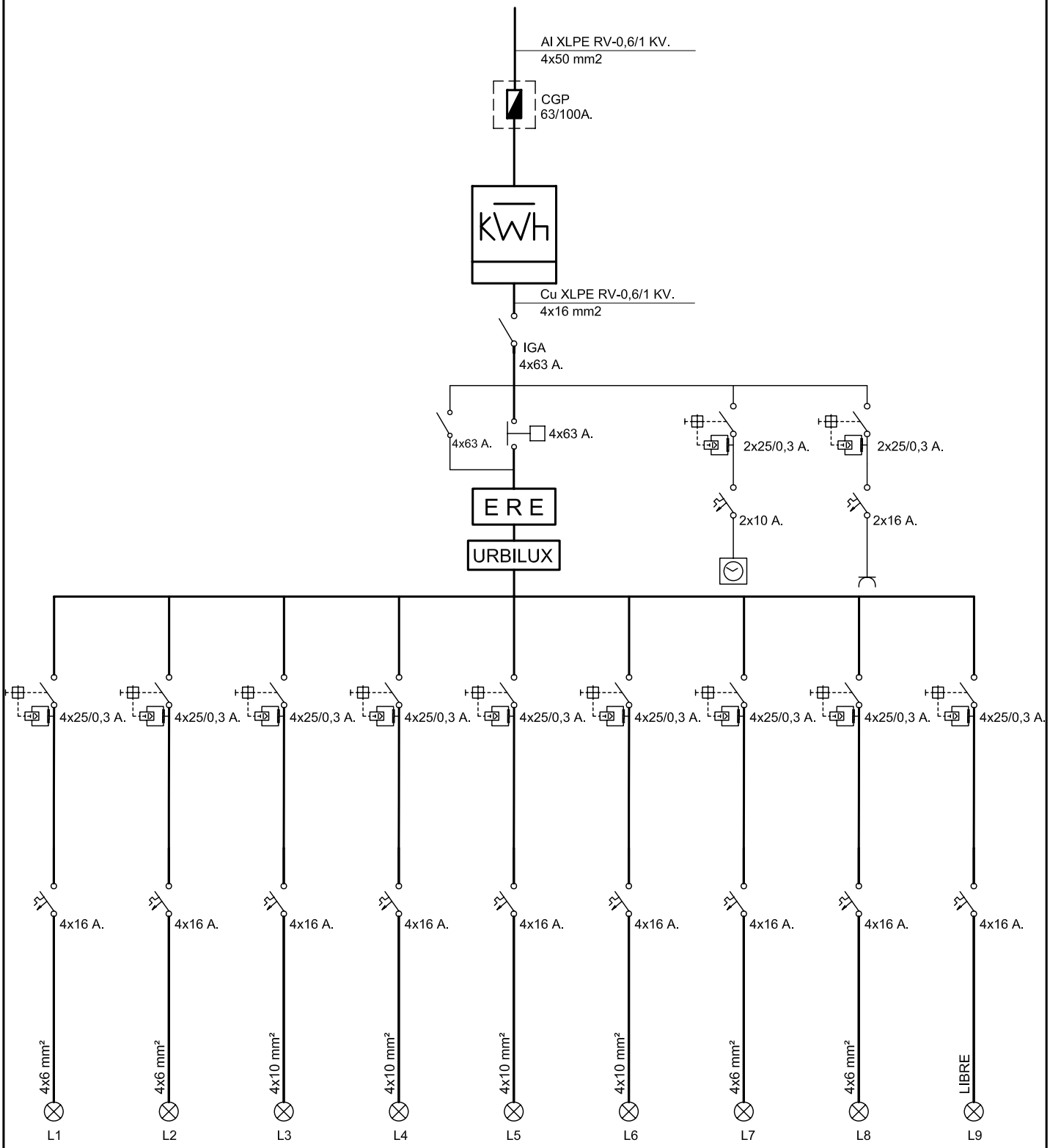

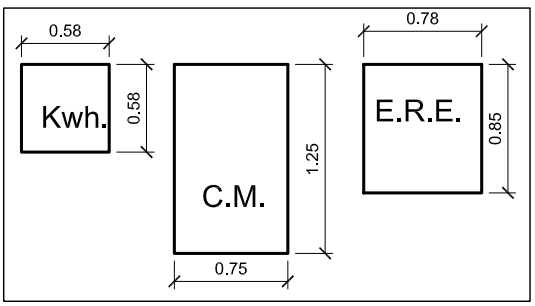

endesa

Referencia contrato: 010475177343

CONDICIONES PARTICULARES DEL CONTRATO DE SUMINISTRO DE ENERGÍA ELÉCTRICA

DATOS DEL CLIENTE (TITULAR DE LA PÓLIZA DE SUMINISTRO)

Apellidos / Razón social	AYTO DE MERIDA			Nombre	
Tipo de documento (NIF, CIF, CIF Internacional, Pasaporte)		I		Nº	P0608300J
CNAE	8411	Actividad principal			
Dirección	ESPAÑA	1	Escalera / Piso / Puerta		
Código Postal - Localidad	06800 - MERIDA		Provincia	BADAJOZ	
Teléfono primario	924380100	Teléfono secundario		Teléfono móvil	
Fax		E-mail		Idioma	ESPAÑOL

DATOS DE CONTACTO (envío de facturas y otras comunicaciones, sólo si son distintos de Datos del Cliente)

Apellidos / Razón social	AYTO DE MERIDA			Nombre	
Dirección			Escalera / Piso / Puerta		
Código Postal - Localidad	MERIDA		Provincia		
Teléfono primario	924380100	Teléfono secundario		Teléfono móvil	
Fax		E-mail		Idioma	ESPAÑOL

CONDICIONES TÉCNICO – ECONÓMICAS

DATOS DEL PUNTO DE SUMINISTRO

Tipo vía	AV	Vía	VIA DE LA PLATA		Nº		Escalera		Piso	
Puerta		Letra		Aclaratorio dirección	SUPNO06202				
Localidad	MERIDA		Provincia	BADAJOZ		Código postal	06800		

Código universal del Punto de Suministro	Empresa Distribuidora	Tensión Nominal de suministro	
ES0031104857535001AX0F	ENDESA DISTRIBUCION ELECTRICA SL	400	V
Referencia Catastral			

TARIFA APLICABLE (Régimen legal aplicable a Tarifa último Recurso)

Tarifa	3.0A	Potencia contratada (kW):	Punta	27,71	Llano	27,71	Valle	27,71

PRODUCTO CONTRATADO CON ENDESA ENERGÍA XXI S.L. (UNIPERSONAL)

Producto	3.0.2	Alquiler equipo medida	

DATOS DE PAGO (Sólo se indican cuando son diferentes a los que se especifican en Datos del Cliente)

Apellidos / Razón social					Nombre			NIF	
Entidad financiera		Sucursal		DC		Cuenta			

Las presentes Condiciones Particulares, así como las Condiciones Generales que se encuentran al dorso del presente documento, han sido leídas por el Cliente, quién estando conforme con el contenido de las mismas, las suscribe y firma. El cliente declara igualmente que los datos y la información reflejada en el presente documento son completos y veraces, disponiendo en todo caso de capacidad, representación suficiente y/o autorización expresa tanto para contratar como para hacer uso de la citada información, autorizando a Endesa Energía XXI S.L. (Unipersonal) a efectuar las comprobaciones sobre los mismos así como de la existencia de posible deuda por cualquier concepto.

En Madrid

Fecha

Firma Cliente

Endesa Energía XXI S.L. (Unipersonal)

María Teresa González
Directora de Atención al Cliente

Ejemplar para el cliente

Endesa Energía XXI S.L. (Unipersonal) Inscrita en el Regis rcantil de Madrid en el Tomo 16095, Libro 0, Folio 121, Sección 8, Hoja M-272 I.F. B82846825

AYUNTAMIENTO DE MERIDA

CUADRO DE MANDO C118

Ficha Inventario Cuadro C118

AYUNTAMIENTO DE MERIDA

Datos Generales

Código	118	*Descripción*	AVDA. DEL LAGO
Calle	Avda. del Lago		

Sistema de Funcionamiento

Disp. Encendido	Urbilux	*Protecciones*	6 VIGI C60 4x16
Disp. Ahorro	Regulador de tensión	*Contador*	Integral
Ahorro	13 %	*Núm. Serie Cont.*	07089022067
Pot. Regulador	45 KVA	*Protecciones de salida*	
Fabricante Regulador	ARESTAT ILUEST		

Datos eléctricos

Pot. Nominal	2150 W	*Factor de potencia*	0,86
Intensidad por fase	R3/S4.4/T5.8	*Tensión*	Trifásica + neutro (400/230V)

Características del armario

Tipo de armario	ARI 25 R	*Dimensiones*	1600x1300x300 mm
Instalación	Sobre zócalo	*Material*	Acero inoxidable
Observaciones	SI TC/ SI PTO LUZ		

Datos de Compañía

Nº póliza	010474939005	*Compañía eléctrica*	ENDESA-SEVILLANA
Tarifa		*Nº ET Suministradora*	
Pot. contratada	5196 W	*Cánon alquiler*	

Líneas y puntos de luz

Líneas eléctricas	2	*Puntos luz*	13
Luminaria	13	*Pot. nominal lamp.*	2150 W (Suma lámparas)

Ubicación en el plano y foto

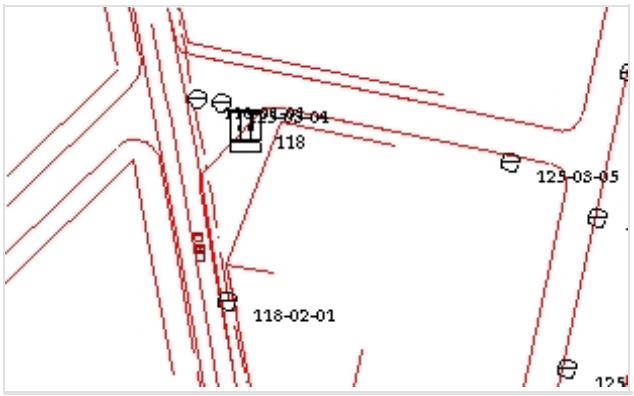



AVDA. DEL LAGO

CM-1

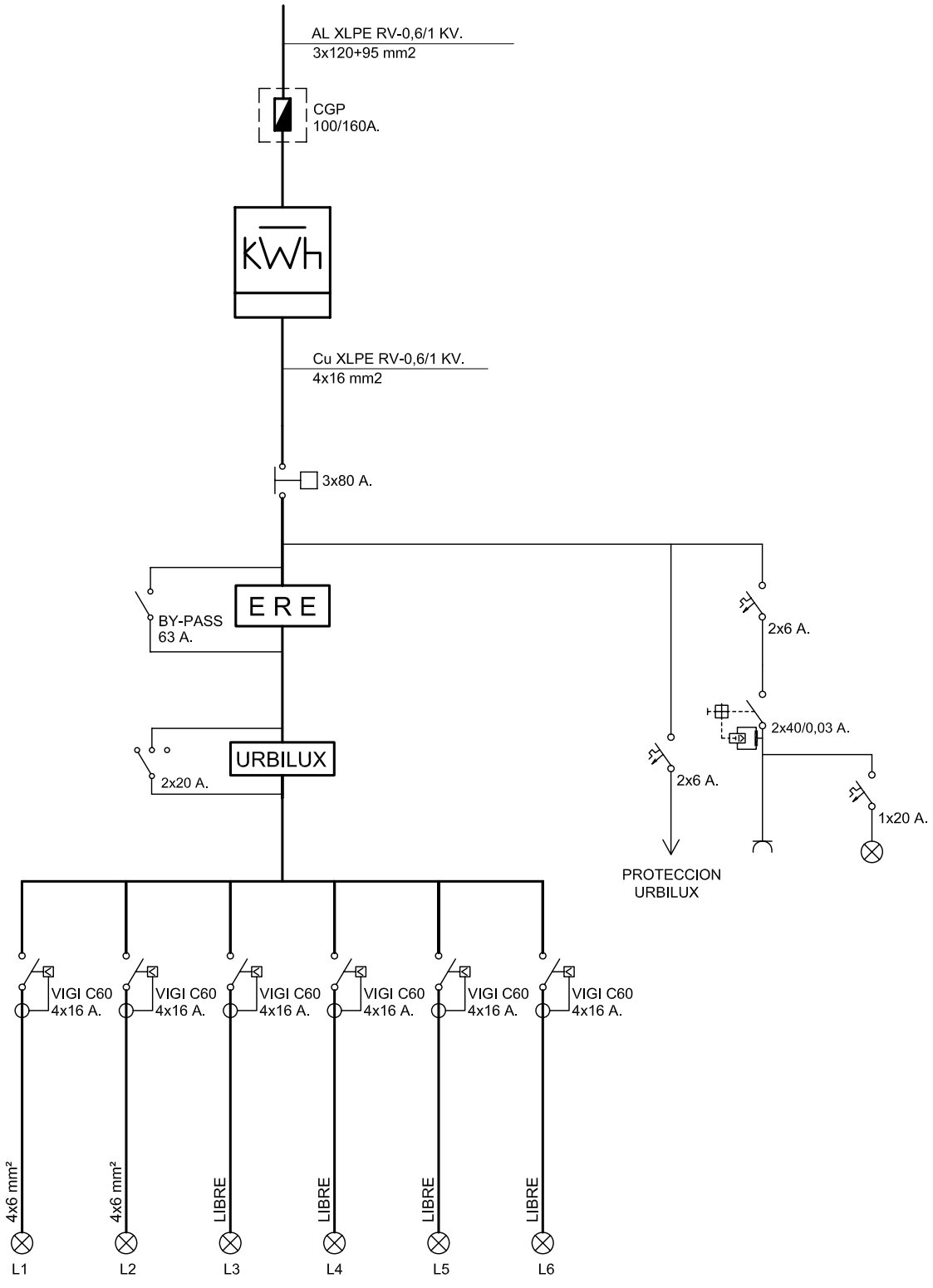

endesa

Referencia contrato: 010474939005

CONDICIONES PARTICULARES DEL CONTRATO DE SUMINISTRO DE ENERGÍA ELÉCTRICA

DATOS DEL CLIENTE (TITULAR DE LA PÓLIZA DE SUMINISTRO)

Apellidos / Razón social	AYTO DE MERIDA				Nombre		
Tipo de documento (NIF, CIF, CIF Internacional, Pasaporte)		I			Nº	P0608300J	
CNAE	8411	Actividad principal					
Dirección	ESPAÑA	1		Escalera / Piso / Puerta			
Código Postal - Localidad	06800 - MERIDA			Provincia	BADAJOZ		
Teléfono primario	924380100	Teléfono secundario			Teléfono móvil		
Fax		E-mail		Idioma	ESPAÑOL		

DATOS DE CONTACTO (envío de facturas y otras comunicaciones, sólo si son distintos de Datos del Cliente)

Apellidos / Razón social	AYTO DE MERIDA		Nombre		
Dirección			Escalera / Piso / Puerta		
Código Postal - Localidad	MERIDA		Provincia		
Teléfono primario	924380100	Teléfono secundario		Teléfono móvil	
Fax		E-mail		Idioma	ESPAÑOL

CONDICIONES TÉCNICO – ECONÓMICAS

DATOS DEL PUNTO DE SUMINISTRO

Tipo vía	AV	Vía	LAGO, DEL		Nº		Escalera		Piso	
Puerta		Letra		Aclaratorio dirección						
Localidad	MERIDA		Provincia	BADAJOZ		Código postal	06800			

Código universal del Punto de Suministro	Empresa Distribuidora	Tensión Nominal de suministro	
ES0031104519776001FN0F	ENDESA DISTRIBUCION ELECTRICA SL	400	V
Referencia Catastral	8617137QD2081N0001GA		

TARIFA APLICABLE (Régimen legal aplicable a Tarifa último Recurso)

Tarifa	20DHA	Potencia contratada (kW):	Punta		Llano	5,196	Valle	

PRODUCTO CONTRATADO CON ENDESA ENERGÍA XXI S.L. (UNIPERSONAL)

Producto	TURDH	Alquiler equipo medida	

DATOS DE PAGO (Sólo se indican cuando son diferentes a los que se especifican en Datos del Cliente)

Apellidos / Razón social				Nombre			NIF	
Entidad financiera		Sucursal		DC		Cuenta		

Las presentes Condiciones Particulares, así como las Condiciones Generales que se encuentran al dorso del presente documento, han sido leídas por el Cliente, quién estando conforme con el contenido de las mismas, las suscribe y firma. El cliente declara igualmente que los datos y la información reflejada en el presente documento son completos y veraces, disponiendo en todo caso de capacidad, representación suficiente y/o autorización expresa tanto para contratar como para hacer uso de la citada información, autorizando a Endesa Energía XXI S.L. (Unipersonal) a efectuar las comprobaciones sobre los mismos así como de la existencia de posible deuda por cualquier concepto.

En Madrid

Fecha | Firma Cliente | Endesa Energía XXI S.L. (Unipersonal)

María Teresa González
Directora de Atención al Cliente

Ejemplar para el cliente

Endesa Energía XXI S.L. (Unipersonal) Inscrita en el Re Mercantil de Madrid en el Tomo 16095, Libro 0, Folio 121, Sección 8, Hoja M-2 C.I.F. B82846825

CUADRO DE MANDO C119

Ficha Inventario Cuadro C119

AYUNTAMIENTO DE MERIDA

Datos Generales

Código	119	*Descripción*	AVDA. DEL LAGO
Calle	Pozo del Sapo		

Sistema de Funcionamiento

Disp. Encendido	Urbilux	*Protecciones*	6 VIGI C60 4x16
Disp. Ahorro	Regulador de tensión	*Contador*	Integral
Ahorro	5 %	*Núm. Serie Cont.*	073313837
Pot. Regulador	45 KVA	*Protecciones de salida*	
Fabricante Regulador	ARESTAT ILUEST		

Datos eléctricos

Pot. Nominal	6950 W	*Factor de potencia*	0,94
Intensidad por fase	R10.6/S8.8/T12.6	*Tensión*	Trifásica + neutro (400/230V)

Características del armario

Tipo de armario	INDEFINIDO	*Dimensiones*	1600x1300x300 mm
Instalación	Sobre zócalo de hormigón	*Material*	Acero inoxidable
Observaciones	SI TC/ SI PTO LUZ		

Datos de Compañía

Nº póliza	010473641578	*Compañía eléctrica*	ENDESA-SEVILLANA
Tarifa		*Nº ET Suministradora*	
Pot. contratada	10392 W	*Cánon alquiler*	

Líneas y puntos de luz

Líneas eléctricas	5	*Puntos luz*	41
Luminarias	41	*Pot. nominal lamp.*	6950 W (Suma lámparas)

Ubicación en el plano y foto

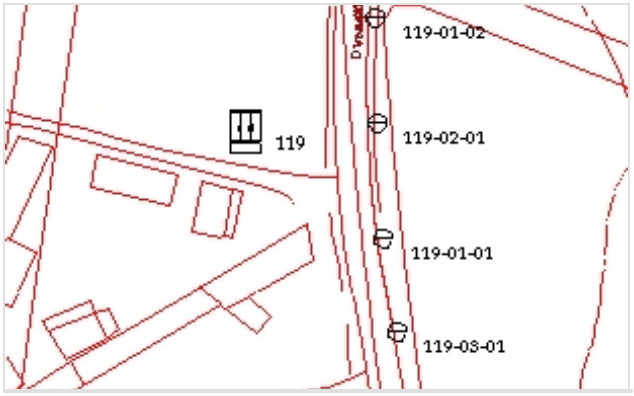



AVDA. DEL LAGO

CM-2

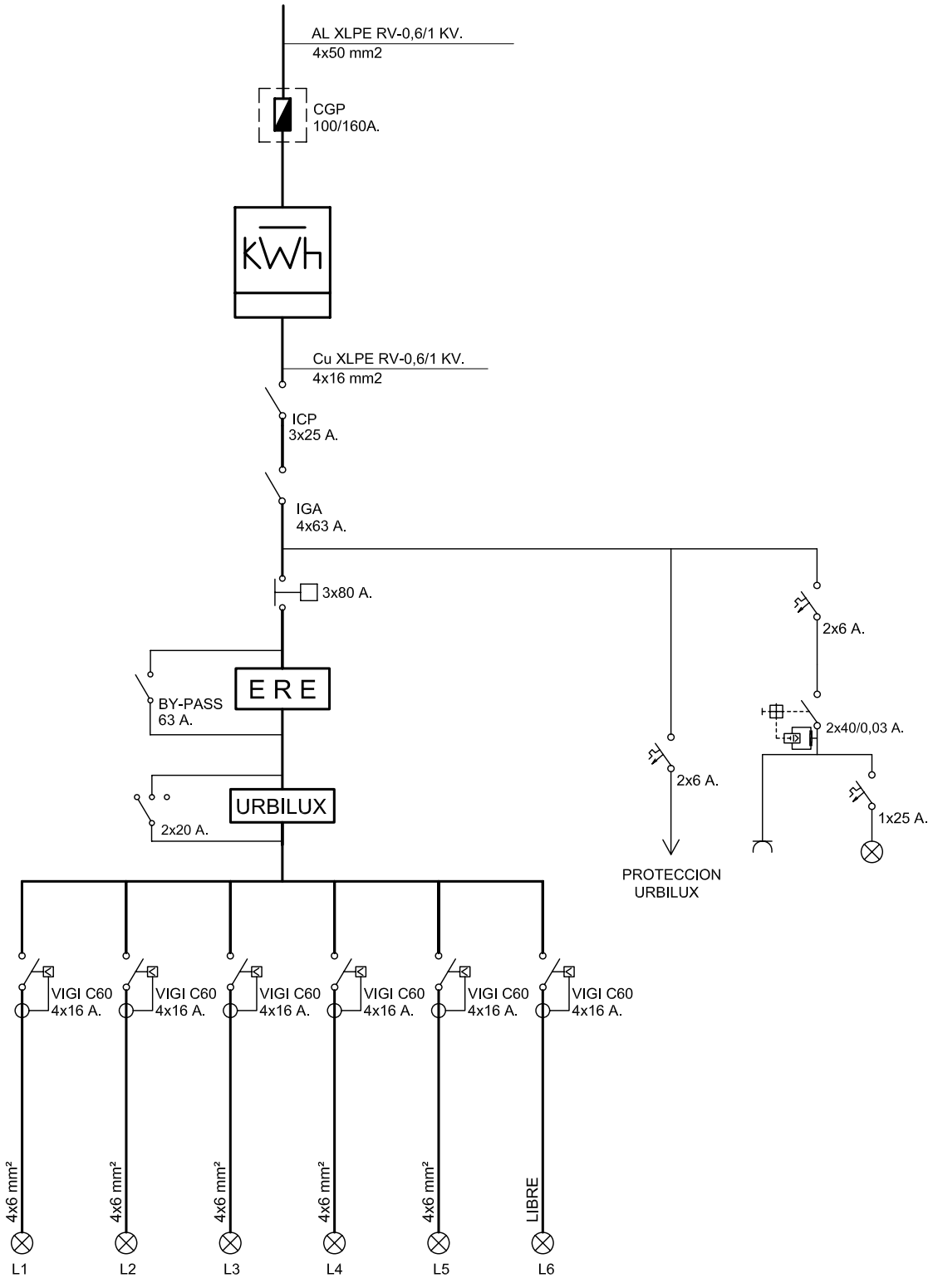

endesa

Referencia contrato: 010473641578

CONDICIONES PARTICULARES DEL CONTRATO DE SUMINISTRO DE ENERGÍA ELÉCTRICA

DATOS DEL CLIENTE (TITULAR DE LA PÓLIZA DE SUMINISTRO)

Apellidos / Razón social	AYTO DE MERIDA				Nombre		
Tipo de documento (NIF, CIF, CIF Internacional, Pasaporte)		I			Nº	P0608300J	
CNAE	8411	Actividad principal					
Dirección	ESPAÑA	1		Escalera / Piso / Puerta			
Código Postal - Localidad	06800 - MERIDA			Provincia	BADAJOZ		
Teléfono primario	924380100	Teléfono secundario			Teléfono móvil		
Fax		E-mail			Idioma	ESPAÑOL	

DATOS DE CONTACTO (envío de facturas y otras comunicaciones, sólo si son distintos de Datos del Cliente)

Apellidos / Razón social	AYTO DE MERIDA				Nombre		
Dirección				Escalera / Piso / Puerta			
Código Postal - Localidad	MERIDA			Provincia			
Teléfono primario	924380100	Teléfono secundario			Teléfono móvil		
Fax		E-mail			Idioma	ESPAÑOL	

CONDICIONES TÉCNICO – ECONÓMICAS

DATOS DEL PUNTO DE SUMINISTRO

Tipo vía	CR	Vía	PROSERPINA		Nº		Escalera		Piso	
Puerta		Letra		Aclaratorio dirección	CRUCE MONTIJ				
Localidad	MERIDA		Provincia	BADAJOZ		Código postal	06800		

Código universal del Punto de Suministro	Empresa Distribuidora	Tensión Nominal de suministro	
ES0031101901449001CG0F	ENDESA DISTRIBUCION ELECTRICA SL	400	V
Referencia Catastral			

TARIFA APLICABLE (Régimen legal aplicable a Tarifa último Recurso)

Tarifa	20DHA	Potencia contratada (kW):	Punta		Llano	10,392	Valle	

PRODUCTO CONTRATADO CON ENDESA ENERGÍA XXI S.L. (UNIPERSONAL)

Producto	TURDH	Alquiler equipo medida	

DATOS DE PAGO (Sólo se indican cuando son diferentes a los que se especifican en Datos del Cliente)

Apellidos / Razón social				Nombre		NIF	
Entidad financiera		Sucursal		DC		Cuenta	

Las presentes Condiciones Particulares, así como las Condiciones Generales que se encuentran al dorso del presente documento, han sido leídas por el Cliente, quién estando conforme con el contenido de las mismas, las suscribe y firma. El cliente declara igualmente que los datos y la información reflejada en el presente documento son completos y veraces, disponiendo en todo caso de capacidad, representación suficiente y/o autorización expresa tanto para contratar como para hacer uso de la citada información, autorizando a Endesa Energía XXI S.L. (Unipersonal) a efectuar las comprobaciones sobre los mismos así como de la existencia de posible deuda por cualquier concepto.

En Madrid

Fecha

Firma Cliente

Endesa Energía XXI S.L. (Unipersonal)



María Teresa González
Directora de Atención al Cliente

Ejemplar para el cliente

Endesa Energía XXI S.L. (Unipersonal) Inscrita en el Registro Mercantil de Madrid en el Tomo 16095, Libro 0, Folio 121, Sección 8, Hoja M-272S, F. B82846825

CUADRO DE MANDO C120

Ficha Inventario Cuadro C120

AYUNTAMIENTO DE MERIDA

Datos Generales

Código	120	*Descripción*	AVDA. DEL LAGO
Calle	Del Palo		

Sistema de Funcionamiento

Disp. Encendido	Astro Nova	*Protecciones*	1 (4x40)A, 300mA
Disp. Ahorro	Ninguno	*Contador*	Integral
Ahorro		*Núm. Serie Cont.*	07002123978
Pot. Regulador		*Protecciones de salida*	3 TERMICOS 4x25A
Fabricante Regulador			

Datos eléctricos

Pot. Nominal	3250 W	*Factor de potencia*	0,94
Intensidad por fase	R6.2/S3.4/T4.8	*Tensión*	Trifásica + neutro (400/230V)

Características del armario

Tipo de armario	INDEFINIDO	*Dimensiones*	1050x850x300 mm
Instalación	Adosado a pared	*Material*	Poliéster
Observaciones	NO TC/ NO PTO LUZ		

Datos de Compañía

Nº póliza	010474921817	*Compañía eléctrica*	ENDESA - SEVILLANA
Tarifa		*Nº ET Suministradora*	
Pot. contratada	5196 W	*Cánon alquiler*	

Líneas y puntos de luz

Líneas eléctricas	1	*Puntos luz*	13
Luminarias	13	*Pot. nominal lamp.*	3250 W (Suma lámparas)

Ubicación en el plano y foto





AVDA. DEL LAGO

CM-3 C/DEL PALO

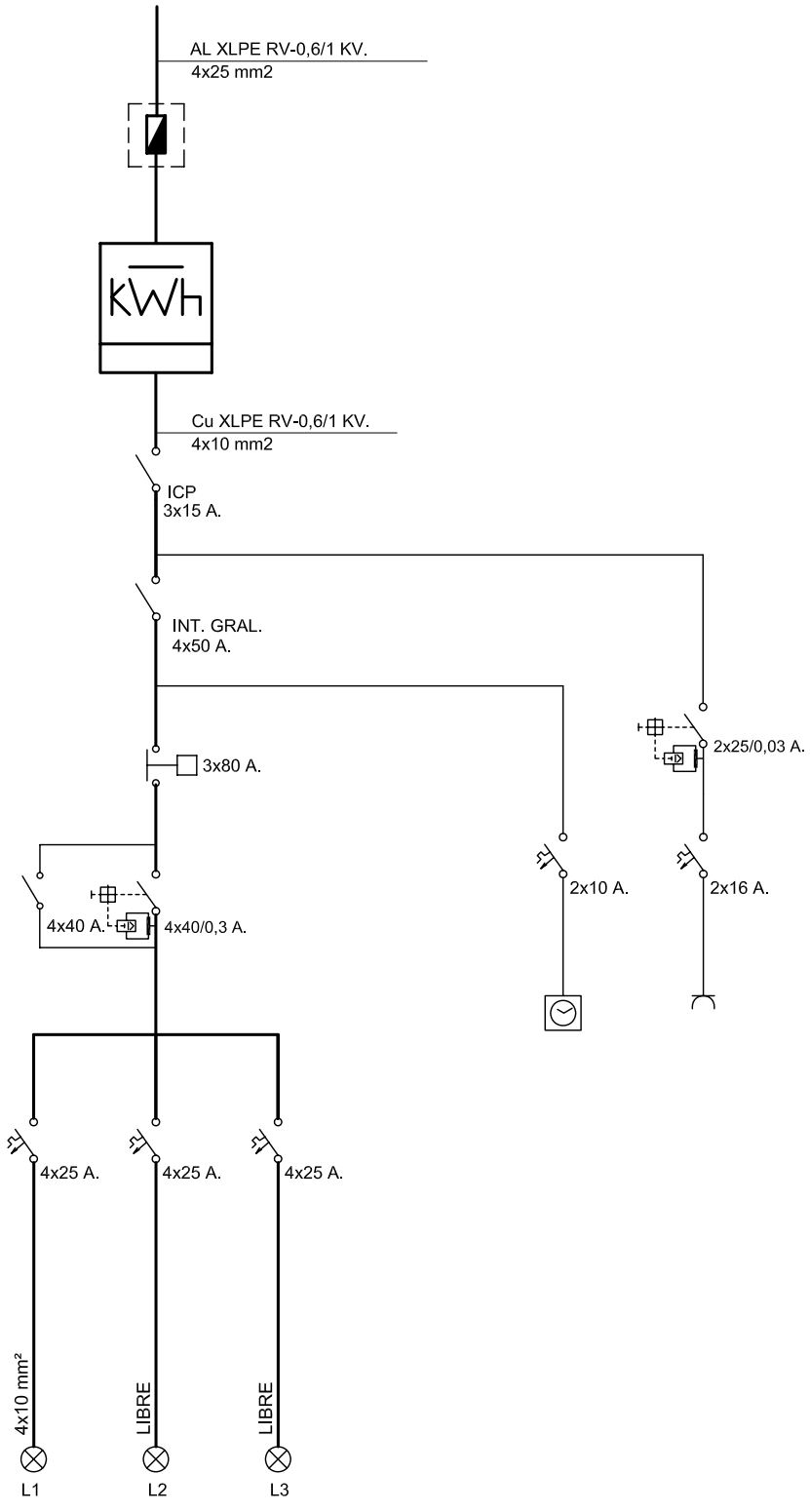

endesa

Referencia contrato: 010474921817

CONDICIONES PARTICULARES DEL CONTRATO DE SUMINISTRO DE ENERGÍA ELÉCTRICA

DATOS DEL CLIENTE (TITULAR DE LA PÓLIZA DE SUMINISTRO)

Apellidos / Razón social	AYTO DE MERIDA			Nombre	
Tipo de documento (NIF, CIF, CIF Internacional, Pasaporte)		I		Nº	P0608300J
CNAE	8411	Actividad principal			
Dirección	ESPAÑA	1		Escalera / Piso / Puerta	
Código Postal - Localidad	06800 - MERIDA			Provincia	BADAJOZ
Teléfono primario	924380100	Teléfono secundario		Teléfono móvil	
Fax		E-mail		Idioma	ESPAÑOL

DATOS DE CONTACTO (envío de facturas y otras comunicaciones, sólo si son distintos de Datos del Cliente)

Apellidos / Razón social	AYTO DE MERIDA			Nombre	
Dirección				Escalera / Piso / Puerta	
Código Postal - Localidad	MERIDA			Provincia	
Teléfono primario	924380100	Teléfono secundario		Teléfono móvil	
Fax		E-mail		Idioma	ESPAÑOL

CONDICIONES TÉCNICO – ECONÓMICAS

DATOS DEL PUNTO DE SUMINISTRO

Tipo vía		Vía	ARROYO EL SAPO		Nº		Escalera		Piso	
Puerta		Letra		Aclaratorio dirección	ALBDO.PCO					
Localidad	MERIDA		Provincia	BADAJOZ		Código postal	06800			

Código universal del Punto de Suministro	Empresa Distribuidora	Tensión Nominal de suministro	
ES0031104434391001TM0F	ENDESA DISTRIBUCION ELECTRICA SL	400	V
Referencia Catastral	8617137QD2081N0001GA		

TARIFA APLICABLE (Régimen legal aplicable a Tarifa último Recurso)

Tarifa	20DHA	Potencia contratada (kW):	Punta		Llano	5,196	Valle	

PRODUCTO CONTRATADO CON ENDESA ENERGÍA XXI S.L. (UNIPERSONAL)

Producto	TURDH	Alquiler equipo medida	

DATOS DE PAGO (Sólo se indican cuando son diferentes a los que se especifican en Datos del Cliente)

Apellidos / Razón social				Nombre		NIF	
Entidad financiera		Sucursal		DC		Cuenta	

Las presentes Condiciones Particulares, así como las Condiciones Generales que se encuentran al dorso del presente documento, han sido leídas por el Cliente, quién estando conforme con el contenido de las mismas, las suscribe y firma. El cliente declara igualmente que los datos y la información reflejada en el presente documento son completos y veraces, disponiendo en todo caso de capacidad, representación suficiente y/o autorización expresa tanto para contratar como para hacer uso de la citada información, autorizando a Endesa Energía XXI S.L. (Unipersonal) a efectuar las comprobaciones sobre los mismos así como de la existencia de posible deuda por cualquier concepto.

En Madrid

Fecha

Firma Cliente

Endesa Energía XXI S.L. (Unipersonal)

María Teresa González
Directora de Atención al Cliente

Ejemplar para el cliente

Endesa Energía XXI S.L. (Unipersonal) inscrita en el Re Mercantil de Madrid en el Tomo 16095, Libro 0, Folio 121, Sección 8, Hoja M-2 C.I.F. B82846825

AYUNTAMIENTO DE MERIDA

CUADRO DE MANDO C121

Ficha Inventario Cuadro C121

AYUNTAMIENTO DE MERIDA

Datos Generales

Código	121	*Descripción*	LAS ABADIAS
Calle	Ronda de los Eméritos		

Sistema de Funcionamiento

Disp. Encendido	Astro Nova	*Protecciones*	3 (2x25)A, 300mA
Disp. Ahorro	Ninguno	*Contador*	Integral
Ahorro		*Núm. Serie Cont.*	07093950284
Pot. Regulador		*Protecciones de salida*	6 TERMICOS 2x20A
Fabricante Regulador			

Datos eléctricos

Pot. Nominal	2200 W	*Factor de potencia*	0,73
Intensidad por fase	R0/S4.6/T2..6	*Tensión*	Trifásica + neutro (400/230V)

Características del armario

Tipo de armario	INDEFINIDO	*Dimensiones*	750x750x300 mm
Instalación	Empotrado en pared	*Material*	Poliéster
Observaciones	SI TC / NO PTO LUZ		

Datos de Compañía

Nº póliza	010474606458	*Compañía eléctrica*	ENDESA-SEVILLANA
Tarifa		*Nº ET Suministradora*	
Pot. contratada	5196 W	*Cánon alquiler*	

Líneas y puntos de luz

Líneas eléctricas	4	*Puntos luz*	19
Luminarias	19	*Pot. nominal lamp.*	2200 W (Suma lámparas)

Ubicación en el plano y foto

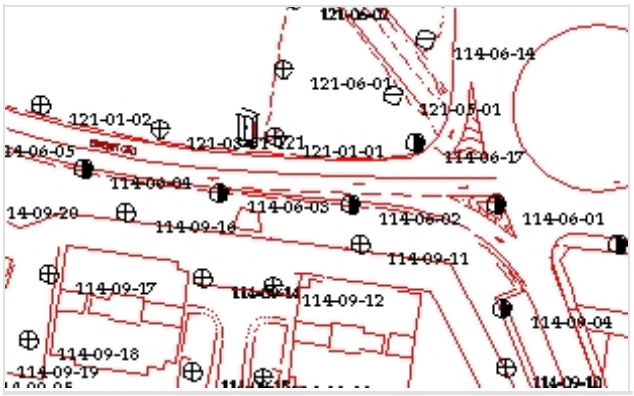



LAS ABADIAS

CM-1. URB. LOS GIRASOLES

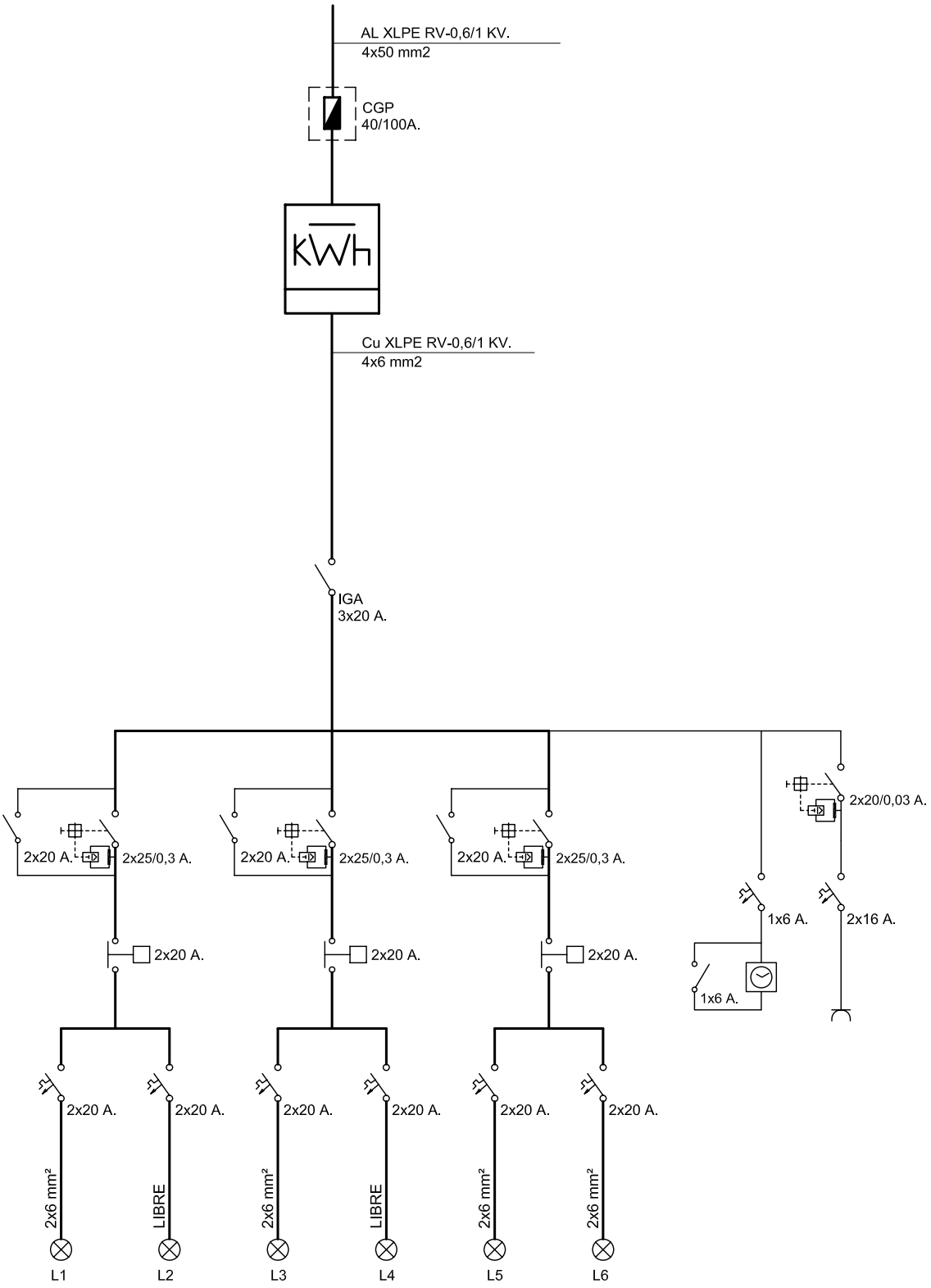

endesa

CONDICIONES PARTICULARES DEL CONTRATO DE SUMINISTRO DE ENERGÍA ELÉCTRICA

DATOS DEL CLIENTE (TITULAR DE LA PÓLIZA DE SUMINISTRO)

Apellidos / Razón social	AYTO DE MERIDA			Nombre	
Tipo de documento (NIF, CIF, CIF Internacional, Pasaporte)		I		Nº	P0608300J
CNAE	9820	Actividad principal			
Dirección	ESPAÑA 1		Escalera / Piso / Puerta		
Código Postal - Localidad	06800 - MERIDA		Provincia	BADAJOZ	
Teléfono primario	924380100	Teléfono secundario		Teléfono móvil	
Fax		E-mail		Idioma	ESPAÑOL

DATOS DE CONTACTO (envío de facturas y otras comunicaciones, sólo si son distintos de Datos del Cliente)

Apellidos / Razón social	AYTO DE MERIDA			Nombre	
Dirección			Escalera / Piso / Puerta		
Código Postal - Localidad	MERIDA		Provincia		
Teléfono primario	924380100	Teléfono secundario		Teléfono móvil	
Fax		E-mail		Idioma	ESPAÑOL

CONDICIONES TÉCNICO – ECONÓMICAS

DATOS DEL PUNTO DE SUMINISTRO

Tipo vía	RD	Vía	EMERITOS, DE LOS		Nº		Escalera		Piso	
Puerta		Letra		Aclaratorio dirección						
Localidad	MERIDA		Provincia	BADAJOZ		Código postal	06800			

Código universal del Punto de Suministro	Empresa Distribuidora	Tensión Nominal de suministro	
ES0031104055842001XR0F	ENDESA DISTRIBUCION ELECTRICA SL	400	V
Referencia Catastral	9822002QD2192S0001FX		

TARIFA APLICABLE (Régimen legal aplicable a Tarifa último Recurso)

Tarifa	20DHA	Potencia contratada (kW):	Punta		Llano	5,196	Valle	

PRODUCTO CONTRATADO CON ENDESA ENERGÍA XXI S.L. (UNIPERSONAL)

Producto	TURDH	Alquiler equipo medida	

DATOS DE PAGO (Sólo se indican cuando son diferentes a los que se especifican en Datos del Cliente)

Apellidos / Razón social				Nombre		NIF	
Entidad financiera		Sucursal		DC		Cuenta	

Las presentes Condiciones Particulares, así como las Condiciones Generales que se encuentran al dorso del presente documento, han sido leídas por el Cliente, quién estando conforme con el contenido de las mismas, las suscribe y firma. El cliente declara igualmente que los datos y la información reflejada en el presente documento son completos y veraces, disponiendo en todo caso de capacidad, representación suficiente y/o autorización expresa tanto para contratar como para hacer uso de la citada información, autorizando a Endesa Energía XXI S.L. (Unipersonal) a efectuar las comprobaciones sobre los mismos así como de la existencia de posible deuda por cualquier concepto.

En Madrid

Fecha | Firma Cliente | Endesa Energía XXI S.L. (Unipersonal)

María Teresa González
Directora de Atención al Cliente

Ejemplar para el cliente

Endesa Energía XXI S.L. (Unipersonal) Inscrita en el Registr ...cantil de Madrid en el Tomo 16095, Libro 0, Folio 121, Sección 8, Hoja M-2725 ...F. B82846825

CUADRO DE MANDO C122

Ficha Inventario Cuadro C122

AYUNTAMIENTO DE MERIDA

Datos Generales

Código	122	*Descripción*	LAS ABADIAS
Calle	Avda. Emerita Augusta		

Sistema de Funcionamiento

Disp. Encendido	Astro Nova	*Protecciones*	Diferenciales 300mA
Disp. Ahorro	Regulador de tensión	*Contador*	Integral
Ahorro	16 %	*Núm. Serie Cont.*	971249
Pot. Regulador	30 KVA	*Protecciones de salida*	TERMICOS
Fabricante Regulador	SALICRU		

Datos eléctricos

Pot. Nominal	21002 W	*Factor de potencia*	0,87
Intensidad por fase	R35,2 /S29,2 /T30,2	*Tensión*	Trifásica + neutro (400/230V)

Características del armario

Tipo de armario	INDEFINIDO	*Dimensiones*	1250x840x300 mm
Instalación	Empotrado	*Material*	Acero galvanizado
Observaciones	SI TC / NO PTO LUZ.		

Datos de Compañía

Nº póliza	010474798034	*Compañía eléctrica*	ENDESA-SEVILLANA
Tarifa		*Nº ET Suministradora*	
Pot. contratada	31177 W	*Cánon alquiler*	

Líneas y puntos de luz

Líneas eléctricas	8	*Puntos luz*	124
Luminarias	500	*Pot. nominal lamp.*	21002 W (Suma lámparas)

Ubicación en el plano y foto





LAS ABADÍAS

CM-2. AVDA. EMÉRITA AUGUSTA (MERCADONA)

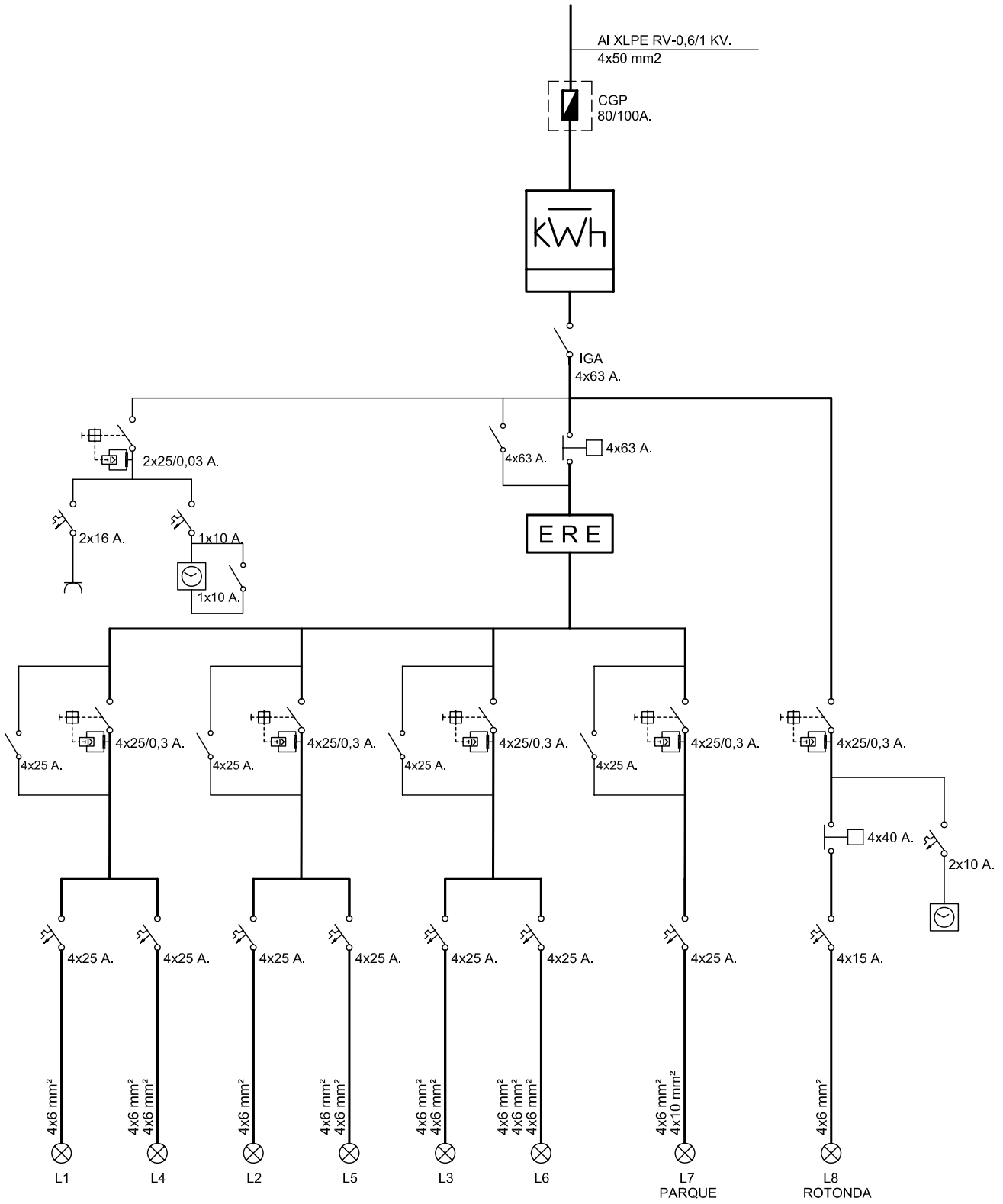

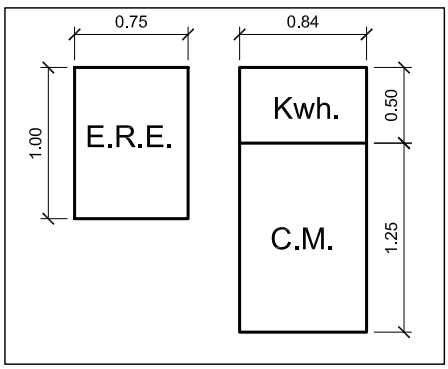

Referencia contrato: 010474798034

endesa

CONDICIONES PARTICULARES DEL CONTRATO DE SUMINISTRO DE ENERGÍA ELÉCTRICA

DATOS DEL CLIENTE (TITULAR DE LA PÓLIZA DE SUMINISTRO)

Apellidos / Razón social	AYTO DE MERIDA			Nombre	
Tipo de documento (NIF, CIF, CIF Internacional, Pasaporte)		I		Nº	P0608300J
CNAE	8411	Actividad principal			
Dirección	ESPAÑA	1		Escalera / Piso / Puerta	
Código Postal - Localidad	06800 - MERIDA			Provincia	BADAJOZ
Teléfono primario	924380100	Teléfono secundario		Teléfono móvil	
Fax		E-mail		Idioma	ESPAÑOL

DATOS DE CONTACTO (envío de facturas y otras comunicaciones, sólo si son distintos de Datos del Cliente)

Apellidos / Razón social	AYTO DE MERIDA			Nombre	
Dirección				Escalera / Piso / Puerta	
Código Postal - Localidad	MERIDA			Provincia	
Teléfono primario	924380100	Teléfono secundario		Teléfono móvil	
Fax		E-mail		Idioma	ESPAÑOL

CONDICIONES TÉCNICO – ECONÓMICAS

DATOS DEL PUNTO DE SUMINISTRO

Tipo vía	AV	Vía	EMERITA AUGUSTA		Nº		Escalera		Piso	
Puerta		Letra		Aclaratorio dirección	ALUMB PCO					
Localidad	MERIDA		Provincia	BADAJOZ		Código postal	06800			

Código universal del Punto de Suministro	Empresa Distribuidora	Tensión Nominal de suministro	
ES0031104340698001JN0F	ENDESA DISTRIBUCION ELECTRICA SL	400	V
Referencia Catastral	8617137QD2081N0001GA		

TARIFA APLICABLE (Régimen legal aplicable a Tarifa último Recurso)

Tarifa	3.0A	Potencia contratada (kW):	Punta	31,177	Llano	31,177	Valle	31,177

PRODUCTO CONTRATADO CON ENDESA ENERGÍA XXI S.L. (UNIPERSONAL)

Producto	3.0.2	Alquiler equipo medida	

DATOS DE PAGO (Sólo se indican cuando son diferentes a los que se especifican en Datos del Cliente)

Apellidos / Razón social				Nombre			NIF	
Entidad financiera		Sucursal		DC		Cuenta		

Las presentes Condiciones Particulares, así como las Condiciones Generales que se encuentran al dorso del presente documento, han sido leídas por el Cliente, quién estando conforme con el contenido de las mismas, las suscribe y firma. El cliente declara igualmente que los datos y la información reflejada en el presente documento son completos y veraces, disponiendo en todo caso de capacidad, representación suficiente y/o autorización expresa tanto para contratar como para hacer uso de la citada información, autorizando a Endesa Energía XXI S.L. (Unipersonal) a efectuar las comprobaciones sobre los mismos así como de la existencia de posible deuda por cualquier concepto.

En Madrid

Fecha

Firma Cliente

Endesa Energía XXI S.L. (Unipersonal)

María Teresa González
Directora de Atención al Cliente

Ejemplar para el cliente

Endesa Energía XXI S.L. (Unipersonal) Inscrita en el Regist ...rcantil de Madrid en el Tomo 16095, Libro 0, Folio 121, Sección 8, Hoja M-272(
C.I.F. B62846825

AYUNTAMIENTO DE MERIDA

CUADRO DE MANDO C123

Ficha Inventario Cuadro C123

AYUNTAMIENTO DE MERIDA

Datos Generales

Código	123	*Descripción*	LAS ABADIAS
Calle	Almendral		

Sistema de Funcionamiento

Disp. Encendido	Astro Nova	*Protecciones*	Diferenciales 300mA
Disp. Ahorro	Regulador de tensión	*Contador*	Integral
Ahorro	0 %	*Núm. Serie Cont.*	86920795
Pot. Regulador	15 KVA	*Protecciones de salida*	TERMICOS
Fabricante Regulador	SALICRU		

Datos eléctricos

Pot. Nominal	10750 W	*Factor de potencia*	0,92
Intensidad por fase	R19,8 /S20 /T12,8	*Tensión*	Trifásica + neutro (400/230V)

Características del armario

Tipo de armario	INDEFINIDO	*Dimensiones*	750x750x300 mm
Instalación	Interior de nicho fabrica	*Material*	Poliéster
Observaciones	NO TC / NO PTO LUZ.		

Datos de Compañía

Nº póliza	010474968732	*Compañía eléctrica*	ENDESA-SEVILLANA
Tarifa		*Nº ET Suministradora*	
Pot. contratada	19000 W	*Cánon alquiler*	

Líneas y puntos de luz

Líneas eléctricas	5	*Puntos luz*	60
Luminarias	64	*Pot. nominal lamp.*	10750 W (Suma lámparas)

Ubicación en el plano y foto

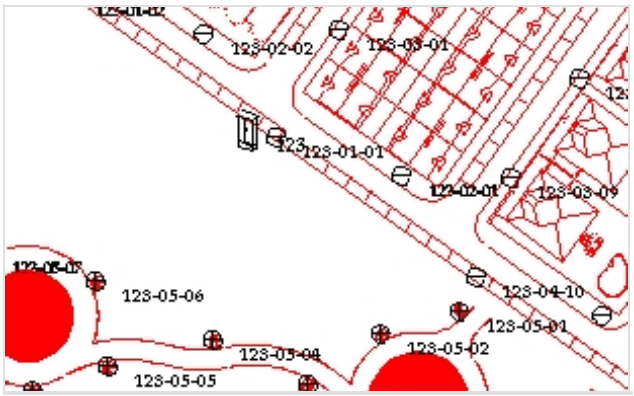



LAS ABADÍAS

CM-3. C/ ALMENDRAL

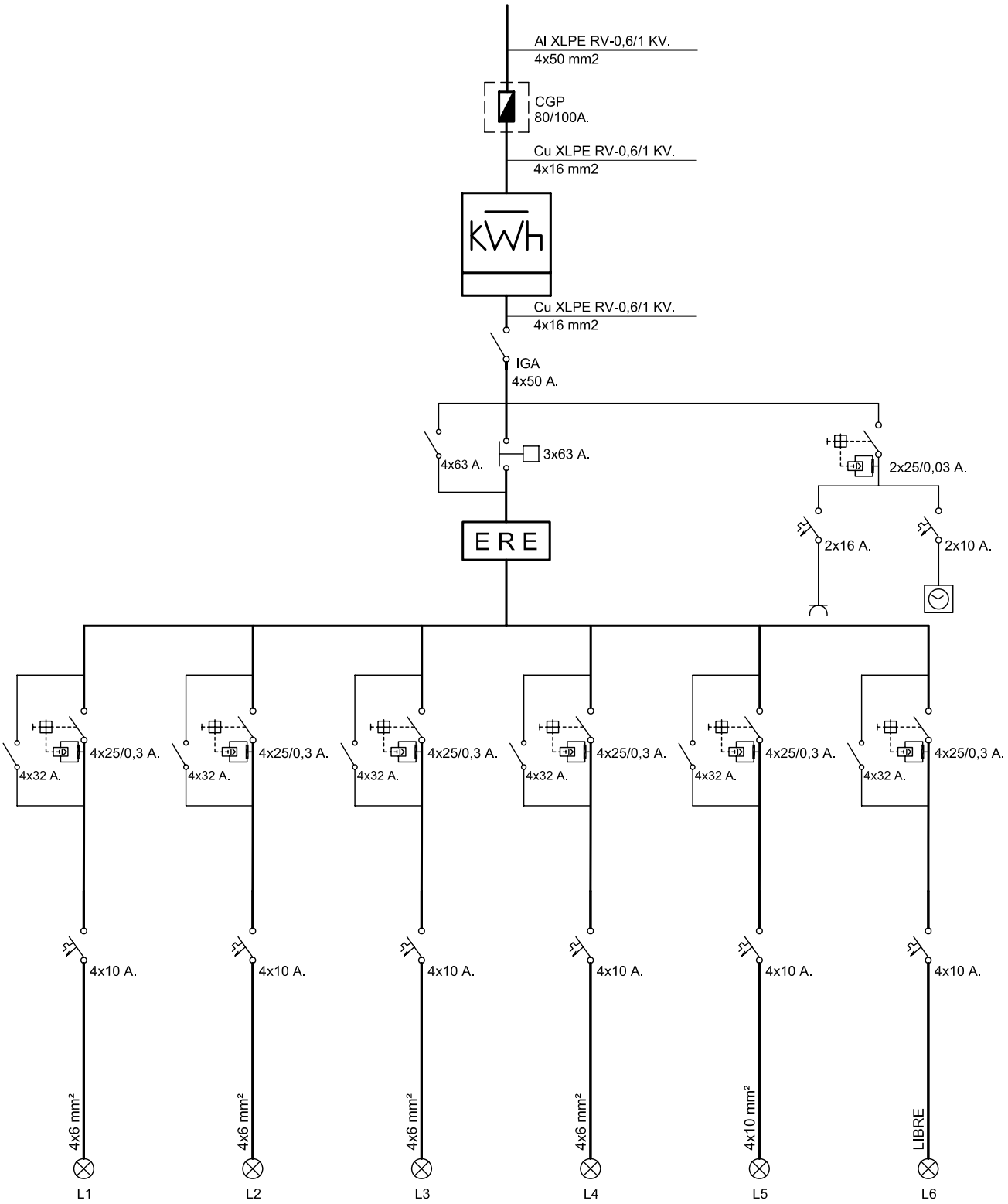

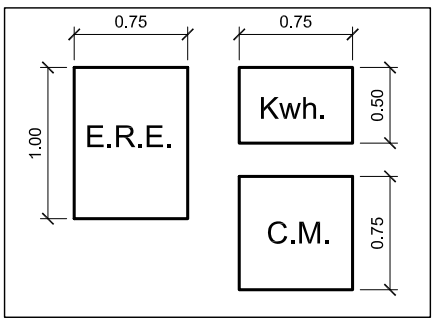

endesa

Referencia contrato: 010474968732

CONDICIONES PARTICULARES DEL CONTRATO DE SUMINISTRO DE ENERGÍA ELÉCTRICA

DATOS DEL CLIENTE (TITULAR DE LA PÓLIZA DE SUMINISTRO)

Apellidos / Razón social	AYTO DE MERIDA			Nombre	
Tipo de documento (NIF, CIF, CIF Internacional, Pasaporte)		I		Nº	P0608300J
CNAE	9820	Actividad principal			
Dirección	ESPAÑA	1	Escalera / Piso / Puerta		
Código Postal - Localidad	06800 - MERIDA		Provincia	BADAJOZ	
Teléfono primario	924380100	Teléfono secundario		Teléfono móvil	
Fax		E-mail		Idioma	ESPAÑOL

DATOS DE CONTACTO (envio de facturas y otras comunicaciones, sólo si son distintos de Datos del Cliente)

Apellidos / Razón social	AYTO DE MERIDA			Nombre	
Dirección			Escalera / Piso / Puerta		
Código Postal - Localidad	MERIDA		Provincia		
Teléfono primario	924380100	Teléfono secundario		Teléfono móvil	
Fax		E-mail		Idioma	ESPAÑOL

CONDICIONES TÉCNICO – ECONÓMICAS

DATOS DEL PUNTO DE SUMINISTRO

Tipo vía		Vía	ALMENDRAL		Nº		Escalera		Piso	
Puerta		Letra		Aclaratorio dirección						
Localidad	MERIDA		Provincia	BADAJOZ		Código postal	06800			

Código universal del Punto de Suministro	Empresa Distribuidora	Tensión Nominal de suministro	
ES0031104561239001YS0F	ENDESA DISTRIBUCION ELECTRICA SL	400	V
Referencia Catastral	9412103QD2191S0001QT		

TARIFA APLICABLE (Régimen legal aplicable a Tarifa último Recurso)

Tarifa	3.0A	Potencia contratada (kW):	Punta	19	Llano	19	Valle	19

PRODUCTO CONTRATADO CON ENDESA ENERGÍA XXI S.L. (UNIPERSONAL)

Producto	3.0.2	Alquiler equipo medida	

DATOS DE PAGO (Sólo se indican cuando son diferentes a los que se especifican en Datos del Cliente)

Apellidos / Razón social				Nombre		NIF	
Entidad financiera		Sucursal		DC		Cuenta	

Las presentes Condiciones Particulares, así como las Condiciones Generales que se encuentran al dorso del presente documento, han sido leídas por el Cliente, quién estando conforme con el contenido de las mismas, las suscribe y firma. El cliente declara igualmente que los datos y la información reflejada en el presente documento son completos y veraces, disponiendo en todo caso de capacidad, representación suficiente y/o autorización expresa tanto para contratar como para hacer uso de la citada información, autorizando a Endesa Energía XXI S.L. (Unipersonal) a efectuar las comprobaciones sobre los mismos así como de la existencia de posible deuda por cualquier concepto.

En Madrid

Fecha

Firma Cliente

Endesa Energía XXI S.L. (Unipersonal)

María Teresa González
Directora de Atención al Cliente

Ejemplar para el cliente

Endesa Energía XXI S.L. (Unipersonal) Inscrita en el Re Mercantil de Madrid en el Tomo 16095, Libro 0, Folio 121, Sección 8, Hoja M-2 C.I.F. B82846825

AYUNTAMIENTO DE MERIDA

CUADRO DE MANDO C124

Ficha Inventario Cuadro C124

AYUNTAMIENTO DE MERIDA

Datos Generales

Código	124	*Descripción*	LAS ABADÍAS
Calle	Avda. de las Abadías		

Sistema de Funcionamiento

Disp. Encendido	Astro Nova City	*Protecciones*	3 (4x40) A, 300mA
Disp. Ahorro	Ninguno	*Contador*	Integral
Ahorro		*Núm. Serie Cont.*	07002123989
Pot. Regulador		*Protecciones de salida*	8 TERMICOS/9 SALIDAS
Fabricante Regulador			

Datos eléctricos

Pot. Nominal	4470 W	*Factor de potencia*	0,76
Intensidad por fase	R13.6/S13/T17.8	*Tensión*	Trifásica (230 V)

Características del armario

Tipo de armario	INDEFINIDO	*Dimensiones*	750x750x300 mm
Instalación	Empotrado en pared	*Material*	Poliéster
Observaciones	SI TC/NO PTO LUZ		

Datos de Compañía

Nº póliza	010473520380	*Compañía eléctrica*	ENDESA-SEVILLANA
Tarifa		*Nº ET Suministradora*	
Pot. contratada	4570 W	*Cánon alquiler*	

Líneas y puntos de luz

Líneas eléctricas	9	*Puntos luz*	43
Luminarias	43	*Pot. nominal lamp.*	4470 W (Suma lámparas)

Ubicación en el plano y foto

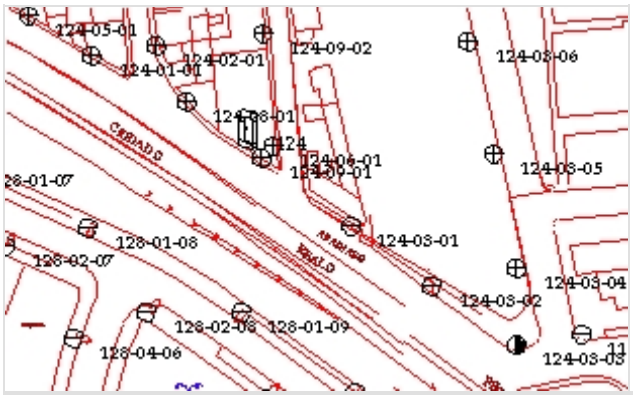



LAS ABADÍAS

CM-4. AVDA. DE LAS ABADIAS

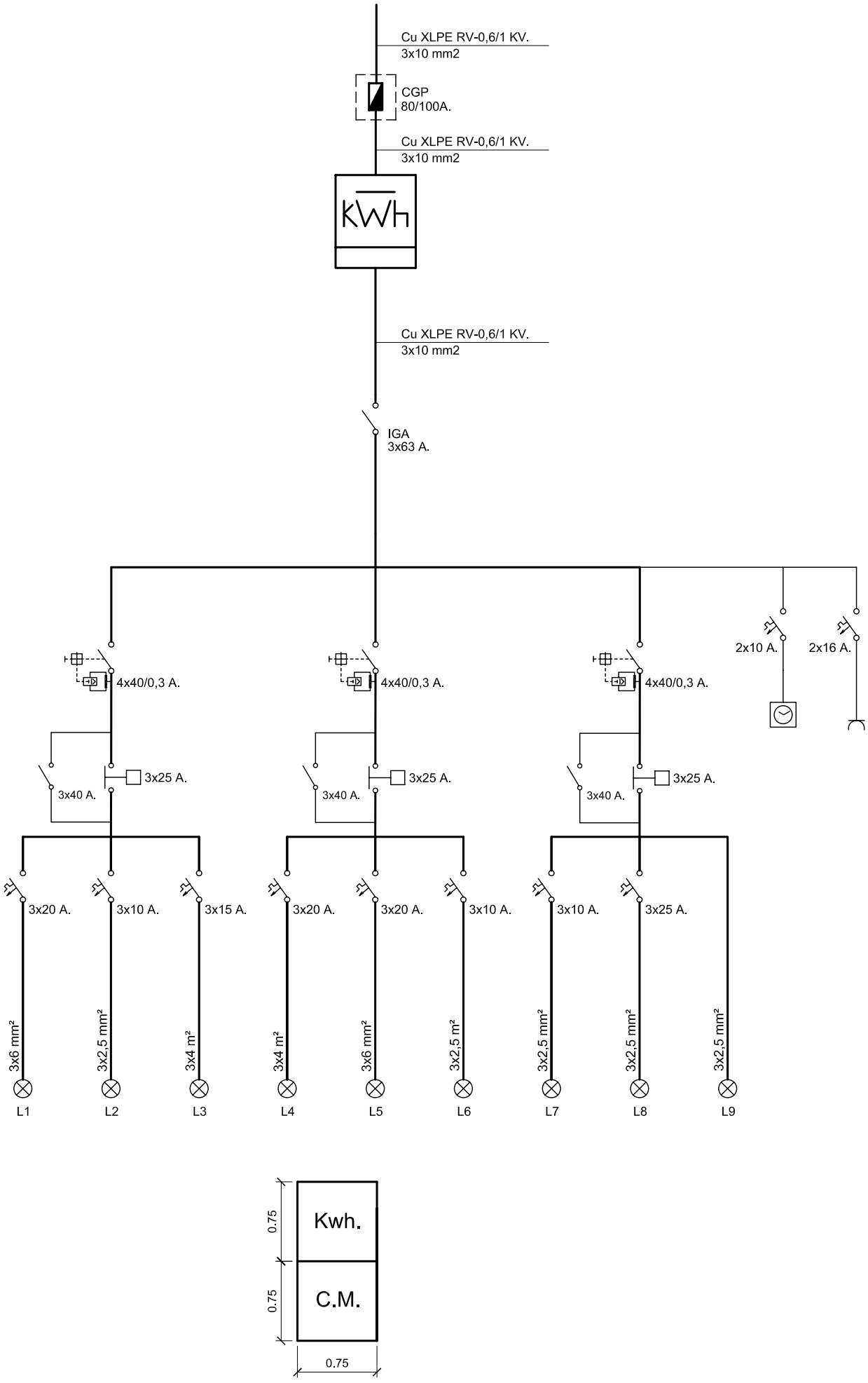

endesa

Referencia contrato: 010473520380

CONDICIONES PARTICULARES DEL CONTRATO DE SUMINISTRO DE ENERGÍA ELÉCTRICA

DATOS DEL CLIENTE (TITULAR DE LA PÓLIZA DE SUMINISTRO)

Apellidos / Razón social	AYTO DE MERIDA				Nombre		
Tipo de documento (NIF, CIF, CIF Internacional, Pasaporte)			I		Nº	P0608300J	
CNAE	8411	Actividad principal					
Dirección	ESPAÑA	1		Escalera / Piso / Puerta			
Código Postal - Localidad	06800 - MERIDA			Provincia		BADAJOZ	
Teléfono primario	924380100	Teléfono secundario			Teléfono móvil		
Fax		E-mail			Idioma	ESPAÑOL	

DATOS DE CONTACTO (envío de facturas y otras comunicaciones, sólo si son distintos de Datos del Cliente)

Apellidos / Razón social	AYTO DE MERIDA		Nombre		
Dirección			Escalera / Piso / Puerta		
Código Postal - Localidad	MERIDA		Provincia		
Teléfono primario	924380100	Teléfono secundario		Teléfono móvil	
Fax		E-mail		Idioma	ESPAÑOL

CONDICIONES TÉCNICO – ECONÓMICAS

DATOS DEL PUNTO DE SUMINISTRO

Tipo vía	AV	Vía	ABADIAS		Nº		Escalera		Piso	
Puerta		Letra		Aclaratorio dirección						
Localidad	MERIDA		Provincia	BADAJOZ		Código postal	06800			

Código universal del Punto de Suministro	Empresa Distribuidora	Tensión Nominal de suministro	
ES0031101604734001ET0F	ENDESA DISTRIBUCION ELECTRICA SL	230	V
Referencia Catastral	8617137QD2081N0001GA		

TARIFA APLICABLE (Régimen legal aplicable a Tarifa último Recurso)

Tarifa	20DHA	Potencia contratada (kW):	Punta		Llano	4,57	Valle		

PRODUCTO CONTRATADO CON ENDESA ENERGÍA XXI S.L. (UNIPERSONAL)

Producto	TURDH	Alquiler equipo medida	

DATOS DE PAGO (Sólo se indican cuando son diferentes a los que se especifican en Datos del Cliente)

Apellidos / Razón social					Nombre			NIF	
Entidad financiera		Sucursal		DC		Cuenta			

Las presentes Condiciones Particulares, así como las Condiciones Generales que se encuentran al dorso del presente documento, han sido leídas por el Cliente, quién estando conforme con el contenido de las mismas, las suscribe y firma. El cliente declara igualmente que los datos y la información reflejada en el presente documento son completos y veraces, disponiendo en todo caso de capacidad, representación suficiente y/o autorización expresa tanto para contratar como para hacer uso de la citada información, autorizando a Endesa Energía XXI S.L. (Unipersonal) a efectuar las comprobaciones sobre los mismos así como de la existencia de posible deuda por cualquier concepto.

En Madrid

Fecha

Firma Cliente

Endesa Energía XXI S.L. (Unipersonal)

María Teresa González
Directora de Atención al Cliente

Ejemplar para el cliente

Endesa Energía XXI S.L. (Unipersonal) Inscrita en el Registro Mercantil de Madrid en el Tomo 16095, Libro 0, Folio 121, Sección 8, Hoja M-272593 C.I.F. B82846825

AYUNTAMIENTO DE MERIDA

CUADRO DE MANDO C125

Ficha Inventario Cuadro C125

AYUNTAMIENTO DE MERIDA

Datos Generales

Código	125	*Descripción*	URB. NUEVO MÉRIDA
Calle	La Fanega		

Sistema de Funcionamiento

Disp. Encendido	Fotocélula	*Protecciones*	5 (4x25)A, 300mA
Disp. Ahorro	Ninguno	*Contador*	Integral
Ahorro		*Núm. Serie Cont.*	075510841
Pot. Regulador		*Protecciones de salida*	5 TERMICOS 4x16A
Fabricante Regulador			

Datos eléctricos

Pot. Nominal	11750 W	*Factor de potencia*	-0,95
Intensidad por fase	R34.4/S30.4/T35.4	*Tensión*	Trifásica + neutro (400/230V)

Características del armario

Tipo de armario	INDEFINIDO	*Dimensiones*	750x500x300 mm
Instalación	Sobre zócalo de hormigón	*Material*	Poliéster
Observaciones	NO TC/NO PTO LUZ		

Datos de Compañía

Nº póliza	010473634392	*Compañía eléctrica*	ENDESA-SEVILLANA
Tarifa		*Nº ET Suministradora*	
Pot. contratada	20785 W	*Cánon alquiler*	

Líneas y puntos de luz

Líneas eléctricas	5	*Puntos luz*	73
Luminarias	75	*Pot. nominal lamp.*	11750 W (Suma lámparas)

Ubicación en el plano y foto

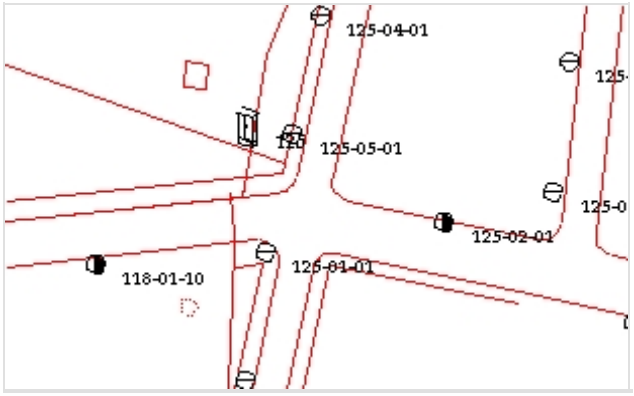



URB. NUEVO MERIDA

CM-1 C/ LA FANEGA

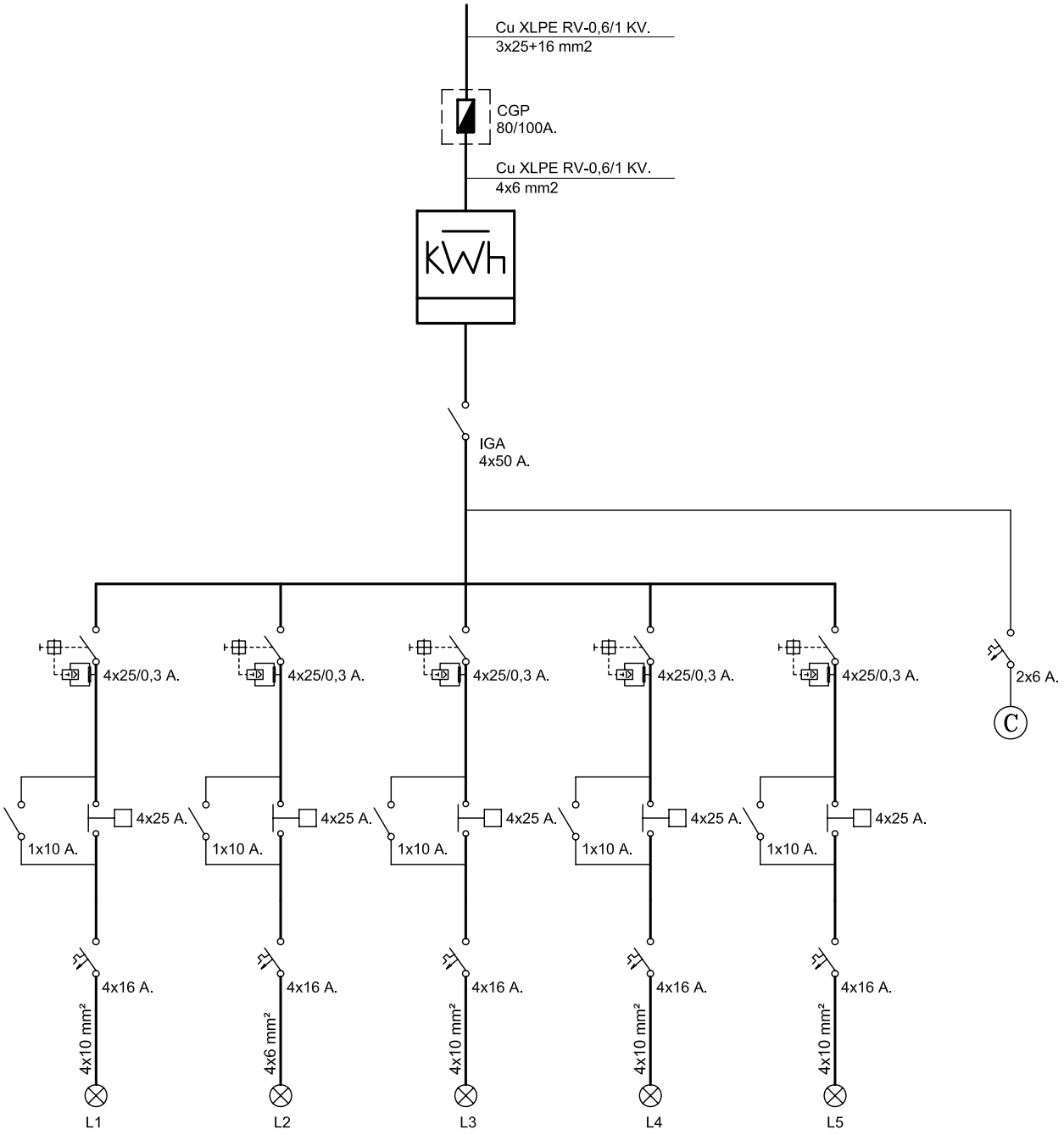

endesa

Referencia contrato: 010473634392

CONDICIONES PARTICULARES DEL CONTRATO DE SUMINISTRO DE ENERGÍA ELÉCTRICA

DATOS DEL CLIENTE (TITULAR DE LA PÓLIZA DE SUMINISTRO)

Apellidos / Razón social	AYTO DE MERIDA			Nombre	
Tipo de documento (NIF, CIF, CIF Internacional, Pasaporte)		I		Nº	P0608300J
CNAE	8411	Actividad principal			
Dirección	ESPAÑA	1	Escalera / Piso / Puerta		
Código Postal - Localidad	06800 - MERIDA		Provincia	BADAJOZ	
Teléfono primario	924380100	Teléfono secundario		Teléfono móvil	
Fax		E-mail		Idioma	ESPAÑOL

DATOS DE CONTACTO (envío de facturas y otras comunicaciones, sólo si son distintos de Datos del Cliente)

Apellidos / Razón social	AYTO DE MERIDA			Nombre	
Dirección			Escalera / Piso / Puerta		
Código Postal - Localidad	MERIDA		Provincia		
Teléfono primario	924380100	Teléfono secundario		Teléfono móvil	
Fax		E-mail		Idioma	ESPAÑOL

CONDICIONES TÉCNICO – ECONÓMICAS

DATOS DEL PUNTO DE SUMINISTRO

Tipo vía		Vía	FANEGA, DE LA		Nº		Escalera		Piso	
Puerta		Letra		Aclaratorio dirección	S/N					
Localidad	MERIDA		Provincia	BADAJOZ		Código postal	06800			

Código universal del Punto de Suministro	Empresa Distribuidora	Tensión Nominal de suministro	
ES0031101887700001FJ0F	ENDESA DISTRIBUCION ELECTRICA SL	400	V
Referencia Catastral	8617137QD2081N0001GA		

TARIFA APLICABLE (Régimen legal aplicable a Tarifa último Recurso)

Tarifa	3.0A	Potencia contratada (kW):	Punta	20,785	Llano	20,785	Valle	20,785

PRODUCTO CONTRATADO CON ENDESA ENERGÍA XXI S.L. (UNIPERSONAL)

Producto	3.0.2	Alquiler equipo medida	

DATOS DE PAGO (Sólo se indican cuando son diferentes a los que se especifican en Datos del Cliente)

Apellidos / Razón social				Nombre			NIF	
Entidad financiera		Sucursal		DC		Cuenta		

Las presentes Condiciones Particulares, así como las Condiciones Generales que se encuentran al dorso del presente documento, han sido leídas por el Cliente, quién estando conforme con el contenido de las mismas, las suscribe y firma. El cliente declara igualmente que los datos y la información reflejada en el presente documento son completos y veraces, disponiendo en todo caso de capacidad, representación suficiente y/o autorización expresa tanto para contratar como para hacer uso de la citada información, autorizando a Endesa Energía XXI S.L. (Unipersonal) a efectuar las comprobaciones sobre los mismos así como de la existencia de posible deuda por cualquier concepto.

En Madrid

Fecha

Firma Cliente

Endesa Energía XXI S.L. (Unipersonal)

María Teresa González
Directora de Atención al Cliente

Ejemplar para el cliente

Endesa Energía XXI S.L. (Unipersonal) inscrita en el Regist rcantil de Madrid en el Tomo 16095, Libro 0, Folio 121, Sección 8, Hoja M-272 I.F. B82846825

CUADRO DE MANDO C126

Ficha Inventario Cuadro C126

AYUNTAMIENTO DE MERIDA

Datos Generales

Código	126	*Descripción*	VDAS. DE RENFE
Calle	Avda. del Ferrocarril		

Sistema de Funcionamiento

Disp. Encendido	Astro Nova	*Protecciones*	2(2x25)A, 300mA
Disp. Ahorro		*Contador*	Integral
Ahorro		*Núm. Serie Cont.*	07000002949
Pot. Regulador		*Protecciones de salida*	6 TERMICOS 2x10A
Fabricante Regulador			

Datos eléctricos

Pot. Nominal	1800 W	*Factor de potencia*	0,97
Intensidad por fase	R10.2	*Tensión*	Trifásica + neutro (400/230V)

Características del armario

Tipo de armario	INDEFINIDO	*Dimensiones*	750x750x300 mm
Instalación	Sobre zócalo fab ladrillo	*Material*	Poliéster
Observaciones	NO TC/NO PTO LUZ		

Datos de Compañía

Nº póliza	010473502160	*Compañía eléctrica*	ENDESA-SEVILLANA
Tarifa		*Nº ET Suministradora*	
Pot. contratada	5080 W	*Cánon alquiler*	

Líneas y puntos de luz

Líneas eléctricas	4	*Puntos luz*	18
Luminarias	18	*Pot. nominal lamp.*	1800 W (Suma lámparas)

Ubicación en el plano y foto





VDAS. RENFE

CM-1. AVDA. DEL FERROCARRIL.

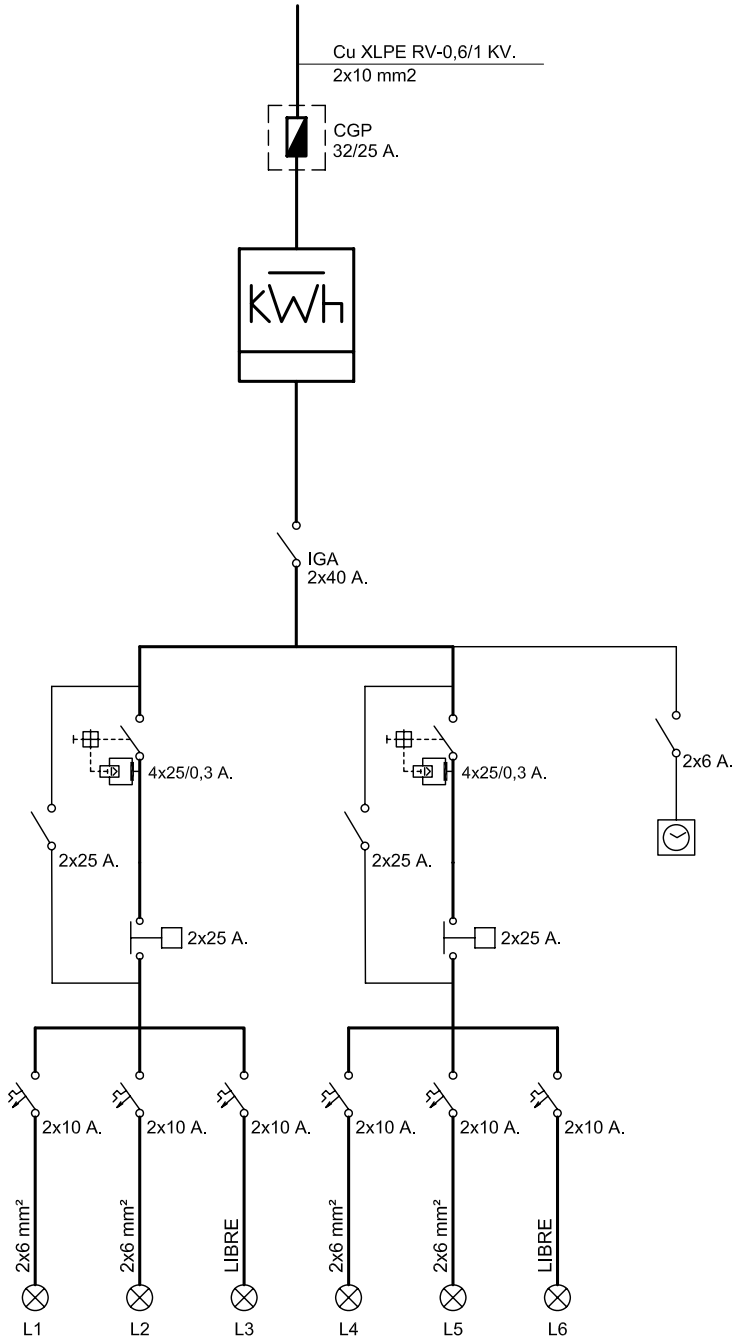

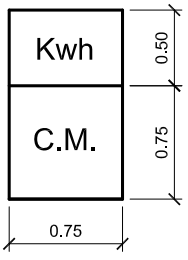

endesa

Referencia contrato: 010473502160

CONDICIONES PARTICULARES DEL CONTRATO DE SUMINISTRO DE ENERGÍA ELÉCTRICA

DATOS DEL CLIENTE (TITULAR DE LA PÓLIZA DE SUMINISTRO)

Apellidos / Razón social	AYTO DE MERIDA			Nombre	
Tipo de documento (NIF, CIF, CIF Internacional, Pasaporte)		I		Nº	P0608300J
CNAE	9820	Actividad principal			
Dirección	ESPAÑA	1	Escalera / Piso / Puerta		
Código Postal - Localidad	06800 - MERIDA		Provincia	BADAJOZ	
Teléfono primario	924380100	Teléfono secundario		Teléfono móvil	
Fax		E-mail		Idioma	ESPAÑOL

DATOS DE CONTACTO (envío de facturas y otras comunicaciones, sólo si son distintos de Datos del Cliente)

Apellidos / Razón social	AYTO DE MERIDA			Nombre	
Dirección			Escalera / Piso / Puerta		
Código Postal - Localidad	MERIDA		Provincia		
Teléfono primario	924380100	Teléfono secundario		Teléfono móvil	
Fax		E-mail		Idioma	ESPAÑOL

CONDICIONES TÉCNICO – ECONÓMICAS

DATOS DEL PUNTO DE SUMINISTRO

Tipo vía	BO	Vía	VIVIENDAS RENFE		Nº		Escalera		Piso	
Puerta		Letra		Aclaratorio dirección						
Localidad	MERIDA		Provincia	BADAJOZ		Código postal	06800			

Código universal del Punto de Suministro	Empresa Distribuidora	Tensión Nominal de suministro	
ES0031101613377001FZ0F	ENDESA DISTRIBUCION ELECTRICA SL	230	V
Referencia Catastral			

TARIFA APLICABLE (Régimen legal aplicable a Tarifa último Recurso)

Tarifa	20DHA	Potencia contratada (kW):	Punta		Llano	5,08	Valle	

PRODUCTO CONTRATADO CON ENDESA ENERGÍA XXI S.L. (UNIPERSONAL)

Producto	TURDH	Alquiler equipo medida	

DATOS DE PAGO (Sólo se indican cuando son diferentes a los que se especifican en Datos del Cliente)

Apellidos / Razón social				Nombre		NIF	
Entidad financiera		Sucursal		DC		Cuenta	

Las presentes Condiciones Particulares, así como las Condiciones Generales que se encuentran al dorso del presente documento, han sido leídas por el Cliente quién estando conforme con el contenido de las mismas, las suscribe y firma. El cliente declara igualmente que los datos y la información reflejada en el presente documento son completos y veraces, disponiendo en todo caso de capacidad, representación suficiente y/o autorización expresa tanto para contratar como para hacer uso de la citada información, autorizando a Endesa Energía XXI S.L. (Unipersonal) a efectuar las comprobaciones sobre los mismos así como de la existencia de posible deuda por cualquier concepto.

En Madrid

Fecha

Firma Cliente

Endesa Energía XXI S.L. (Unipersonal)

María Teresa González
Directora de Atención al Cliente

Ejemplar para el cliente

Endesa Energía XXI S.L. (Unipersonal) Inscrita en el Registro Mercantil de Madrid en el Tomo 16095, Libro 0, Folio 121, Sección 8, Hoja M-272593 C.I.F. B82846825

AYUNTAMIENTO DE MERIDA

CUADRO DE MANDO C127

Ficha Inventario Cuadro C127

AYUNTAMIENTO DE MERIDA

Datos Generales

Código	127	*Descripción*	FERIAL
Calle	Ferial		

Sistema de Funcionamiento

Disp. Encendido	Astro Nova	*Protecciones*	Diferenciales 300mA
Disp. Ahorro		*Contador*	Integral
Ahorro		*Núm. Serie Cont.*	07002111421
Pot. Regulador		*Protecciones de salida*	TERMICOS
Fabricante Regulador			

Datos eléctricos

Pot. Nominal	15300 W	*Factor de potencia*	0,99
Intensidad por fase	R2,8 /S24 /T17,8	*Tensión*	Trifásica + neutro (400/230V)

Características del armario

Tipo de armario	INDEFINIDO	*Dimensiones*	1100x840x300 mm
Instalación	Interior	*Material*	Poliéster
Observaciones	SI TC / SI PTO LUZ.		

Datos de Compañía

Nº póliza	097008422386	*Compañía eléctrica*	ENDESA-SEVILLANA
Tarifa		*Nº ET Suministradora*	
Pot. contratada	9860 W	*Cánon alquiler*	

Líneas y puntos de luz

Líneas eléctricas	7	*Puntos luz*	48
Lámparas	54	*Pot. nominal lamp.*	15300 W (Suma lámparas)

Ubicación en el plano y foto

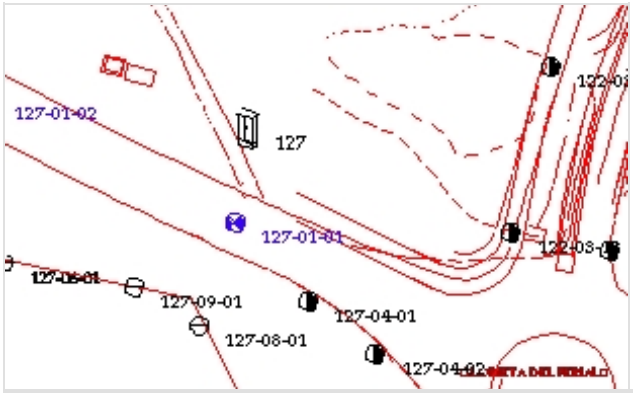



FERIAL

CM-1.

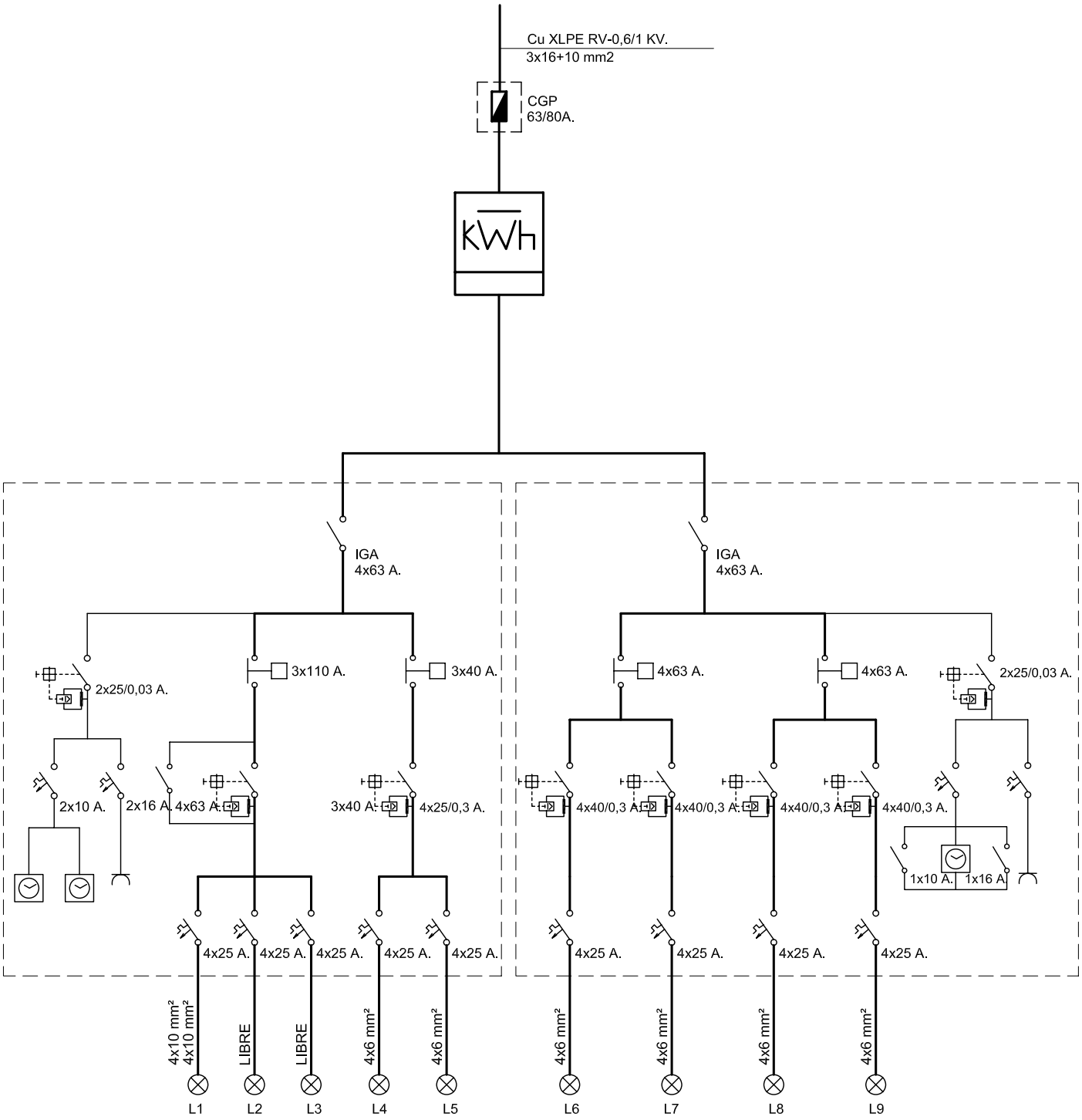
Cu XLPE RV-0,6/1 KV.
3x16+10 mm2
CGP
63/80A.
kWh
IGA
4x63 A.
IGA
4x63 A.
2x25/0,03 A.
3x110 A.
3x40 A.
4x63 A.
4x63 A.
2x25/0,03 A.
2x10 A.
2x16 A.
4x63 A.
3x40 A.
4x25/0,3 A.
4x40/0,3 A.
4x40/0,3 A.
4x40/0,3 A.
4x40/0,3 A.
1x10 A.
1x16 A.
4x25 A.
4x25 A.
4x25 A.
4x25 A.
4x25 A.
4x25 A.
4x25 A.
4x25 A.
4x25 A.
4x10 mm²
4x10 mm²
LIBRE
LIBRE
4x6 mm²
4x6 mm²
4x6 mm²
4x6 mm²
4x6 mm²
4x6 mm²
L1
L2
L3
L4
L5
L6
L7
L8
L9

sevillana endesa

PÓLIZA DE ABONO
PARA SUMINISTRO DE ENERGÍA ELÉCTRICA

Avda. de la Borbolla 5
41004 - Sevilla
902 509600

REFERENCIA: 097008422386

Ref. Catastral: 6271201QC2567S0001II

C.U.P.S.: ES0031104213695001YE0F

Nombre o Razón Social del Cliente	DNI / CIF	Teléfono
AYTO DE MERIDA	P0608300J	924380100

Dirección del suministro	CNAE / Actividad
RECINTO FERIAL ALUMPUBLIC-Z ESPARCIMIE	ACTIVIDADES GENERALES DE

Código Postal y Población	Provincia	Representante del Cliente
06800 MERIDA	BADAJOZ	ACEDO PENCO PEDRO

Dirección de Correspondencia	
ESPAÑA 1	06800-MERIDA BADAJOZ

CONDICIONES ESPECÍFICAS

AGENCIA COMERCIAL CONTRATANTE: OFICINA MERIDA

Características Energía
Corriente alterna
Frecuencia: 50 Hz +- 5%
Fases: 3
Tensión Nominal:
15000 V +- 7%

Características de los Aparatos de Medida		
Tipo	Descripción	Propiedad

Facturación y Recibos
Período: MENSUAL
Plazo de Pago: 20 días
Forma de Pago: NO DOMICILIADA

Características de la Instalación		
Potencia Máxima Autorizada C.I.E. (kW):	9,860	Fecha vigencia:
Instalador autorizado:		
Núm. Empresa:	Núm. Carnet: 917	Núm. Boletín: 8742
Dictamen de los Servicios Provinciales:		
Número :	Fecha:	
Cédula de habitabilidad:		
OBSERVACIONES:		

Tarifa Contratada
1.1 A.T. CORTA UT. <36 KV (BOE: 30/12/2006)

Derechos (Eur.)	
DERECHOS DE ENGANCHE	75,92

Potencia Contratada (kW)	
CONTRATADA	9,86

Complementos Tarifarios	
POT. A FACTURAR CON 1 MAXIM.	
DIS.HOR.TRIPLE TFA.B (TIPO 4)	
DH TRIPLE TFA.B TIPO4 PERF.CON	
REACTIVA SEGUN CONTADOR	
PERDIDAS FIJAS	50,00

DURACIÓN DEL CONTRATO: La duración de este contrato será de un año y se considerará prorrogado por plazos iguales, si por escrito no manifiesta alguna de las partes lo contrario, con un mes de antelación a la fecha de su vencimiento. Sin embargo, el cliente tendrá la facultad de rescindirlo antes de dicho plazo, siempre que comunique esta decisión a la Empresa suministradora con una anticipación mínima de cinco días hábiles a la fecha en que se desee la baja del contrato.

REVENTA DE LA ENERGÍA: No se autoriza la reventa o cesión por ningún título de la energía contratada, salvo autorización expresa figurada en las condiciones especiales del presente contrato. Salvo los casos oficialmente autorizados.

El Organismo de la Administración Pública competente actualmente para resolver sobre cuanto se relaciona con esta póliza, es el que corresponda a la provincia en que esté situado el suministro.

CONDICIONES ESPECIALES

El abajo firmante, en nombre propio o en representación del cliente titular de esta póliza y cuyos datos figuran en la parte superior, contrata con Endesa Distribución Eléctrica S.L. Unipersonal el suministro de energía eléctrica para el domicilio y uso arriba indicados, obligándose ambas partes contratantes a cumplir las condiciones específicas, especiales y de carácter general incluidas en la presente póliza, todas ellas de acuerdo con las prestaciones legales vigentes.

En MÉRIDA a 28 de JUNIO de 2007

Por la Empresa Suministradora.

Julio Moratalla Alonso
Director Atención al Cliente

El Cliente,

ACEDO PENCO , PEDRO

Endesa Distribución Eléctrica S.L. Unipersonal R.M.de Barcelona, Tomo 36345, Folio 83, Hoja B 285819, Inscripción 32 - Domicilio Social Av.Paralelo 51, 08004 Barcelona C.I.F. B82846817

AYUNTAMIENTO DE MERIDA

CUADRO DE MANDO C128

Ficha Inventario Cuadro C128

AYUNTAMIENTO DE MERIDA

Datos Generales

Código	128	*Descripción*	URBANIZACIÓN LA CHIMENEA
Calle	Arenal de Pan Caliente		

Sistema de Funcionamiento

Disp. Encendido	Astro Nova	*Protecciones*	Diferenciales 300mA
Disp. Ahorro	Regulador de tensión	*Contador*	Integral
Ahorro	15 %	*Núm. Serie Cont.*	08002175046
Pot. Regulador	7 KVA	*Protecciones de salida*	TERMICOS
Fabricante Regulador	INGEQUR LUMITER		

Datos eléctricos

Pot. Nominal	5190 W	*Factor de potencia*	0,95
Intensidad por fase	R1,2 /S6,2 /T7,8	*Tensión*	Trifásica + neutro (400/230V)

Características del armario

Tipo de armario	INDEFINIDO	*Dimensiones*	820x630x100 mm
Instalación	Adosado a CT	*Material*	Acero galvanizado
Observaciones	SI TC / NO PTO LUZ.		

Datos de Compañía

Nº póliza	010509905466	*Compañía eléctrica*	ENDESA-SEVILLANA
Tarifa		*Nº ET Suministradora*	
Pot. contratada	6928	*Cánon alquiler*	

Líneas y puntos de luz

Líneas eléctricas	6	*Puntos luz*	40
Luminarias	41	*Pot. nominal lamp.*	5190 W (Suma lámparas)

Ubicación en el plano y foto

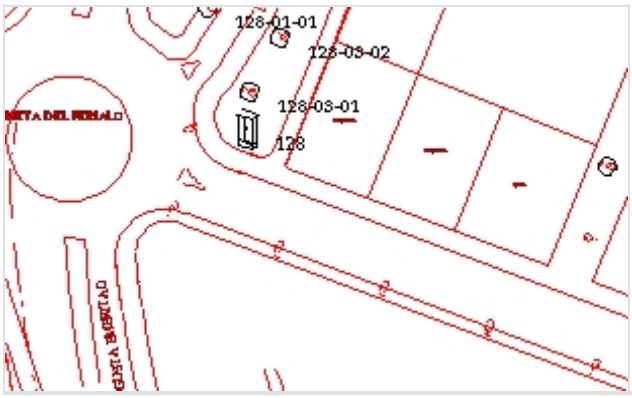



LA CHIMENEA

CM-1.

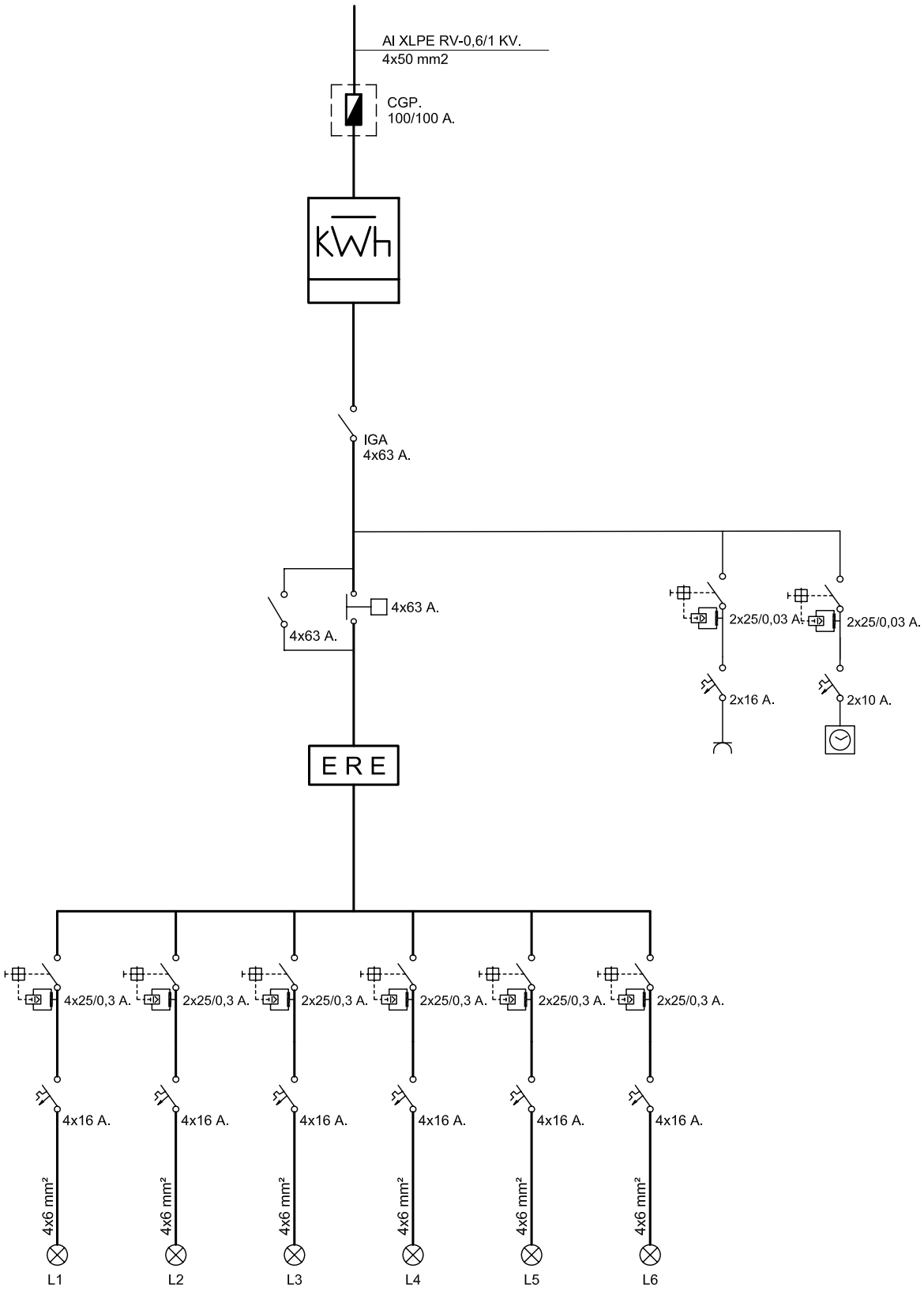

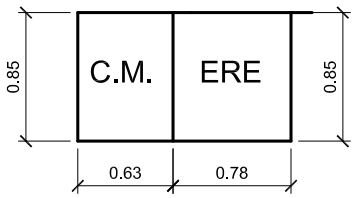

endesa

Referencia contrato: 010509905466

CONDICIONES PARTICULARES DEL CONTRATO DE SUMINISTRO DE ENERGÍA ELÉCTRICA

DATOS DEL CLIENTE (TITULAR DE LA PÓLIZA DE SUMINISTRO)

Apellidos / Razón social	AYTO DE MERIDA			Nombre	
Tipo de documento (NIF, CIF, CIF Internacional, Pasaporte)		I		Nº	P0608300J
CNAE	9820	Actividad principal			
Dirección	ESPAÑA	1	Escalera / Piso / Puerta		
Código Postal - Localidad	06800 - MERIDA		Provincia	BADAJOZ	
Teléfono primario	924380100	Teléfono secundario		Teléfono móvil	
Fax		E-mail		Idioma	ESPAÑOL

DATOS DE CONTACTO (envío de facturas y otras comunicaciones, sólo si son distintos de Datos del Cliente)

Apellidos / Razón social	AYTO DE MERIDA			Nombre	
Dirección			Escalera / Piso / Puerta		
Código Postal - Localidad	MERIDA		Provincia		
Teléfono primario	924380100	Teléfono secundario		Teléfono móvil	
Fax		E-mail		Idioma	ESPAÑOL

CONDICIONES TÉCNICO – ECONÓMICAS

DATOS DEL PUNTO DE SUMINISTRO

Tipo vía	RD	Vía	EMERITOS, DE LOS	Nº		Escalera		Piso	
Puerta		Letra		Aclaratorio dirección	PQ ALBARREGA				
Localidad	MERIDA		Provincia	BADAJOZ		Código postal	06800		

Código universal del Punto de Suministro	Empresa Distribuidora	Tensión Nominal de suministro	
ES0031104891363001MR0F	ENDESA DISTRIBUCION ELECTRICA SL	400	V
Referencia Catastral			

TARIFA APLICABLE (Régimen legal aplicable a Tarifa último Recurso)

Tarifa	2.0A	Potencia contratada (kW):	Punta		Llano	6,928	Valle	

PRODUCTO CONTRATADO CON ENDESA ENERGÍA XXI S.L. (UNIPERSONAL)

Producto	TUR	Alquiler equipo medida	N

DATOS DE PAGO (Sólo se indican cuando son diferentes a los que se especifican en Datos del Cliente)

Apellidos / Razón social				Nombre		NIF	
Entidad financiera		Sucursal		DC		Cuenta	

Las presentes Condiciones Particulares, así como las Condiciones Generales que se encuentran al dorso del presente documento, han sido leídas por el Cliente, quién estando conforme con el contenido de las mismas, las suscribe y firma. El cliente declara igualmente que los datos y la información reflejada en el presente documento son completos y veraces, disponiendo en todo caso de capacidad, representación suficiente y/o autorización expresa tanto para contratar como para hacer uso de la citada información, autorizando a Endesa Energía XXI S.L. (Unipersonal) a efectuar las comprobaciones sobre los mismos así como de la existencia de posible deuda por cualquier concepto.

En Madrid

Fecha

Firma Cliente

Endesa Energía XXI S.L. (Unipersonal)

María Teresa González
Directora de Atención al Cliente

Ejemplar para el cliente

Endesa Energía XXI S.L. (Unipersonal) Inscrita en el Regi ercantil de Madrid en el Tomo 16095, Libro 0, Folio 121, Sección 8, Hoja M-272 I.F. B82846825

AYUNTAMIENTO DE MERIDA

CUADRO DE MANDO C129

Ficha Inventario Cuadro C129

AYUNTAMIENTO DE MERIDA

Datos Generales

Código	129	*Descripción*	PROSERPINA
Calle	Aries		

Sistema de Funcionamiento

Disp. Encendido	Fotocélula	*Protecciones*	Diferenciales 300mA
Disp. Ahorro		*Contador*	Integral
Ahorro		*Núm. Serie Cont.*	073303037
Pot. Regulador		*Protecciones de salida*	TERMICOS
Fabricante Regulador			

Datos eléctricos

Pot. Nominal	7000 W	*Factor de potencia*	0,84
Intensidad por fase	R33,4 /S28,2 /T34	*Tensión*	Trifásica + neutro (400/230V)

Características del armario

Tipo de armario	INDEFINIDO	*Dimensiones*	520x530x300 mm
Instalación	Empotrado en pared	*Material*	Poliéster
Observaciones	SI TC / NO PTO LUZ		

Datos de Compañía

Nº póliza	010473616344	*Compañía eléctrica*	ENDESA-SEVILLANA
Tarifa		*Nº ET Suministradora*	
Pot. contratada	10392 W	*Cánon alquiler*	

Líneas y puntos de luz

Líneas eléctricas	4	*Puntos luz*	70
Luminarias	70	*Pot. nominal lamp.*	7000 W (Suma lámparas)

Ubicación en el plano y foto

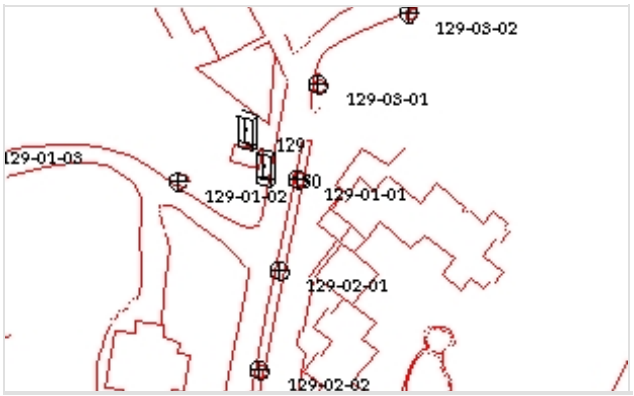



PROSERPINA

CM-1. CM-2. CUARTO DE LA ALBUERA
C/ ARIES

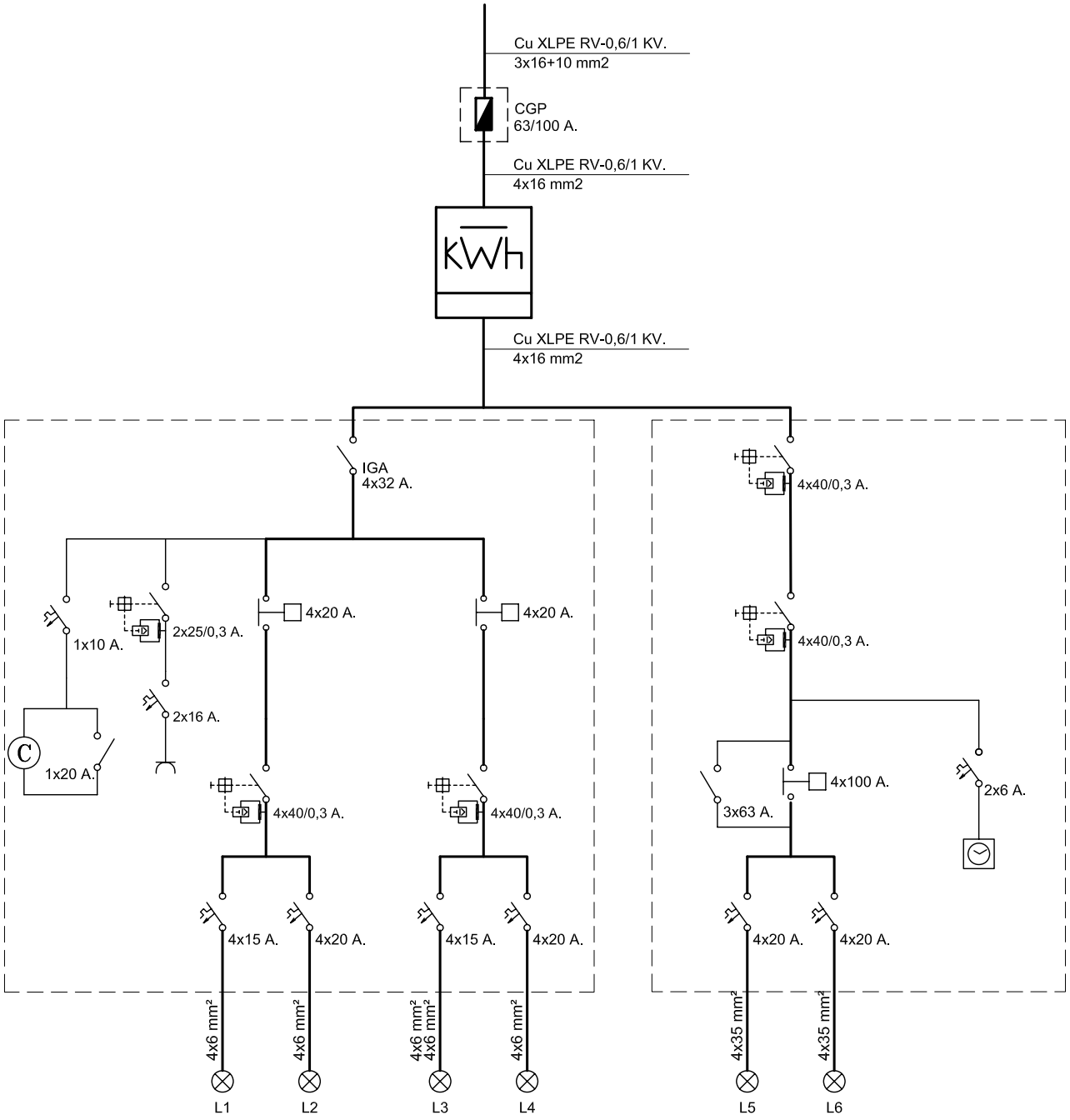

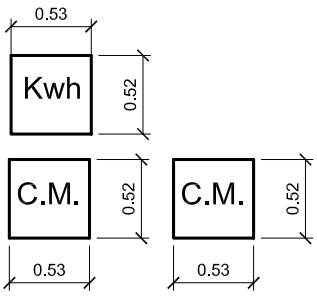

endesa

Referencia contrato: 010473616344

CONDICIONES PARTICULARES DEL CONTRATO DE SUMINISTRO DE ENERGÍA ELÉCTRICA

DATOS DEL CLIENTE (TITULAR DE LA PÓLIZA DE SUMINISTRO)

Apellidos / Razón social	AYTO DE MERIDA			Nombre	
Tipo de documento (NIF, CIF, CIF Internacional, Pasaporte)		I		Nº	P0608300J
CNAE	8411	Actividad principal			
Dirección	ESPAÑA 1		Escalera / Piso / Puerta		
Código Postal - Localidad	06800 - MERIDA		Provincia	BADAJOZ	
Teléfono primario	924380100	Teléfono secundario		Teléfono móvil	
Fax		E-mail		Idioma	ESPAÑOL

DATOS DE CONTACTO (envío de facturas y otras comunicaciones, sólo si son distintos de Datos del Cliente)

Apellidos / Razón social	AYTO DE MERIDA			Nombre	
Dirección			Escalera / Piso / Puerta		
Código Postal - Localidad	MERIDA		Provincia		
Teléfono primario	924380100	Teléfono secundario		Teléfono móvil	
Fax		E-mail		Idioma	ESPAÑOL

CONDICIONES TÉCNICO – ECONÓMICAS

DATOS DEL PUNTO DE SUMINISTRO

Tipo vía		Vía	GRENOBLE		Nº		Escalera		Piso	
Puerta		Letra		Aclaratorio dirección	S/N					
Localidad	MERIDA		Provincia	BADAJOZ		Código postal	06800			

Código universal del Punto de Suministro	Empresa Distribuidora	Tensión Nominal de suministro	
ES0031101511317001YF0F	ENDESA DISTRIBUCION ELECTRICA SL	400	V
Referencia Catastral	8274014QD2187S0001HA		

TARIFA APLICABLE (Régimen legal aplicable a Tarifa último Recurso)

Tarifa	20DHA	Potencia contratada (kW):	Punta		Llano	10,392	Valle	

PRODUCTO CONTRATADO CON ENDESA ENERGÍA XXI S.L. (UNIPERSONAL)

Producto	TURDH	Alquiler equipo medida	

DATOS DE PAGO (Sólo se indican cuando son diferentes a los que se especifican en Datos del Cliente)

Apellidos / Razón social				Nombre		NIF	
Entidad financiera		Sucursal		DC		Cuenta	

Las presentes Condiciones Particulares, así como las Condiciones Generales que se encuentran al dorso del presente documento, han sido leídas por el Cliente, quién estando conforme con el contenido de las mismas, las suscribe y firma. El cliente declara igualmente que los datos y la información reflejada en el presente documento son completos y veraces, disponiendo en todo caso de capacidad, representación suficiente y/o autorización expresa tanto para contratar como para hacer uso de la citada información, autorizando a Endesa Energía XXI S.L. (Unipersonal) a efectuar las comprobaciones sobre los mismos así como de la existencia de posible deuda por cualquier concepto.

En Madrid

Fecha

Firma Cliente

Endesa Energía XXI S.L. (Unipersonal)

María Teresa González
Directora de Atención al Cliente

Ejemplar para el cliente

Endesa Energía XXI S.L. (Unipersonal) Inscrita en el Regis rcantil de Madrid en el Tomo 16095, Libro 0, Folio 121, Sección 8, Hoja M-272: I.F. B82846825

CUADRO DE MANDO C130

Ficha Inventario Cuadro C130

AYUNTAMIENTO DE MERIDA

Datos Generales

Código	130	*Descripción*	PROSERPINA
Calle	Aries		

Sistema de Funcionamiento

Disp. Encendido	Astro Nova	*Protecciones*	Diferenciales 300mA
Disp. Ahorro		*Contador*	Integral
Ahorro		*Núm. Serie Cont.*	073303037
Pot. Regulador		*Protecciones de salida*	TERMICOS
Fabricante Regulador			

Datos eléctricos

Pot. Nominal	5500 W	*Factor de potencia*	0,84
Intensidad por fase	R33,4 /S28,2 /T34	*Tensión*	Trifásica + neutro (400/230V)

Características del armario

Tipo de armario	INDEFINIDO	*Dimensiones*	520x530x300 mm
Instalación	Empotrado en pared	*Material*	Poliéster
Observaciones	NO TC / NO PTO LUZ		

Datos de Compañía

Nº póliza	010473616344	*Compañía eléctrica*	ENDESA-SEVILLANA
Tarifa		*Nº ET Suministradora*	
Pot. contratada	10392 W	*Cánon alquiler*	

Líneas y puntos de luz

Líneas eléctricas	2	*Puntos luz*	55
Luminarias	55	*Pot. nominal lamp.*	5500 W (Suma lámparas)

Ubicación en plano y foto

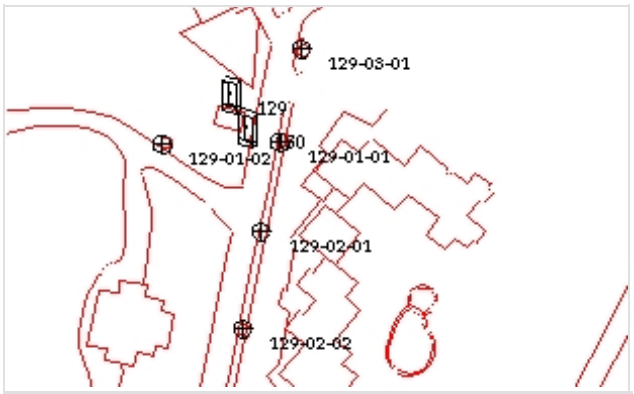



PROSERPINA

CM-1. CM-2. CUARTO DE LA ALBUERA
C/ ARIES

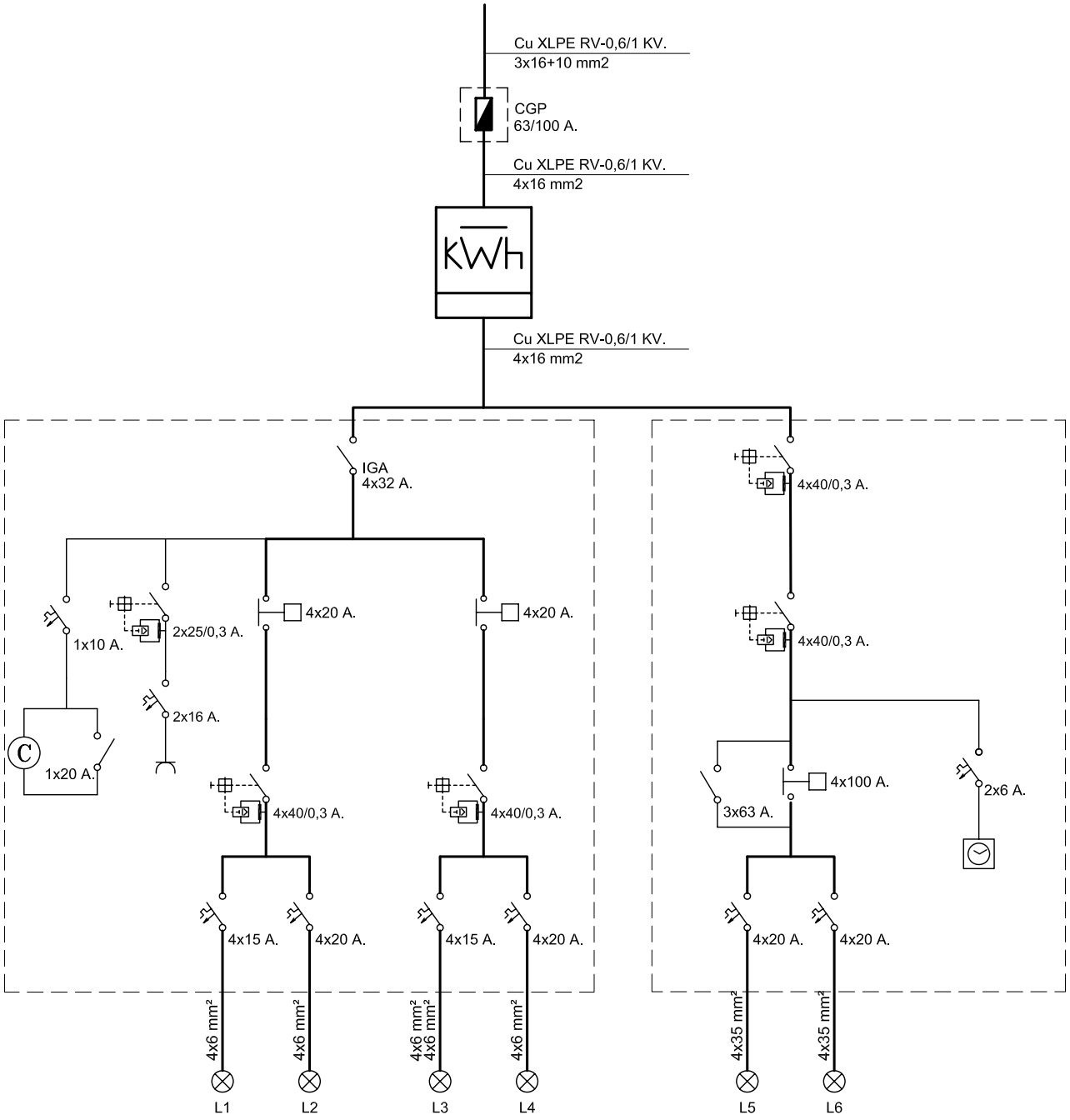

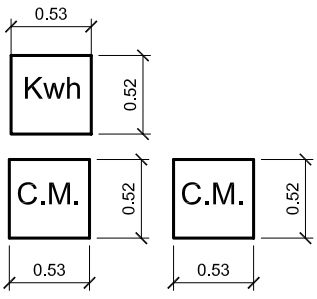

endesa

Referencia contrato: 010473616344

CONDICIONES PARTICULARES DEL CONTRATO DE SUMINISTRO DE ENERGÍA ELÉCTRICA

DATOS DEL CLIENTE (TITULAR DE LA PÓLIZA DE SUMINISTRO)

Apellidos / Razón social	AYTO DE MERIDA			Nombre	
Tipo de documento (NIF, CIF, CIF Internacional, Pasaporte)		I		Nº	P0608300J
CNAE	8411	Actividad principal			
Dirección	ESPAÑA 1		Escalera / Piso / Puerta		
Código Postal - Localidad	06800 - MERIDA		Provincia	BADAJOZ	
Teléfono primario	924380100	Teléfono secundario		Teléfono móvil	
Fax		E-mail		Idioma	ESPAÑOL

DATOS DE CONTACTO (envío de facturas y otras comunicaciones, sólo si son distintos de Datos del Cliente)

Apellidos / Razón social	AYTO DE MERIDA			Nombre	
Dirección			Escalera / Piso / Puerta		
Código Postal - Localidad	MERIDA		Provincia		
Teléfono primario	924380100	Teléfono secundario		Teléfono móvil	
Fax		E-mail		Idioma	ESPAÑOL

CONDICIONES TÉCNICO – ECONÓMICAS

DATOS DEL PUNTO DE SUMINISTRO

Tipo vía		Vía	GRENOBLE		Nº		Escalera		Piso	
Puerta		Letra		Aclaratorio dirección	S/N					
Localidad	MERIDA		Provincia	BADAJOZ		Código postal	06800			

Código universal del Punto de Suministro	Empresa Distribuidora	Tensión Nominal de suministro	
ES0031101511317001YF0F	ENDESA DISTRIBUCION ELECTRICA SL	400	V
Referencia Catastral	8274014QD2187S0001HA		

TARIFA APLICABLE (Régimen legal aplicable a Tarifa último Recurso)

Tarifa	20DHA	Potencia contratada (kW):	Punta		Llano	10,392	Valle	

PRODUCTO CONTRATADO CON ENDESA ENERGÍA XXI S.L. (UNIPERSONAL)

Producto	TURDH	Alquiler equipo medida	

DATOS DE PAGO (Sólo se indican cuando son diferentes a los que se especifican en Datos del Cliente)

Apellidos / Razón social				Nombre		NIF	
Entidad financiera		Sucursal		DC		Cuenta	

Las presentes Condiciones Particulares, así como las Condiciones Generales que se encuentran al dorso del presente documento, han sido leídas por el Cliente, quién estando conforme con el contenido de las mismas, las suscribe y firma. El cliente declara igualmente que los datos y la información reflejada en el presente documento son completos y veraces, disponiendo en todo caso de capacidad, representación suficiente y/o autorización expresa tanto para contratar como para hacer uso de la citada información, autorizando a Endesa Energía XXI S.L. (Unipersonal) a efectuar las comprobaciones sobre los mismos así como de la existencia de posible deuda por cualquier concepto.

En Madrid

Fecha

Firma Cliente

Endesa Energía XXI S.L. (Unipersonal)

María Teresa González
Directora de Atención al Cliente

Ejemplar para el cliente

Endesa Energía XXI S.L. (Unipersonal) Inscrita en el Regis rcantil de Madrid en el Tomo 16095, Libro 0, Folio 121, Sección 8, Hoja M-272: I.F. B82846825

CUADRO DE MANDO C131

Ficha Inventario Cuadro C131

AYUNTAMIENTO DE MERIDA

Datos Generales

Código	131	*Descripción*	PROSERPINA
Calle	Avda. Proserpina		

Sistema de Funcionamiento

Disp. Encendido	Astro Nova	*Protecciones*	Diferenciales 300mA
Disp. Ahorro		*Contador*	Integral
Ahorro		*Núm. Serie Cont.*	86226509
Pot. Regulador		*Protecciones de salida*	TERMICOS
Fabricante Regulador			

Datos eléctricos

Pot. Nominal	6500 W	*Factor de potencia*	0,89
Intensidad por fase	R15 /S15 /T16,2	*Tensión*	Trifásica + neutro (400/230V)

Características del armario

Tipo de armario	INDEFINIDO	*Dimensiones*	520x530x300 mm
Instalación	Interior de nicho fabrica	*Material*	Poliéster
Observaciones	NO TC / NO PTO LUZ		

Datos de Compañía

Nº póliza	010473618734	*Compañía eléctrica*	ENDESA-SEVILLANA
Tarifa		*Nº ET Suministradora*	
Pot. contratada	16000 W	*Cánon alquiler*	

Líneas y puntos de luz

Líneas eléctricas	5	*Puntos luz*	50
Luminarias	51	*Pot. nominal lamp.*	6500 W (Suma lámparas)

Ubicación en plano y foto





PROSERPINA

CM-3. AVDA. DE PROSERPINA (ENTRE C/ PLUTÓN Y C/CERES)

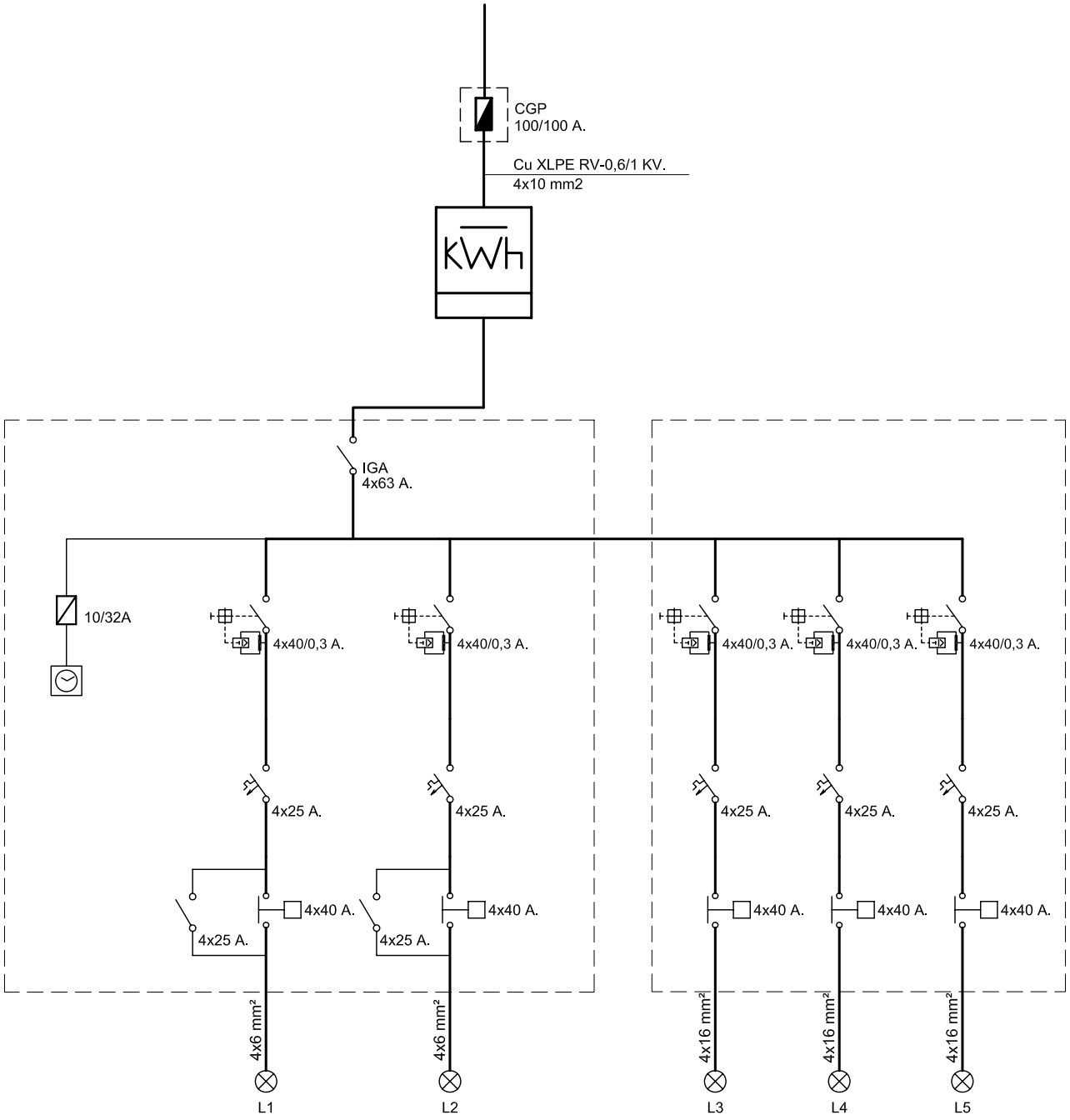

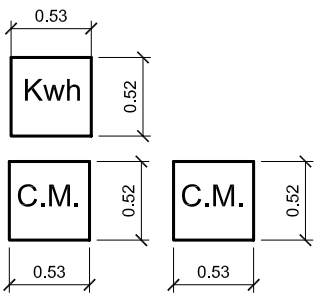

endesa

Referencia contrato: 010473618734

CONDICIONES PARTICULARES DEL CONTRATO DE SUMINISTRO DE ENERGÍA ELÉCTRICA

DATOS DEL CLIENTE (TITULAR DE LA PÓLIZA DE SUMINISTRO)

Apellidos / Razón social	AYTO DE MERIDA			Nombre	
Tipo de documento (NIF, CIF, CIF Internacional, Pasaporte)	I			Nº	P0608300J
CNAE	8411	Actividad principal			
Dirección	ESPAÑA 1		Escalera / Piso / Puerta		
Código Postal - Localidad	06800 - MERIDA		Provincia	BADAJOZ	
Teléfono primario	924380100	Teléfono secundario		Teléfono móvil	
Fax		E-mail		Idioma	ESPAÑOL

DATOS DE CONTACTO (envío de facturas y otras comunicaciones, sólo si son distintos de Datos del Cliente)

Apellidos / Razón social	AYTO DE MERIDA		Nombre		
Dirección			Escalera / Piso / Puerta		
Código Postal - Localidad	MERIDA		Provincia		
Teléfono primario	924380100	Teléfono secundario		Teléfono móvil	
Fax		E-mail		Idioma	ESPAÑOL

CONDICIONES TÉCNICO – ECONÓMICAS

DATOS DEL PUNTO DE SUMINISTRO

Tipo vía	AV	Vía	PROSERPINA	Nº		Escalera		Piso	
Puerta		Letra		Aclaratorio dirección	S/N				
Localidad	MERIDA	Provincia	BADAJOZ	Código postal	06800				

Código universal del Punto de Suministro	Empresa Distribuidora	Tensión Nominal de suministro	
ES0031101511305004JQ0F	ENDESA DISTRIBUCION ELECTRICA SL	400	V
Referencia Catastral	8965201QD2186N0001OO		

TARIFA APLICABLE (Régimen legal aplicable a Tarifa último Recurso)

Tarifa	3.0A	Potencia contratada (kW):	Punta	16	Llano	16	Valle	16

PRODUCTO CONTRATADO CON ENDESA ENERGÍA XXI S.L. (UNIPERSONAL)

Producto	3.0.2	Alquiler equipo medida	

DATOS DE PAGO (Sólo se indican cuando son diferentes a los que se especifican en Datos del Cliente)

Apellidos / Razón social				Nombre		NIF	
Entidad financiera		Sucursal		DC		Cuenta	

Las presentes Condiciones Particulares, así como las Condiciones Generales que se encuentran al dorso del presente documento, han sido leídas por el Cliente, quién estando conforme con el contenido de las mismas, las suscribe y firma. El cliente declara igualmente que los datos y la información reflejada en el presente documento son completos y veraces, disponiendo en todo caso de capacidad, representación suficiente y/o autorización expresa tanto para contratar como para hacer uso de la citada información, autorizando a Endesa Energía XXI S.L. (Unipersonal) a efectuar las comprobaciones sobre los mismos así como de la existencia de posible deuda por cualquier concepto.

En Madrid

Fecha

Firma Cliente

Endesa Energía XXI S.L. (Unipersonal)

María Teresa González
Directora de Atención al Cliente

Ejemplar para el cliente

Endesa Energía XXI S.L. (Unipersonal) Inscrita en el Registro Mercantil de Madrid en el Tomo 16095, Libro 0, Folio 121, Sección 8, Hoja M-27259 F. B82846825

CUADRO DE MANDO C132

Ficha Inventario Cuadro C132

AYUNTAMIENTO DE MERIDA

Datos Generales

Código	132	*Descripción*	PROSERPINA
Calle	Centauro		

Sistema de Funcionamiento

Disp. Encendido	Astro Nova	*Protecciones*	Diferenciales 300mA
Disp. Ahorro		*Contador*	Integral
Ahorro		*Núm. Serie Cont.*	0686226521
Pot. Regulador		*Protecciones de salida*	TERMICOS
Fabricante Regulador			

Datos eléctricos

Pot. Nominal	5550 W	*Factor de potencia*	0,88
Intensidad por fase	R9,6 /S16,6 /T15,2	*Tensión*	Trifásica + neutro (400/230V)

Características del armario

Tipo de armario	INDEFINIDO	*Dimensiones*	520x530x300 mm
Instalación	Empotrado fabrica ladrill	*Material*	Acero galvanizado
Observaciones	NO TC / NO PTO LUZ		

Datos de Compañía

Nº póliza	010473618749	*Compañía eléctrica*	ENDESA-SEVILLANA
Tarifa		*Nº ET Suministradora*	
Pot. contratada	16000 W	*Cánon alquiler*	

Líneas y puntos de luz

Líneas eléctricas	4	*Puntos luz*	48
Luminarias	48	*Pot. nominal lamp.*	5550 W (Suma lámparas)

Ubicación en plano y foto





PROSERPINA

CM-4. C/ CENTAURO.

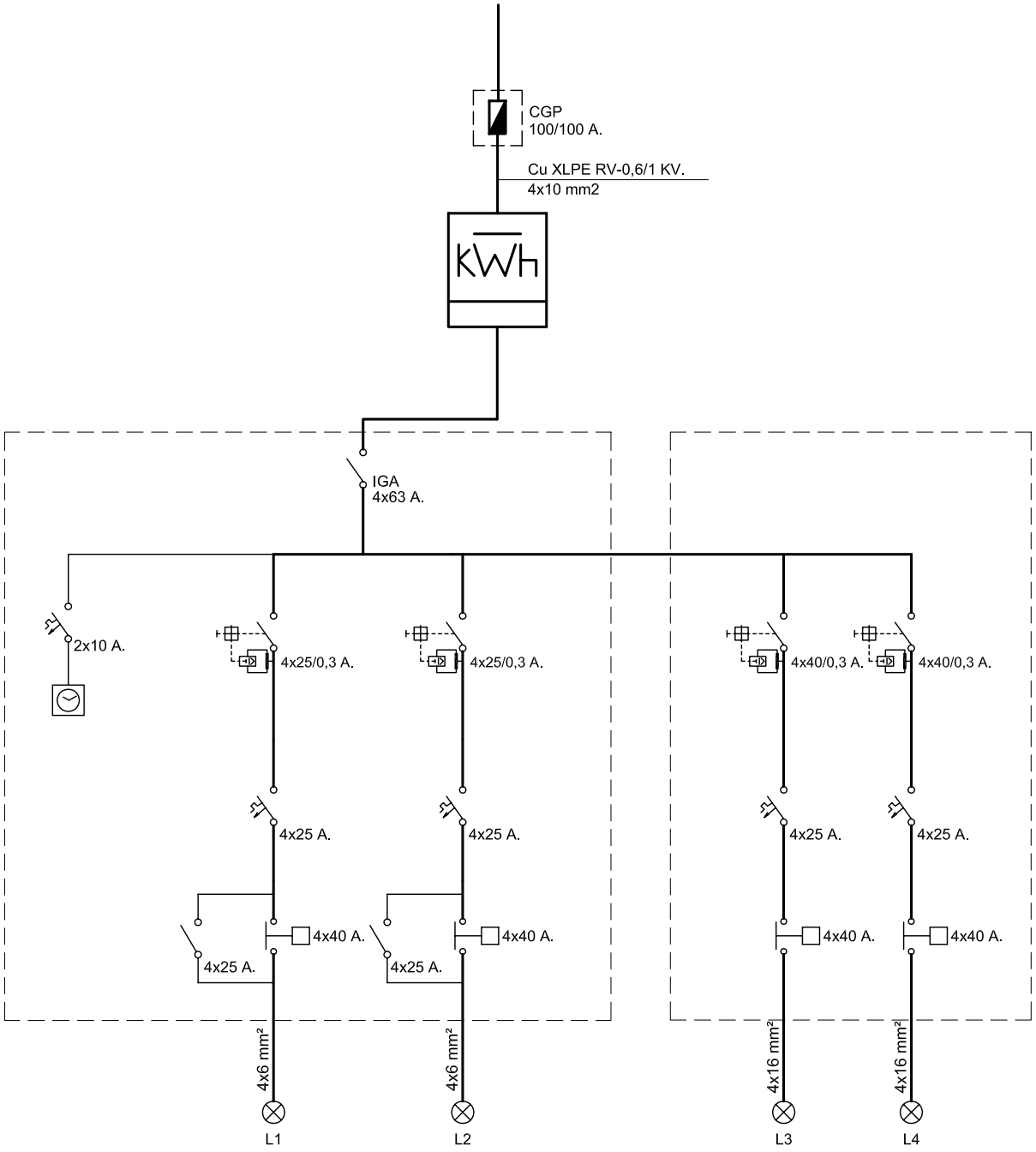

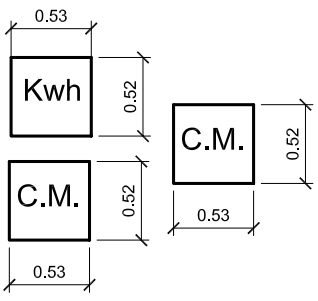

endesa

Referencia contrato: 010473618749

CONDICIONES PARTICULARES DEL CONTRATO DE SUMINISTRO DE ENERGÍA ELÉCTRICA

DATOS DEL CLIENTE (TITULAR DE LA PÓLIZA DE SUMINISTRO)

Apellidos / Razón social	AYTO DE MERIDA			Nombre	
Tipo de documento (NIF, CIF, CIF Internacional, Pasaporte)		I		Nº	P0608300J
CNAE	8411	Actividad principal			
Dirección	ESPAÑA	1	Escalera / Piso / Puerta		
Código Postal - Localidad	06800 - MERIDA		Provincia	BADAJOZ	
Teléfono primario	924380100	Teléfono secundario		Teléfono móvil	
Fax		E-mail		Idioma	ESPAÑOL

DATOS DE CONTACTO (envío de facturas y otras comunicaciones, sólo si son distintos de Datos del Cliente)

Apellidos / Razón social	AYTO DE MERIDA			Nombre	
Dirección			Escalera / Piso / Puerta		
Código Postal - Localidad	MERIDA		Provincia		
Teléfono primario	924380100	Teléfono secundario		Teléfono móvil	
Fax		E-mail		Idioma	ESPAÑOL

CONDICIONES TÉCNICO – ECONÓMICAS

DATOS DEL PUNTO DE SUMINISTRO

Tipo vía		Vía	CENTAURO		Nº		Escalera		Piso	
Puerta		Letra		Aclaratorio dirección						
Localidad	MERIDA		Provincia	BADAJOZ		Código postal	06800			

Código universal del Punto de Suministro	Empresa Distribuidora	Tensión Nominal de suministro	
ES0031101900737001KS0F	ENDESA DISTRIBUCION ELECTRICA SL	400	V
Referencia Catastral	8617137QD2081N0001GA		

TARIFA APLICABLE (Régimen legal aplicable a Tarifa último Recurso)

Tarifa	3.0A	Potencia contratada (kW):	Punta	16	Llano	16	Valle	16

PRODUCTO CONTRATADO CON ENDESA ENERGÍA XXI S.L. (UNIPERSONAL)

Producto	3.0.2	Alquiler equipo medida	

DATOS DE PAGO (Sólo se indican cuando son diferentes a los que se especifican en Datos del Cliente)

Apellidos / Razón social				Nombre		NIF	
Entidad financiera		Sucursal		DC		Cuenta	

Las presentes Condiciones Particulares, así como las Condiciones Generales que se encuentran al dorso del presente documento, han sido leídas por el Cliente, quién estando conforme con el contenido de las mismas, las suscribe y firma. El cliente declara igualmente que los datos y la información reflejada en el presente documento son completos y veraces, disponiendo en todo caso de capacidad, representación suficiente y/o autorización expresa tanto para contratar como para hacer uso de la citada información, autorizando a Endesa Energía XXI S.L. (Unipersonal) a efectuar las comprobaciones sobre los mismos así como de la existencia de posible deuda por cualquier concepto.

En Madrid

Fecha | Firma Cliente | Endesa Energía XXI S.L. (Unipersonal)

María Teresa González
Directora de Atención al Cliente

Ejemplar para el cliente

Endesa Energía XXI S.L. (Unipersonal) Inscrita en el Registr
Tomo 16095, Libro 0, Folio 121, Sección 8, Hoja M-27255
F. B82846825

CUADRO DE MANDO C133

Ficha Inventario Cuadro C133

AYUNTAMIENTO DE MERIDA

Datos Generales

Código	133	*Descripción*	PROSERPINA
Calle	Avda. Proserpina		

Sistema de Funcionamiento

Disp. Encendido	Astro Nova	*Protecciones*	Diferenciales 300mA
Disp. Ahorro		*Contador*	Integral
Ahorro		*Núm. Serie Cont.*	0686226516
Pot. Regulador		*Protecciones de salida*	TERMICOS
Fabricante Regulador			

Datos eléctricos

Pot. Nominal	16200 W	*Factor de potencia*	0,9
Intensidad por fase	R29 /S30 /T29,4	*Tensión*	Trifásica + neutro (400/230V)

Características del armario

Tipo de armario	INDEFINIDO	*Dimensiones*	520x530x300 mm
Instalación	Empotrado en nicho fab	*Material*	Poliéster
Observaciones	NO TC / NO PTO LUZ.		

Datos de Compañía

Nº póliza	010474599395	*Compañía eléctrica*	ENDESA-SEVILLANA
Tarifa		*Nº ET Suministradora*	
Pot. contratada	25000 W	*Cánon alquiler*	

Líneas y puntos de luz

Líneas eléctricas	6	*Puntos luz*	162
Luminarias	162	*Pot. nominal lamp.*	16200 W (Suma lámparas)

Ubicación en plano y foto





PROSERPINA

CM-5. AVDA. PROSERPINA. ESQUINA C/ CORIA.

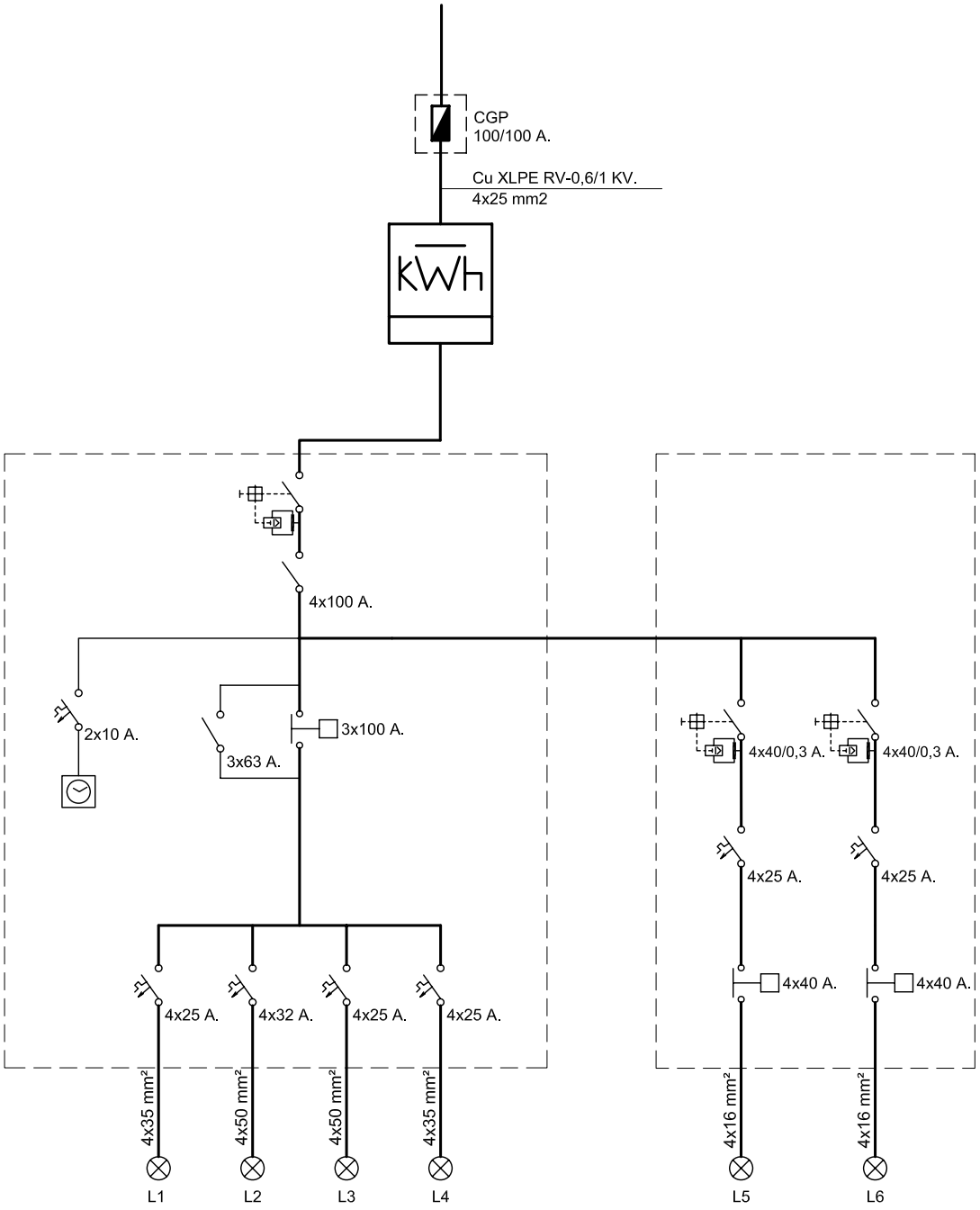

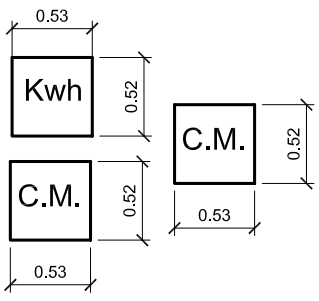

endesa

Referencia contrato: 010474599395

CONDICIONES PARTICULARES DEL CONTRATO DE SUMINISTRO DE ENERGÍA ELÉCTRICA

DATOS DEL CLIENTE (TITULAR DE LA PÓLIZA DE SUMINISTRO)

Apellidos / Razón social	AYTO DE MERIDA			Nombre	
Tipo de documento (NIF, CIF, CIF Internacional, Pasaporte)		I		Nº	P0608300J
CNAE	8411	Actividad principal			
Dirección	ESPAÑA	1	Escalera / Piso / Puerta		
Código Postal - Localidad	06800 - MERIDA		Provincia	BADAJOZ	
Teléfono primario	924380100	Teléfono secundario		Teléfono móvil	
Fax		E-mail		Idioma	ESPAÑOL

DATOS DE CONTACTO (envío de facturas y otras comunicaciones, sólo si son distintos de Datos del Cliente)

Apellidos / Razón social	AYTO DE MERIDA			Nombre	
Dirección			Escalera / Piso / Puerta		
Código Postal - Localidad	MERIDA		Provincia		
Teléfono primario	924380100	Teléfono secundario		Teléfono móvil	
Fax		E-mail		Idioma	ESPAÑOL

CONDICIONES TÉCNICO – ECONÓMICAS

DATOS DEL PUNTO DE SUMINISTRO

Tipo vía	AV	Vía	PROSERPINA		Nº		Escalera		Piso	
Puerta		Letra		Aclaratorio dirección						
Localidad	MERIDA		Provincia	BADAJOZ		Código postal	06800			

Código universal del Punto de Suministro	Empresa Distribuidora	Tensión Nominal de suministro	
ES0031104042059001ZG0F	ENDESA DISTRIBUCION ELECTRICA SL	400	V
Referencia Catastral	8965201QD2186N0001OO		

TARIFA APLICABLE (Régimen legal aplicable a Tarifa último Recurso)

Tarifa	3.0A	Potencia contratada (kW):	Punta	25	Llano	25	Valle	25

PRODUCTO CONTRATADO CON ENDESA ENERGÍA XXI S.L. (UNIPERSONAL)

Producto	3.0.2	Alquiler equipo medida	

DATOS DE PAGO (Sólo se indican cuando son diferentes a los que se especifican en Datos del Cliente)

Apellidos / Razón social				Nombre		NIF	
Entidad financiera		Sucursal		DC		Cuenta	

Las presentes Condiciones Particulares, así como las Condiciones Generales que se encuentran al dorso del presente documento, han sido leídas por el Cliente, quién estando conforme con el contenido de las mismas, las suscribe y firma. El cliente declara igualmente que los datos y la información reflejada en el presente documento son completos y veraces, disponiendo en todo caso de capacidad, representación suficiente y/o autorización expresa tanto para contratar como para hacer uso de la citada información, autorizando a Endesa Energía XXI S.L. (Unipersonal) a efectuar las comprobaciones sobre los mismos así como de la existencia de posible deuda por cualquier concepto.

En Madrid

Fecha

Firma Cliente

Endesa Energía XXI S.L. (Unipersonal)

María Teresa González
Directora de Atención al Cliente

Ejemplar para el cliente

Endesa Energía XXI S.L. (Unipersonal) Inscrita en el Registro Mercantil de Madrid en el Tomo 16095, Libro 0, Folio 121, Sección 8, Hoja M-27251 F. B82846825

AYUNTAMIENTO DE MERIDA

CUADRO DE MANDO C134

Ficha Inventario Cuadro C134

AYUNTAMIENTO DE MERIDA

Datos Generales

Código	134	*Descripción*	PROSERPINA
Calle	Sociedad Tiro Pichon		

Sistema de Funcionamiento

Disp. Encendido	Astro Nova	*Protecciones*	Diferenciales 300mA
Disp. Ahorro		*Contador*	Integral
Ahorro		*Núm. Serie Cont.*	07089022061
Pot. Regulador		*Protecciones de salida*	TERMICOS
Fabricante Regulador			

Datos eléctricos

Pot. Nominal	3100 W	*Factor de potencia*	0,87
Intensidad por fase	R7,2 /S7,4 /T6	*Tensión*	Trifásica + neutro (400/230V)

Características del armario

Tipo de armario	INDEFINIDO	*Dimensiones*	1000x840x360 mm
Instalación	En poste	*Material*	Poliéster
Observaciones	NO TC / NO PTO LUZ		

Datos de Compañía

Nº póliza	010474915007	*Compañía eléctrica*	ENDESA-SEVILLANA
Tarifa		*Nº ET Suministradora*	
Pot. contratada	3464 W	*Cánon alquiler*	

Líneas y puntos de luz

Líneas eléctricas	2	*Puntos luz*	31
Luminarias	31	*Pot. nominal lamp.*	3100 W (Suma lámparas)

Ubicación en plano y foto

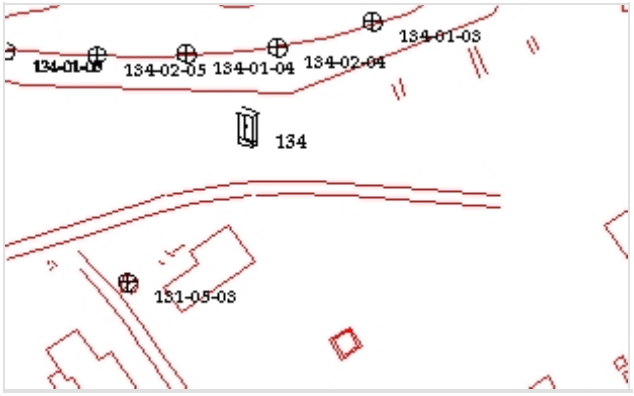



PROSERPINA

CM-6. TIRO PICHON.

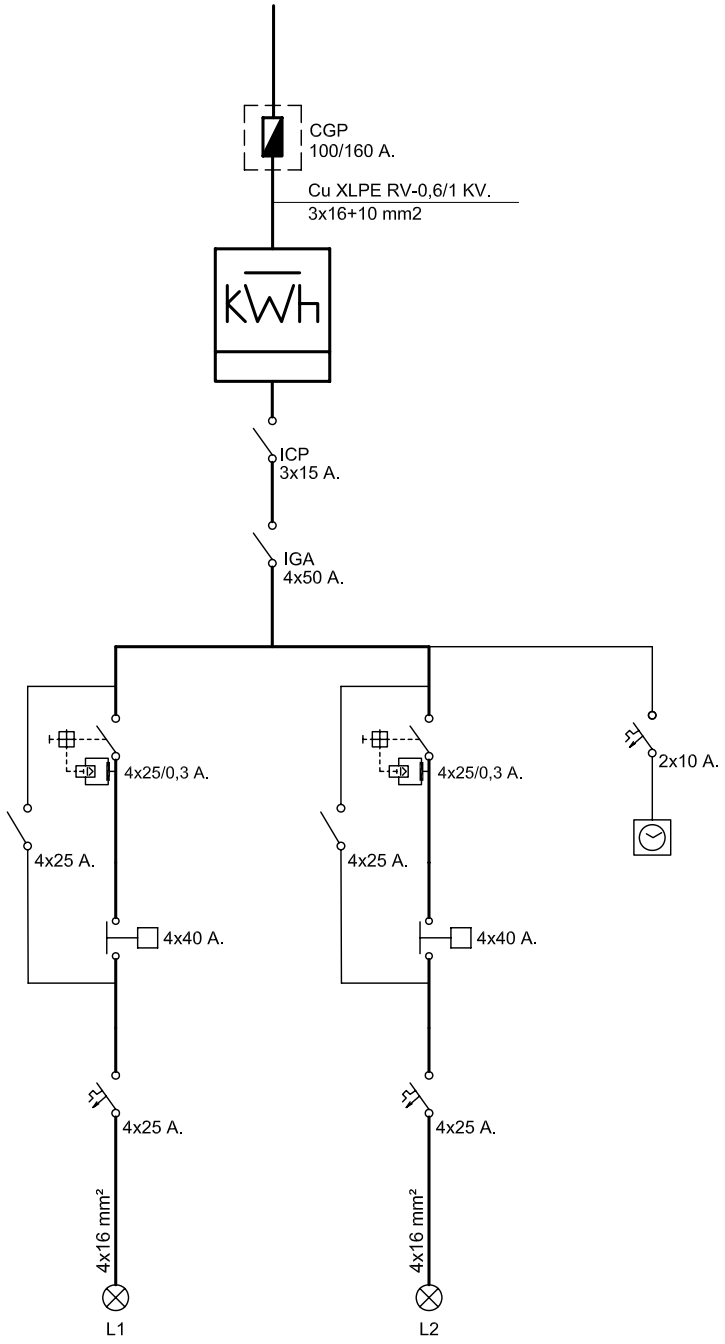

Referencia contrato: 010474915007

endesa

CONDICIONES PARTICULARES DEL CONTRATO DE SUMINISTRO DE ENERGÍA ELÉCTRICA

DATOS DEL CLIENTE (TITULAR DE LA PÓLIZA DE SUMINISTRO)

Apellidos / Razón social	AYTO DE MERIDA				Nombre		
Tipo de documento (NIF, CIF, CIF Internacional, Pasaporte)			I		Nº	P0608300J	
CNAE	8411	Actividad principal					
Dirección	ESPAÑA	1		Escalera / Piso / Puerta			
Código Postal - Localidad	06800 - MERIDA			Provincia		BADAJOZ	
Teléfono primario	924380100	Teléfono secundario			Teléfono móvil		
Fax		E-mail			Idioma	ESPAÑOL	

DATOS DE CONTACTO (envío de facturas y otras comunicaciones, sólo si son distintos de Datos del Cliente)

Apellidos / Razón social	AYTO DE MERIDA		Nombre		
Dirección			Escalera / Piso / Puerta		
Código Postal - Localidad	MERIDA		Provincia		
Teléfono primario	924380100	Teléfono secundario		Teléfono móvil	
Fax		E-mail		Idioma	ESPAÑOL

CONDICIONES TÉCNICO – ECONÓMICAS

DATOS DEL PUNTO DE SUMINISTRO

Tipo vía	CR	Vía	PROSERPINA		Nº		Escalera		Piso	
Puerta		Letra		Aclaratorio dirección	TIRO PICHON					
Localidad	MERIDA		Provincia	BADAJOZ		Código postal	06800			

Código universal del Punto de Suministro	Empresa Distribuidora	Tensión Nominal de suministro	
ES0031104462624001BE0F	ENDESA DISTRIBUCION ELECTRICA SL	400	V
Referencia Catastral			

TARIFA APLICABLE (Régimen legal aplicable a Tarifa último Recurso)

Tarifa	20DHA	Potencia contratada (kW):	Punta		Llano	3,464	Valle	

PRODUCTO CONTRATADO CON ENDESA ENERGÍA XXI S.L. (UNIPERSONAL)

Producto	TURDH	Alquiler equipo medida	

DATOS DE PAGO (Sólo se indican cuando son diferentes a los que se especifican en Datos del Cliente)

Apellidos / Razón social					Nombre		NIF	
Entidad financiera		Sucursal		DC		Cuenta		

Las presentes Condiciones Particulares, así como las Condiciones Generales que se encuentran al dorso del presente documento, han sido leídas por el Cliente, quién estando conforme con el contenido de las mismas, las suscribe y firma. El cliente declara igualmente que los datos y la información reflejada en el presente documento son completos y veraces, disponiendo en todo caso de capacidad, representación suficiente y/o autorización expresa tanto para contratar como para hacer uso de la citada información, autorizando a Endesa Energía XXI S.L. (Unipersonal) a efectuar las comprobaciones sobre los mismos así como de la existencia de posible deuda por cualquier concepto.

En Madrid

Fecha

Firma Cliente

Endesa Energía XXI S.L. (Unipersonal)

María Teresa González
Directora de Atención al Cliente

Ejemplar para el cliente

Endesa Energía XXI S.L. (Unipersonal) inscrita en el Reg Mercantil de Madrid en el Tomo 15095, Libro 0, Folio 121, Sección 8, Hoja M-2 C.I.F. B82846825

AYUNTAMIENTO DE MERIDA

CUADRO DE MANDO C135

Ficha Inventario Cuadro C135

AYUNTAMIENTO DE MERIDA

Datos Generales

Código	135	*Descripción*	ARENAL DE PAN CALIENTE
Calle	Arenal de Pan Caliente		

Sistema de Funcionamiento

Disp. Encendido	Astro Nova City	*Protecciones*	Diferenciales 300mA
Disp. Ahorro		*Contador*	Integral
Ahorro		*Núm. Serie Cont.*	0530521673
Pot. Regulador		*Protecciones de salida*	TERMICOS
Fabricante Regulador			

Datos eléctricos

Pot. Nominal	6350 W	*Factor de potencia*	0,95
Intensidad por fase	R21,2 /S23,4 /T18,6	*Tensión*	Trifásica (230 V)

Características del armario

Tipo de armario	INDEFINIDO	*Dimensiones*	800x600x300 mm
Instalación	Empotrado en nicho fab	*Material*	Acero galvanizado
Observaciones	SI TC / NO PTO LUZ		

Datos de Compañía

Nº póliza	010473608688	*Compañía eléctrica*	ENDESA-SEVILLANA
Tarifa		*Nº ET Suministradora*	
Pot. contratada	26650 W	*Cánon alquiler*	

Líneas y puntos de luz

Líneas eléctricas	2	*Puntos luz*	33
Luminarias	33	*Pot. nominal lamp.*	6350 W (Suma lámparas)

Ubicación en el plano y foto

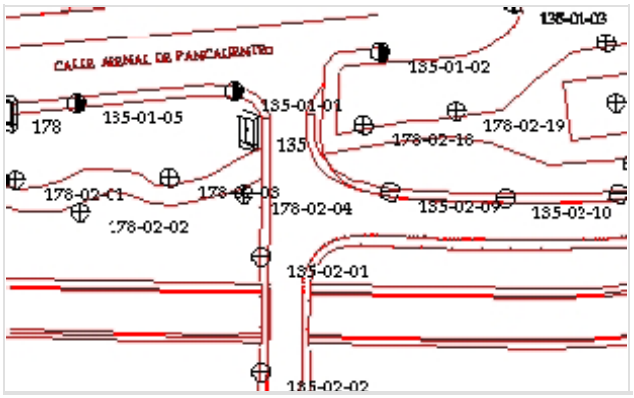



ARENAL DE PANCALIENTE

CM-1

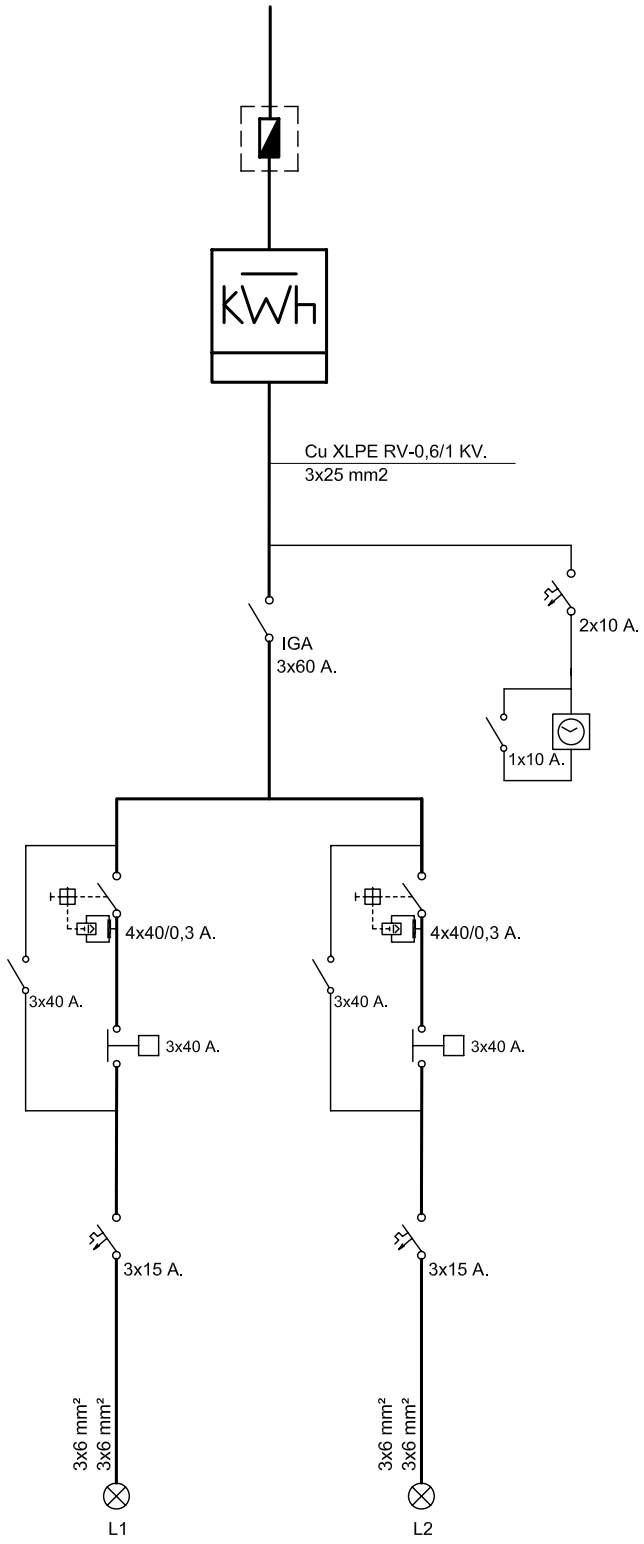

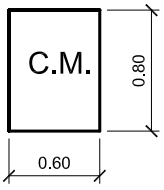

Referencia contrato: 010473608688

endesa

CONDICIONES PARTICULARES DEL CONTRATO DE SUMINISTRO DE ENERGÍA ELÉCTRICA

DATOS DEL CLIENTE (TITULAR DE LA PÓLIZA DE SUMINISTRO)

Apellidos / Razón social	AYTO DE MERIDA				Nombre		
Tipo de documento (NIF, CIF, CIF Internacional, Pasaporte)		I			Nº	P0608300J	
CNAE	8411	Actividad principal					
Dirección	ESPAÑA	1		Escalera / Piso / Puerta			
Código Postal - Localidad	06800 - MERIDA			Provincia	BADAJOZ		
Teléfono primario	924380100	Teléfono secundario			Teléfono móvil		
Fax		E-mail			Idioma	ESPAÑOL	

DATOS DE CONTACTO (envío de facturas y otras comunicaciones, sólo si son distintos de Datos del Cliente)

Apellidos / Razón social	AYTO DE MERIDA		Nombre		
Dirección		Escalera / Piso / Puerta			
Código Postal - Localidad	MERIDA		Provincia		
Teléfono primario	924380100	Teléfono secundario		Teléfono móvil	
Fax		E-mail		Idioma	ESPAÑOL

CONDICIONES TÉCNICO – ECONÓMICAS

DATOS DEL PUNTO DE SUMINISTRO

Tipo vía	CN	Vía	ABADIAS		Nº		Escalera		Piso	
Puerta		Letra		Aclaratorio dirección	ARENAL					
Localidad	MERIDA		Provincia	BADAJOZ		Código postal	06800			

Código universal del Punto de Suministro	Empresa Distribuidora	Tensión Nominal de suministro	
ES0031101604769001WV0F	ENDESA DISTRIBUCION ELECTRICA SL	230	V
Referencia Catastral	8617137QD2081N0001GA		

TARIFA APLICABLE (Régimen legal aplicable a Tarifa último Recurso)

Tarifa	3.0A	Potencia contratada (kW):	Punta	26,65	Llano	26,65	Valle	26,65

PRODUCTO CONTRATADO CON ENDESA ENERGÍA XXI S.L. (UNIPERSONAL)

Producto	3.0.2	Alquiler equipo medida	

DATOS DE PAGO (Sólo se indican cuando son diferentes a los que se especifican en Datos del Cliente)

Apellidos / Razón social				Nombre			NIF	
Entidad financiera		Sucursal		DC		Cuenta		

Las presentes Condiciones Particulares, así como las Condiciones Generales que se encuentran al dorso del presente documento, han sido leídas por el Cliente, quién estando conforme con el contenido de las mismas, las suscribe y firma. El cliente declara igualmente que los datos y la información reflejada en el presente documento son completos y veraces, disponiendo en todo caso de capacidad, representación suficiente y/o autorización expresa tanto para contratar como para hacer uso de la citada información, autorizando a Endesa Energía XXI S.L. (Unipersonal) a efectuar las comprobaciones sobre los mismos así como de la existencia de posible deuda por cualquier concepto.

En Madrid

Fecha | Firma Cliente | Endesa Energía XXI S.L. (Unipersonal)

María Teresa González
Directora de Atención al Cliente

Ejemplar para el cliente

Endesa Energía XXI S.L. (Unipersonal) Inscrita en el Registr canil de Madrid en el Tomo 16095, Libro 0, Folio 121, Sección 8, Hoja M-272 F. B82846825

CUADRO DE MANDO C136

Ficha Inventario Cuadro C136

AYUNTAMIENTO DE MERIDA

Datos Generales

Código	136	*Descripción*	CENTRO
Calle	José Fernández López		

Sistema de Funcionamiento

Disp. Encendido	Astro Nova	*Protecciones*	2 (4x40)A, 300mA
Disp. Ahorro	Ninguno	*Contador*	Integral
Ahorro		*Núm. Serie Cont.*	07002104724
Pot. Regulador		*Protecciones de salida*	FUSIBLES
Fabricante Regulador			

Datos eléctricos

Pot. Nominal	5450 W	*Factor de potencia*	0,65
Intensidad por fase	R23.2/S15/T20.4	*Tensión*	Trifásica (230 V)

Características del armario

Tipo de armario	INDEFINIDO	*Dimensiones*	1000x800x500 mm
Instalación	Empotrado en pared	*Material*	chapa
Observaciones	NO TC/NO PTO LUZ		

Datos de Compañía

Nº póliza	010473555554	*Compañía eléctrica*	ENDESA-SEVILLANA
Tarifa		*Nº ET Suministradora*	
Pot. contratada	7967 W	*Cánon alquiler*	

Líneas y puntos de luz

Líneas eléctricas	4	*Puntos luz*	34
Luminarias	34	*Pot. nominal lamp.*	5450 W (Suma lámparas)

Ubicación en el plano y foto





ZONA CENTRO

CM-1 AVDA. JOSE FDEZ. LOPEZ. (ESQUINA ADRIANO)

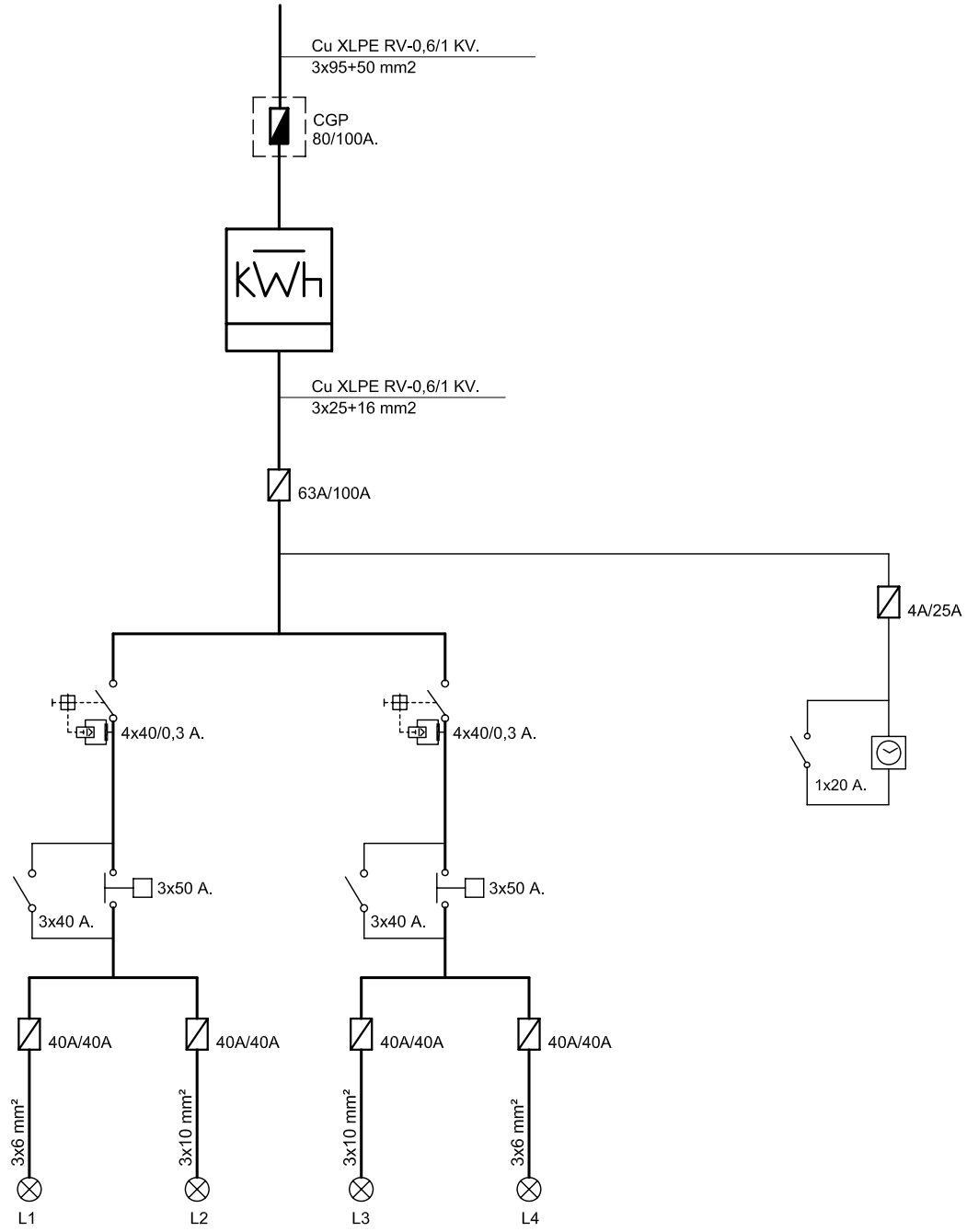

endesa

CONDICIONES PARTICULARES DEL CONTRATO DE SUMINISTRO DE ENERGÍA ELÉCTRICA

DATOS DEL CLIENTE (TITULAR DE LA PÓLIZA DE SUMINISTRO)

Apellidos / Razón social	AYTO DE MERIDA				Nombre		
Tipo de documento (NIF, CIF, CIF Internacional, Pasaporte)			I		Nº	P0608300J	
CNAE	8411	Actividad principal					
Dirección	ESPAÑA	1		Escalera / Piso / Puerta			
Código Postal - Localidad	06800 - MERIDA			Provincia	BADAJOZ		
Teléfono primario	924380100	Teléfono secundario			Teléfono móvil		
Fax		E-mail			Idioma	ESPAÑOL	

DATOS DE CONTACTO (envío de facturas y otras comunicaciones, sólo si son distintos de Datos del Cliente)

Apellidos / Razón social	AYTO DE MERIDA				Nombre		
Dirección				Escalera / Piso / Puerta			
Código Postal - Localidad	MERIDA			Provincia			
Teléfono primario	924380100	Teléfono secundario			Teléfono móvil		
Fax		E-mail			Idioma	ESPAÑOL	

CONDICIONES TÉCNICO – ECONÓMICAS

DATOS DEL PUNTO DE SUMINISTRO

Tipo vía		Vía	AUGUSTO		Nº	62	Escalera		Piso	
Puerta		Letra		Aclaratorio dirección						
Localidad	MERIDA		Provincia	BADAJOZ		Código postal	06800			

Código universal del Punto de Suministro	Empresa Distribuidora	Tensión Nominal de suministro	
ES0031101823268023VM0F	ENDESA DISTRIBUCION ELECTRICA SL	230	V
Referencia Catastral			

TARIFA APLICABLE (Régimen legal aplicable a Tarifa último Recurso)

Tarifa	20DHA	Potencia contratada (kW):	Punta		Llano	7,967	Valle	

PRODUCTO CONTRATADO CON ENDESA ENERGÍA XXI S.L. (UNIPERSONAL)

Producto	TURDH	Alquiler equipo medida	

DATOS DE PAGO (Sólo se indican cuando son diferentes a los que se especifican en Datos del Cliente)

Apellidos / Razón social					Nombre			NIF	
Entidad financiera		Sucursal		DC		Cuenta			

Las presentes Condiciones Particulares, así como las Condiciones Generales que se encuentran al dorso del presente documento, han sido leídas por el Cliente, quién estando conforme con el contenido de las mismas, las suscribe y firma. El cliente declara igualmente que los datos y la información reflejada en el presente documento son completos y veraces, disponiendo en todo caso de capacidad, representación suficiente y/o autorización expresa tanto para contratar como para hacer uso de la citada información, autorizando a Endesa Energía XXI S.L. (Unipersonal) a efectuar las comprobaciones sobre los mismos así como de la existencia de posible deuda por cualquier concepto.

En Madrid

Fecha

Firma Cliente

Endesa Energía XXI S.L. (Unipersonal)

María Teresa González
Directora de Atención al Cliente

Ejemplar para el cliente

Endesa Energía XXI S.L. (Unipersonal) Inscrita en el Registr ...antil de Madrid en el Tomo 16095, Libro 0, Folio 121, Sección 8, Hoja M-272 ... F. B82846825

AYUNTAMIENTO DE MERIDA

CUADRO DE MANDO C137

Ficha Inventario Cuadro C137

AYUNTAMIENTO DE MERIDA

Datos Generales

Código	137	*Descripción*	CENTRO
Calle	Don César Lozano		

Sistema de Funcionamiento

Disp. Encendido	Astro Nova	*Protecciones*	4 (4x40) A, 300mA
Disp. Ahorro	Ninguno	*Contador*	Integral
Ahorro		*Núm. Serie Cont.*	07002111343
Pot. Regulador		*Protecciones de salida*	9 TERMICOS
Fabricante Regulador			

Datos eléctricos

Pot. Nominal	12150 W	*Factor de potencia*	0,85
Intensidad por fase	R47.8/S37.8/T41	*Tensión*	Trifásica (230 V)

Características del armario

Tipo de armario	INDEFINIDO	*Dimensiones*	1000x750x300 mm
Instalación	Sobre zócalo de hormigón	*Material*	Poliéster
Observaciones	NO TC/ NO PTO LUZ		

Datos de Compañía

Nº póliza	010473520800	*Compañía eléctrica*	ENDESA-SEVILLANA
Tarifa		*Nº ET Suministradora*	
Pot. contratada	15935 W	*Cánon alquiler*	

Líneas y puntos de luz

Líneas eléctricas	5	*Puntos luz*	99
Lámparas	99	*Pot. nominal lamp.*	12150 W (Suma lámparas)

Ubicación en el plano y foto





ZONA CENTRO

CM-2 C/ DON CESAR LOZANO

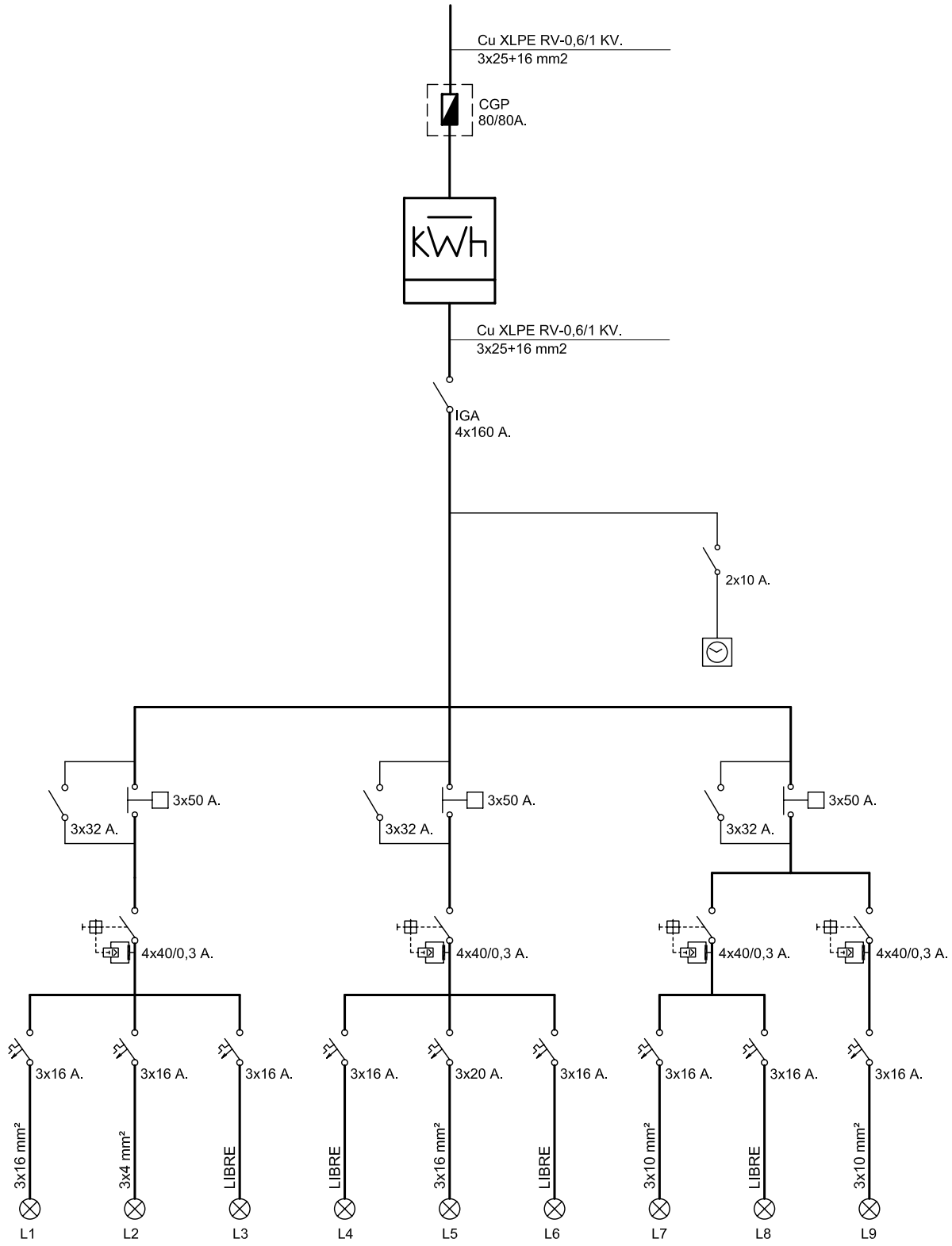

endesa

Referencia contrato: 010473520800

CONDICIONES PARTICULARES DEL CONTRATO DE SUMINISTRO DE ENERGÍA ELÉCTRICA

DATOS DEL CLIENTE (TITULAR DE LA PÓLIZA DE SUMINISTRO)

Apellidos / Razón social	AYTO DE MERIDA				Nombre		
Tipo de documento (NIF, CIF, CIF Internacional, Pasaporte)			I		Nº	P0608300J	
CNAE	8411	Actividad principal					
Dirección	ESPAÑA	1		Escalera / Piso / Puerta			
Código Postal - Localidad	06800 - MERIDA			Provincia	BADAJOZ		
Teléfono primario	924380100	Teléfono secundario			Teléfono móvil		
Fax		E-mail			Idioma	ESPAÑOL	

DATOS DE CONTACTO (envío de facturas y otras comunicaciones, sólo si son distintos de Datos del Cliente)

Apellidos / Razón social	AYTO DE MERIDA		Nombre		
Dirección		Escalera / Piso / Puerta			
Código Postal - Localidad	MERIDA		Provincia		
Teléfono primario	924380100	Teléfono secundario		Teléfono móvil	
Fax		E-mail		Idioma	ESPAÑOL

CONDICIONES TÉCNICO – ECONÓMICAS

DATOS DEL PUNTO DE SUMINISTRO

Tipo vía		Vía	DON CESAR LOZANO		Nº		Escalera		Piso	
Puerta		Letra		Aclaratorio dirección						
Localidad	MERIDA		Provincia	BADAJOZ		Código postal	06800			

Código universal del Punto de Suministro	Empresa Distribuidora	Tensión Nominal de suministro	
ES0031101609692001PM0F	ENDESA DISTRIBUCION ELECTRICA SL	230	V
Referencia Catastral			

TARIFA APLICABLE (Régimen legal aplicable a Tarifa último Recurso)

Tarifa	3.0A	Potencia contratada (kW):	Punta	15,935	Llano	15,935	Valle	15,935

PRODUCTO CONTRATADO CON ENDESA ENERGÍA XXI S.L. (UNIPERSONAL)

Producto	3.0.2	Alquiler equipo medida	

DATOS DE PAGO (Sólo se indican cuando son diferentes a los que se especifican en Datos del Cliente)

Apellidos / Razón social					Nombre			NIF	
Entidad financiera		Sucursal		DC		Cuenta			

Las presentes Condiciones Particulares, así como las Condiciones Generales que se encuentran al dorso del presente documento, han sido leídas por el Cliente, quién estando conforme con el contenido de las mismas, las suscribe y firma. El cliente declara igualmente que los datos y la información reflejada en el presente documento son completos y veraces, disponiendo en todo caso de capacidad, representación suficiente y/o autorización expresa tanto para contratar como para hacer uso de la citada información, autorizando a Endesa Energía XXI S.L. (Unipersonal) a efectuar las comprobaciones sobre los mismos así como de la existencia de posible deuda por cualquier concepto.

En Madrid

Fecha

Firma Cliente

Endesa Energía XXI S.L. (Unipersonal)

María Teresa González
Directora de Atención al Cliente

Ejemplar para el cliente

Endesa Energía XXI S.L. (Unipersonal) Inscrita en el Regist rcantil de Madrid en el Tomo 16095, Libro 0, Folio 121, Sección 8, Hoja M-2725 .F. B82846825

AYUNTAMIENTO DE MERIDA

CUADRO DE MANDO C138

Ficha Inventario Cuadro C138

AYUNTAMIENTO DE MERIDA

Datos Generales

Código	138	*Descripción*	CENTRO (FRENTE CAF. RO-MA)
Calle	José Fernández López	*Situado entre calle*	

Sistema de Funcionamiento

Disp. Encendido	Astro Nova	*Protecciones*	1(4x63)+2(4x25), 300
Disp. Ahorro	Ninguno	*Contador*	Integral
Ahorro		*Núm. Serie Cont.*	073313806
Pot. Regulador		*Protecciones de salida*	6 TERMICOS
Fabricante Regulador			

Datos eléctricos

Pot. Nominal	13400 W	*Factor de potencia*	0,87
Intensidad por fase	R26.2/S34/T26.4	*Tensión*	Trifásica + neutro (400/230V)

Características del armario

Tipo de armario	INDEFINIDO	*Dimensiones*	700x520x300 mm
Instalación	Interior de nicho fabrica	*Material*	Poliéster
Observaciones	SI TC / NO PTO LUZ		

Datos de Compañía

Nº póliza	010473588318	*Compañía eléctrica*	ENDESA-SEVILLANA
Tarifa		*Nº ET Suministradora*	
Pot. contratada	20785	*Cánon alquiler*	

Líneas y puntos de luz

Líneas eléctricas	5	*Puntos luz*	59
Luminarias	74	*Pot. nominal lamp.*	13400 W (Suma lámparas)

Ubicación en el plano y foto

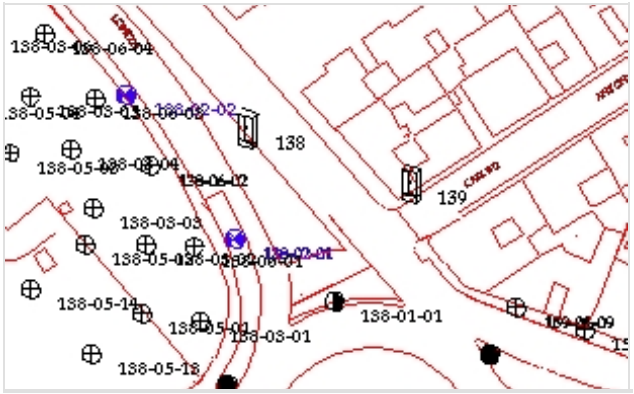



ZONA CENTRO

CM-3 AVDA. JOSE FDEZ. LOPEZ (FRENTE CAFETERIA RO-MA)

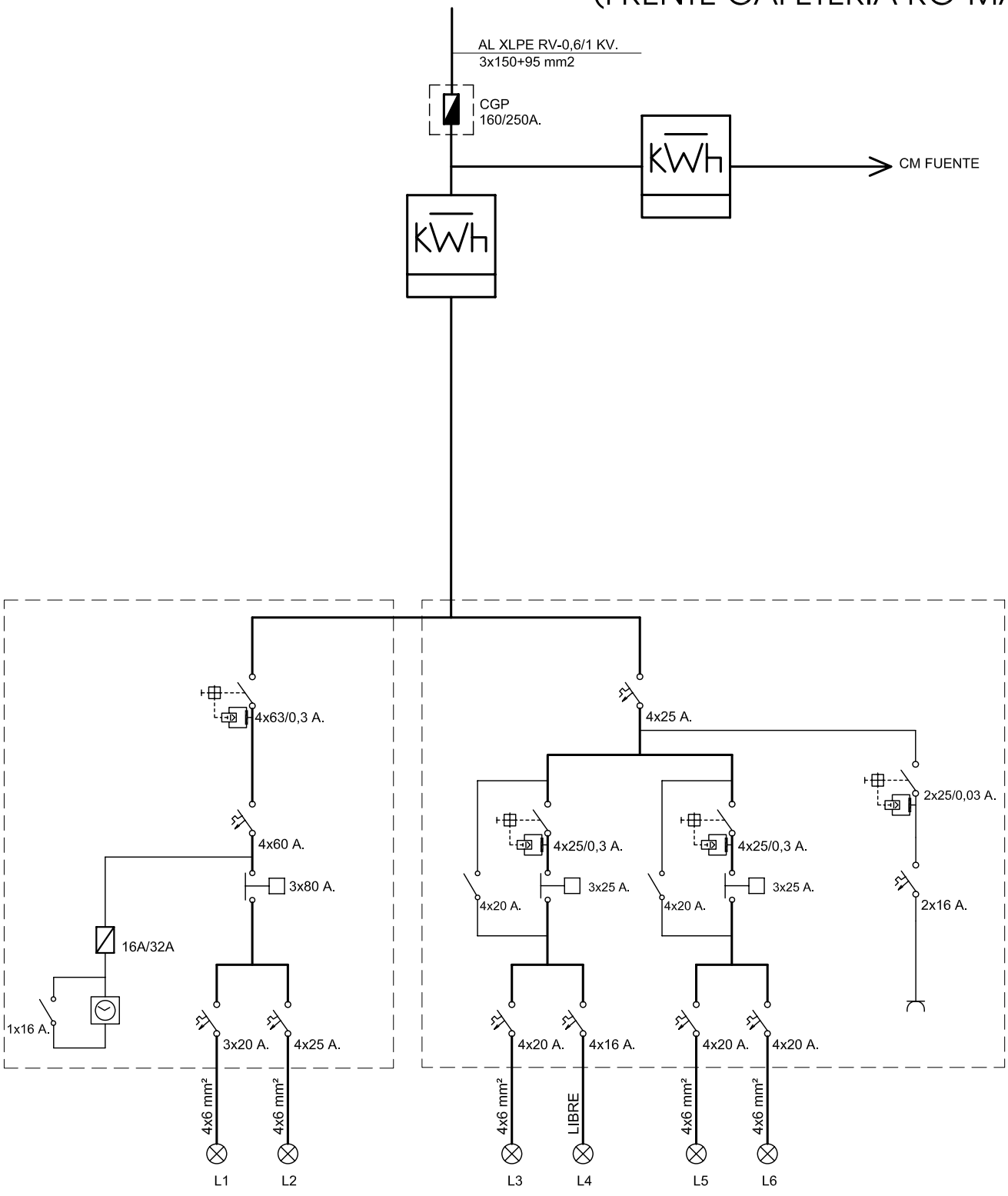

Referencia contrato: 010473588318

endesa

CONDICIONES PARTICULARES DEL CONTRATO DE SUMINISTRO DE ENERGÍA ELÉCTRICA

DATOS DEL CLIENTE (TITULAR DE LA PÓLIZA DE SUMINISTRO)

Apellidos / Razón social	AYTO DE MERIDA			Nombre	
Tipo de documento (NIF, CIF, CIF Internacional, Pasaporte)		I		Nº	P0608300J
CNAE	8411	Actividad principal			
Dirección	ESPAÑA 1		Escalera / Piso / Puerta		
Código Postal - Localidad	06800 - MERIDA		Provincia	BADAJOZ	
Teléfono primario	924380100	Teléfono secundario		Teléfono móvil	
Fax		E-mail		Idioma	ESPAÑOL

DATOS DE CONTACTO (envío de facturas y otras comunicaciones, sólo si son distintos de Datos del Cliente)

Apellidos / Razón social	AYTO DE MERIDA			Nombre	
Dirección			Escalera / Piso / Puerta		
Código Postal - Localidad	MERIDA		Provincia		
Teléfono primario	924380100	Teléfono secundario		Teléfono móvil	
Fax		E-mail		Idioma	ESPAÑOL

CONDICIONES TÉCNICO – ECONÓMICAS

DATOS DEL PUNTO DE SUMINISTRO

Tipo vía	AV	Vía	JOSE FERNANDEZ LOPEZ		Nº		Escalera		Piso	
Puerta		Letra		Aclaratorio dirección						
Localidad	MERIDA		Provincia	BADAJOZ		Código postal	06800			

Código universal del Punto de Suministro	Empresa Distribuidora	Tensión Nominal de suministro	
ES0031101610207001CN0F	ENDESA DISTRIBUCION ELECTRICA SL	400	V
Referencia Catastral	9913812QD2191S0123ZQ		

TARIFA APLICABLE (Régimen legal aplicable a Tarifa último Recurso)

Tarifa	3.0A	Potencia contratada (kW):	Punta	20,785	Llano	20,785	Valle	20,785

PRODUCTO CONTRATADO CON ENDESA ENERGÍA XXI S.L. (UNIPERSONAL)

Producto	3.0.2	Alquiler equipo medida	

DATOS DE PAGO (Sólo se indican cuando son diferentes a los que se especifican en Datos del Cliente)

Apellidos / Razón social				Nombre		NIF		
Entidad financiera		Sucursal		DC		Cuenta		

Las presentes Condiciones Particulares, así como las Condiciones Generales que se encuentran al dorso del presente documento, han sido leídas por el Cliente, quién estando conforme con el contenido de las mismas, las suscribe y firma. El cliente declara igualmente que los datos y la información reflejada en el presente documento son completos y veraces, disponiendo en todo caso de capacidad, representación suficiente y/o autorización expresa tanto para contratar como para hacer uso de la citada información, autorizando a Endesa Energía XXI S.L. (Unipersonal) a efectuar las comprobaciones sobre los mismos así como de la existencia de posible deuda por cualquier concepto.

En Madrid

Fecha | Firma Cliente | Endesa Energía XXI S.L. (Unipersonal)



María Teresa González
Directora de Atención al Cliente

Ejemplar para el cliente

Endesa Energía XXI S.L. (Unipersonal) inscrita en el Regist rcantil de Madrid en el Tomo 16095, Libro 0, Folio 121, Sección 8, Hoja M-272 N.F. B82846825

AYUNTAMIENTO DE MERIDA

CUADRO DE MANDO C139

Ficha Inventario Cuadro C139

AYUNTAMIENTO DE MERIDA

Datos Generales

Código	139	*Descripción*	CENTRO
Calle	Antonio Pacheco		

Sistema de Funcionamiento

Disp. Encendido	Astro Nova	*Protecciones*	1 (4x40)A, 300mA
Disp. Ahorro	Ninguno	*Contador*	Activa y reactiva
Ahorro		*Núm. Serie Cont.*	B3130986/B303346
Pot. Regulador		*Protecciones de salida*	FUSIBLES
Fabricante Regulador			

Datos eléctricos

Pot. Nominal	1650 W	*Factor de potencia*	1
Intensidad por fase	R3.4/S4/T7.4	*Tensión*	Trifásica (230 V)

Características del armario

Tipo de armario	INDEFINIDO	*Dimensiones*	
Instalación	Adosado a pared	*Material*	Acero inoxidable
Observaciones	NO TC/NO PTO LUZ		

Datos de Compañía

Nº póliza	010473521096	*Compañía eléctrica*	ENDESA-SEVILLANA
Tarifa		*Nº ET Suministradora*	
Pot. contratada	3050 W	*Cánon alquiler*	

Líneas y puntos de luz

Líneas eléctricas	2	*Puntos luz*	9
Lámparas	9	*Pot. nominal lamp.*	1650 W (Suma lámparas)

Ubicación en el plano y foto

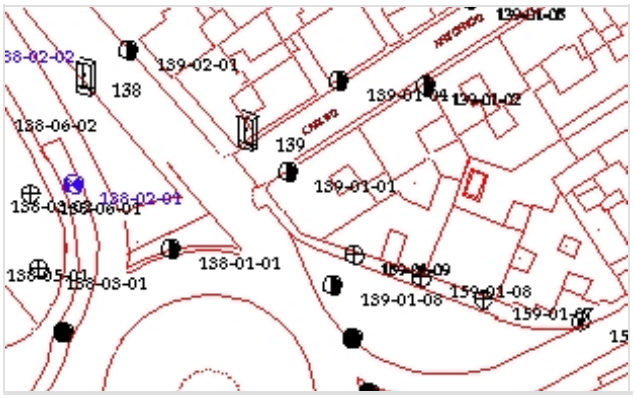



ZONA CENTRO

CM-4 C/ANTONIO PACHECO

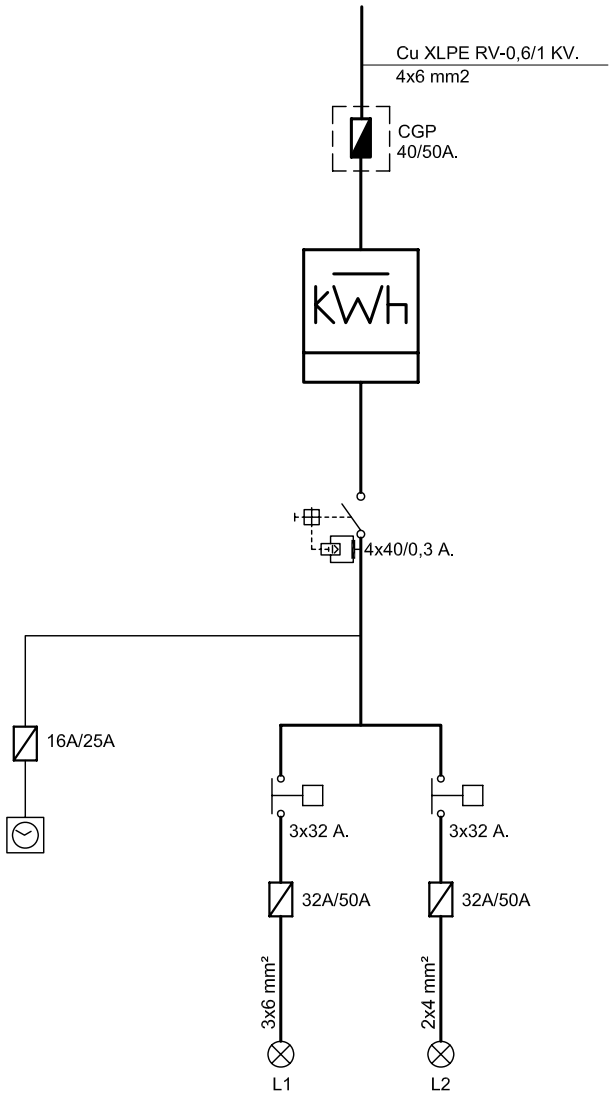

endesa

Referencia contrato: 010473521096

CONDICIONES PARTICULARES DEL CONTRATO DE SUMINISTRO DE ENERGÍA ELÉCTRICA

DATOS DEL CLIENTE (TITULAR DE LA PÓLIZA DE SUMINISTRO)

Apellidos / Razón social	AYTO DE MERIDA				Nombre		
Tipo de documento (NIF, CIF, CIF Internacional, Pasaporte)				I		Nº	P0608300J
CNAE	8411	Actividad principal					
Dirección	ESPAÑA	1			Escalera / Piso / Puerta		
Código Postal - Localidad	06800 - MERIDA				Provincia	BADAJOZ	
Teléfono primario	924380100	Teléfono secundario			Teléfono móvil		
Fax		E-mail			Idioma	ESPAÑOL	

DATOS DE CONTACTO (envío de facturas y otras comunicaciones, sólo si son distintos de Datos del Cliente)

Apellidos / Razón social	AYTO DE MERIDA				Nombre		
Dirección					Escalera / Piso / Puerta		
Código Postal - Localidad	MERIDA				Provincia		
Teléfono primario	924380100	Teléfono secundario			Teléfono móvil		
Fax		E-mail			Idioma	ESPAÑOL	

CONDICIONES TÉCNICO – ECONÓMICAS

DATOS DEL PUNTO DE SUMINISTRO

Tipo vía		Vía	ANTONIO PACHECO		Nº		Escalera		Piso	
Puerta		Letra		Aclaratorio dirección						
Localidad	MERIDA		Provincia	BADAJOZ		Código postal	06800			

Código universal del Punto de Suministro	Empresa Distribuidora	Tensión Nominal de suministro	
ES0031101608829002EN0F	ENDESA DISTRIBUCION ELECTRICA SL	220	V
Referencia Catastral	9912111QD2191S0013GF		

TARIFA APLICABLE (Régimen legal aplicable a Tarifa último Recurso)

Tarifa	2.0A	Potencia contratada (kW):	Punta		Llano	3,05	Valle	

PRODUCTO CONTRATADO CON ENDESA ENERGÍA XXI S.L. (UNIPERSONAL)

Producto	TUR	Alquiler equipo medida	

DATOS DE PAGO (Sólo se indican cuando son diferentes a los que se especifican en Datos del Cliente)

Apellidos / Razón social				Nombre		NIF	
Entidad financiera		Sucursal		DC		Cuenta	

Las presentes Condiciones Particulares, así como las Condiciones Generales que se encuentran al dorso del presente documento, han sido leídas por el Cliente, quién estando conforme con el contenido de las mismas, las suscribe y firma. El cliente declara igualmente que los datos y la información reflejada en el presente documento son completos y veraces, disponiendo en todo caso de capacidad, representación suficiente y/o autorización expresa tanto para contratar como para hacer uso de la citada información, autorizando a Endesa Energía XXI S.L. (Unipersonal) a efectuar las comprobaciones sobre los mismos así como de la existencia de posible deuda por cualquier concepto.

En Madrid

Fecha

Firma Cliente

Endesa Energía XXI S.L. (Unipersonal)

María Teresa González
Directora de Atención al Cliente

Ejemplar para el cliente

Endesa Energía XXI S.L. (Unipersonal) Inscrita en el Regist ...rcantil de Madrid en el Tomo 16095, Libro 0, Folio 121, Sección 8, Hoja M-272 ...I.F. B82846825

AYUNTAMIENTO DE MERIDA

CUADRO DE MANDO C140

Ficha Inventario Cuadro C140

AYUNTAMIENTO DE MERIDA

Datos Generales

Código	140	*Descripción*	CENTRO
Calle	Luis Chamizo		

Sistema de Funcionamiento

Disp. Encendido	Astro Nova	*Protecciones*	1 (2x40)A, 30mA
Disp. Ahorro	Ninguno	*Contador*	Activa
Ahorro		*Núm. Serie Cont.*	07000002946
Pot. Regulador		*Protecciones de salida*	TERMICO 2x25A
Fabricante Regulador			

Datos eléctricos

Pot. Nominal	700 W	*Factor de potencia*	0,92
Intensidad por fase	R3.2	*Tensión*	Monofásica (230 V)

Características del armario

Tipo de armario	INDEFINIDO	*Dimensiones*	700x500x300 mm
Instalación	Empotrado en pared	*Material*	Poliéster
Observaciones	NO TC / NO PTO LUZ		

Datos de Compañía

Nº póliza	010474689907	*Compañía eléctrica*	ENDESA-SEVILLANA
Tarifa		*Nº ET Suministradora*	
Pot. contratada	2300 W	*Cánon alquiler*	

Líneas y puntos de luz

Líneas eléctricas	1	*Puntos luz*	7
Luminarias	7	*Pot. nominal lamp.*	700 W (Suma lámparas)

Ubicación en el plano y foto





ZONA CENTRO

CM-5 PARQUE LUIS CHAMIZO

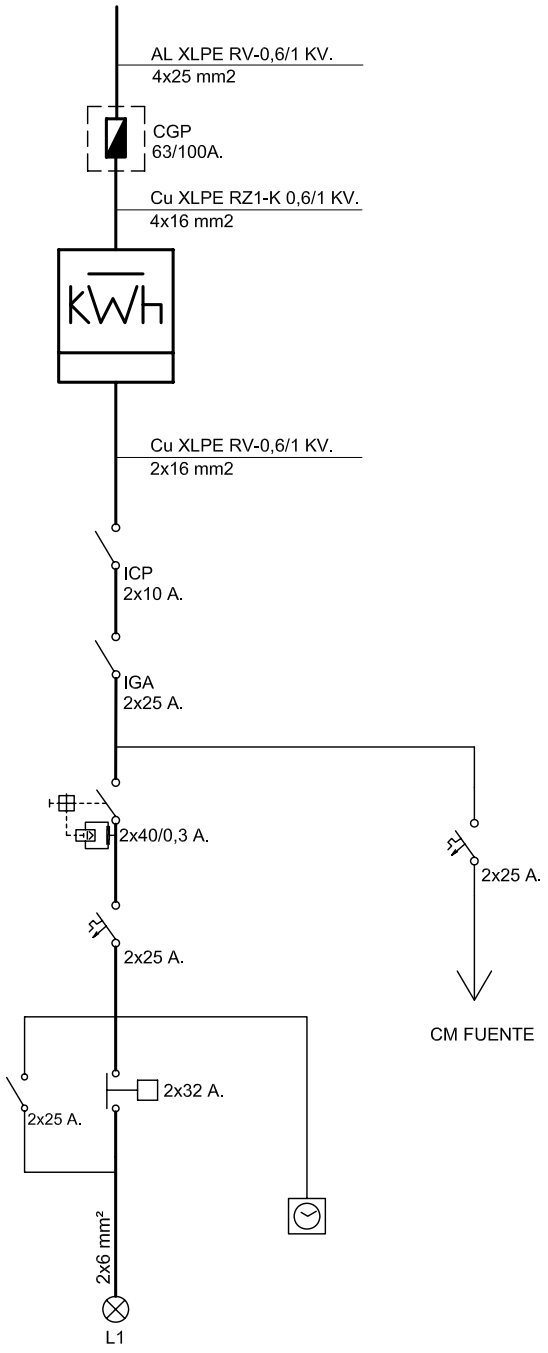

endesa

Referencia contrato: 010474689907

CONDICIONES PARTICULARES DEL CONTRATO DE SUMINISTRO DE ENERGÍA ELÉCTRICA

DATOS DEL CLIENTE (TITULAR DE LA PÓLIZA DE SUMINISTRO)

Apellidos / Razón social	AYTO DE MERIDA			Nombre	
Tipo de documento (NIF, CIF, CIF Internacional, Pasaporte)		I		Nº	P0608300J
CNAE	8411	Actividad principal			
Dirección	ESPAÑA	1	Escalera / Piso / Puerta		
Código Postal - Localidad	06800 - MERIDA		Provincia	BADAJOZ	
Teléfono primario	924380100	Teléfono secundario		Teléfono móvil	
Fax		E-mail		Idioma	ESPAÑOL

DATOS DE CONTACTO (envío de facturas y otras comunicaciones, sólo si son distintos de Datos del Cliente)

Apellidos / Razón social	AYTO DE MERIDA			Nombre	
Dirección			Escalera / Piso / Puerta		
Código Postal - Localidad	MERIDA		Provincia		
Teléfono primario	924380100	Teléfono secundario		Teléfono móvil	
Fax		E-mail		Idioma	ESPAÑOL

CONDICIONES TÉCNICO – ECONÓMICAS

DATOS DEL PUNTO DE SUMINISTRO

Tipo vía	PZ	Vía	LUIS CHAMIZO		Nº		Escalera		Piso	
Puerta		Letra		Aclaratorio dirección	FUENTE Y AP					
Localidad	MERIDA		Provincia	BADAJOZ		Código postal	06800			

Código universal del Punto de Suministro	Empresa Distribuidora	Tensión Nominal de suministro	
ES0031104156193008CF0F	ENDESA DISTRIBUCION ELECTRICA SL	230	V
Referencia Catastral	8617137QD2081N0001GA		

TARIFA APLICABLE (Régimen legal aplicable a Tarifa último Recurso)

Tarifa	20DHA	Potencia contratada (kW):	Punta		Llano	2,3	Valle		

PRODUCTO CONTRATADO CON ENDESA ENERGÍA XXI S.L. (UNIPERSONAL)

Producto	TURDH	Alquiler equipo medida	

DATOS DE PAGO (Sólo se indican cuando son diferentes a los que se especifican en Datos del Cliente)

Apellidos / Razón social					Nombre			NIF	
Entidad financiera		Sucursal		DC		Cuenta			

Las presentes Condiciones Particulares, así como las Condiciones Generales que se encuentran al dorso del presente documento, han sido leídas por el Cliente, quién estando conforme con el contenido de las mismas, las suscribe y firma. El cliente declara igualmente que los datos y la información reflejada en el presente documento son completos y veraces, disponiendo en todo caso de capacidad, representación suficiente y/o autorización expresa tanto para contratar como para hacer uso de la citada información, autorizando a Endesa Energía XXI S.L. (Unipersonal) a efectuar las comprobaciones sobre los mismos así como de la existencia de posible deuda por cualquier concepto.

En Madrid

Fecha

Firma Cliente

Endesa Energía XXI S.L. (Unipersonal)

María Teresa González
Directora de Atención al Cliente

Ejemplar para el cliente

Endesa Energía XXI S.L. (Unipersonal) Inscrita en el Regist rcantil de Madrid en el Tomo 16095, Libro 0, Folio 121, Sección 8, Hoja M-272( )I.F. B92846925

CUADRO DE MANDO C141

Ficha Inventario Cuadro C141

AYUNTAMIENTO DE MERIDA

Datos Generales

Código	141	*Descripción*	CENTRO
Calle	Fco. de Almaraz		

Sistema de Funcionamiento

Disp. Encendido	Astro Nova City	*Protecciones*	3 (4x40) A, 300mA
Disp. Ahorro	Ninguno	*Contador*	Integral
Ahorro		*Núm. Serie Cont.*	073002656
Pot. Regulador		*Protecciones de salida*	9 TERMICOS 3x16A
Fabricante Regulador			

Datos eléctricos

Pot. Nominal	2600W	*Factor de potencia*	0,89
Intensidad por fase	R11.8/S13.8/T10.6	*Tensión*	Trifásica (230 V)

Características del armario

Tipo de armario	INDEFINIDO	*Dimensiones*	1000x750x300 mm
Instalación	Adosado a pared	*Material*	Poliéster
Observaciones	NO TC / NO PTO LUZ		

Datos de Compañía

Nº póliza	010473520814	*Compañía eléctrica*	ENDESA-SEVILLANA
Tarifa		*Nº ET Suministradora*	
Pot. contratada	9130 W	*Cánon alquiler*	

Líneas y puntos de luz

Líneas eléctricas	2	*Puntos luz*	26
Luminarias	26	*Pot. nominal lamp.*	2600 W (Suma lámparas)

Ubicación en el plano y foto





ZONA CENTRO

CM-6 C/ FCO. DE ALMARAZ

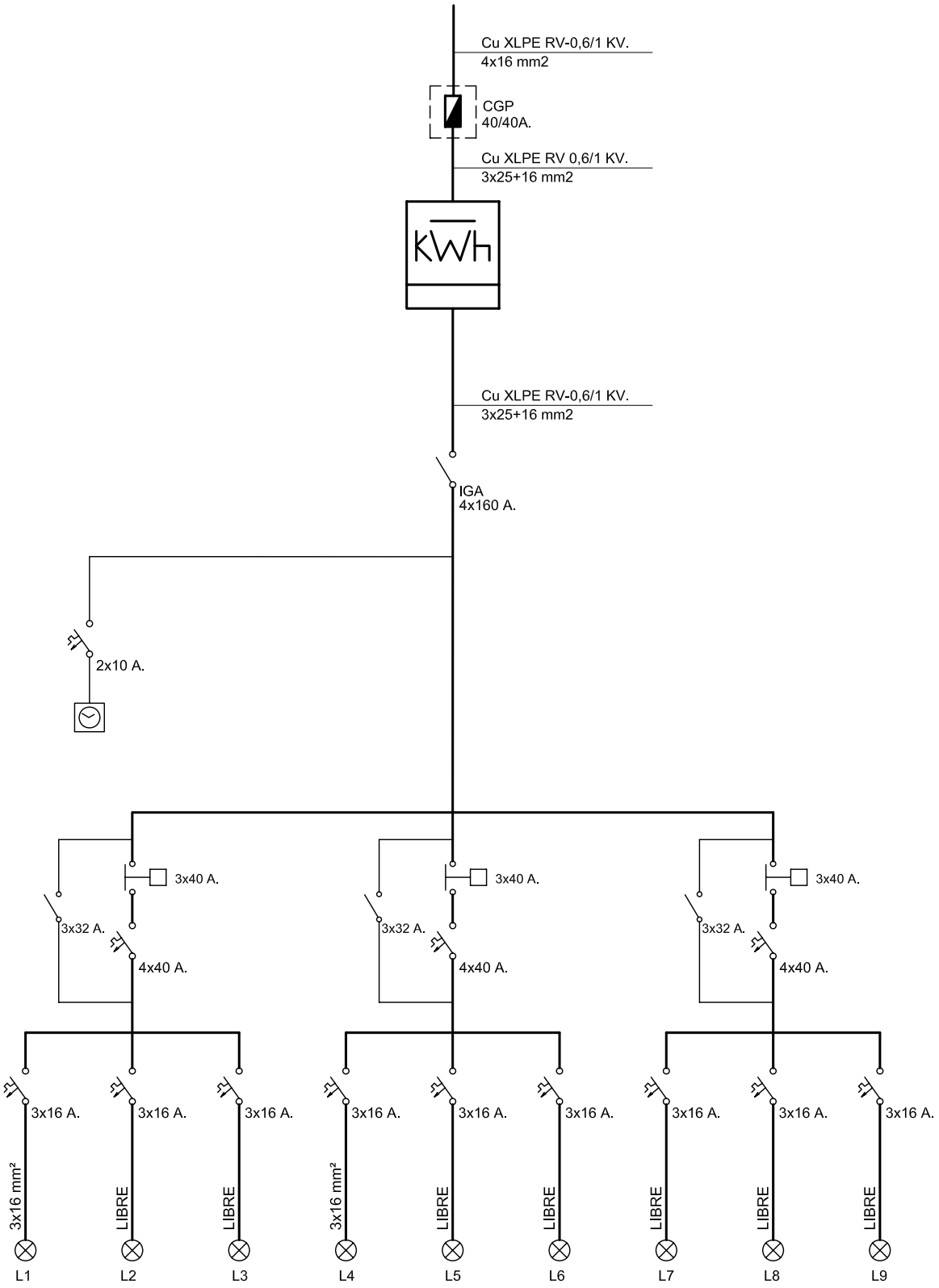

endesa

Referencia contrato: 010473520814

CONDICIONES PARTICULARES DEL CONTRATO DE SUMINISTRO DE ENERGÍA ELÉCTRICA

DATOS DEL CLIENTE (TITULAR DE LA PÓLIZA DE SUMINISTRO)

Apellidos / Razón social	AYTO DE MERIDA				Nombre		
Tipo de documento (NIF, CIF, CIF Internacional, Pasaporte)		I			Nº	P0608300J	
CNAE	8411	Actividad principal					
Dirección	ESPAÑA	1		Escalera / Piso / Puerta			
Código Postal - Localidad	06800 - MERIDA			Provincia	BADAJOZ		
Teléfono primario	924380100	Teléfono secundario			Teléfono móvil		
Fax		E-mail			Idioma	ESPAÑOL	

DATOS DE CONTACTO (envío de facturas y otras comunicaciones, sólo si son distintos de Datos del Cliente)

Apellidos / Razón social	AYTO DE MERIDA		Nombre		
Dirección			Escalera / Piso / Puerta		
Código Postal - Localidad	MERIDA		Provincia		
Teléfono primario	924380100	Teléfono secundario		Teléfono móvil	
Fax		E-mail		Idioma	ESPAÑOL

CONDICIONES TÉCNICO – ECONÓMICAS

DATOS DEL PUNTO DE SUMINISTRO

Tipo vía		Vía	CAPITAN FRANCISCO DE ALMARAZ	Nº		Escalera		Piso	
Puerta		Letra		Aclaratorio dirección	SECTOR 9				
Localidad	MERIDA		Provincia	BADAJOZ		Código postal	06800		

Código universal del Punto de Suministro	Empresa Distribuidora	Tensión Nominal de suministro	
ES0031101609267001KE0F	ENDESA DISTRIBUCION ELECTRICA SL	230	V
Referencia Catastral	1524503QD3112S0001LW		

TARIFA APLICABLE (Régimen legal aplicable a Tarifa último Recurso)

Tarifa	20DHA	Potencia contratada (kW):	Punta		Llano	9,13	Valle	

PRODUCTO CONTRATADO CON ENDESA ENERGÍA XXI S.L. (UNIPERSONAL)

Producto	TURDH	Alquiler equipo medida	

DATOS DE PAGO (Sólo se indican cuando son diferentes a los que se especifican en Datos del Cliente)

Apellidos / Razón social					Nombre			NIF	
Entidad financiera		Sucursal		DC		Cuenta			

Las presentes Condiciones Particulares, así como las Condiciones Generales que se encuentran al dorso del presente documento, han sido leídas por el Cliente, quién estando conforme con el contenido de las mismas, las suscribe y firma. El cliente declara igualmente que los datos y la información reflejada en el presente documento son completos y veraces, disponiendo en todo caso de capacidad, representación suficiente y/o autorización expresa tanto para contratar como para hacer uso de la citada información, autorizando a Endesa Energía XXI S.L. (Unipersonal) a efectuar las comprobaciones sobre los mismos así como de la existencia de posible deuda por cualquier concepto.

En Madrid

Fecha

Firma Cliente

Endesa Energía XXI S.L. (Unipersonal)

María Teresa González
Directora de Atención al Cliente

Ejemplar para el cliente

Endesa Energía XXI S.L. (Unipersonal) Inscrita en el Regist ...rcantil de Madrid en el Tomo 16095, Libro 0, Folio 121, Sección 8, Hoja M-272(
N.I.F. B82846825

CUADRO DE MANDO C142

Ficha Inventario Cuadro C142

AYUNTAMIENTO DE MERIDA

Datos Generales

Código	142	*Descripción*	CENTRO
Calle	Plaza de Roma		

Sistema de Funcionamiento

Disp. Encendido	Astro Nova	*Protecciones*	2(4x63)+2(4x40), 300
Disp. Ahorro	Ninguno	*Contador*	Integral
Ahorro		*Núm. Serie Cont.*	2111406
Pot. Regulador		*Protecciones de salida*	8 TERMICOS
Fabricante Regulador			

Datos eléctricos

Pot. Nominal	15440 W	*Factor de potencia*	0,89
Intensidad por fase	R64/S66.6/T52.2	*Tensión*	Trifásica + neutro (400/230V)

Características del armario

Tipo de armario	INDEFINIDO	*Dimensiones*	1100x800x300 mm
Instalación	Empotrado en pared	*Material*	Poliéster
Observaciones	NO TC/NO PTO LUZ		

Datos de Compañía

Nº póliza	010474601640	*Compañía eléctrica*	ENDESA-SEVILLANA
Tarifa		*Nº ET Suministradora*	
Pot. contratada	27713 W	*Cánon alquiler*	

Líneas y puntos de luz

Líneas eléctricas	8	*Puntos luz*	124
Luminarias	131	*Pot. nominal lamp.*	15440 W (Suma lámparas)

Ubicación en el plano y foto

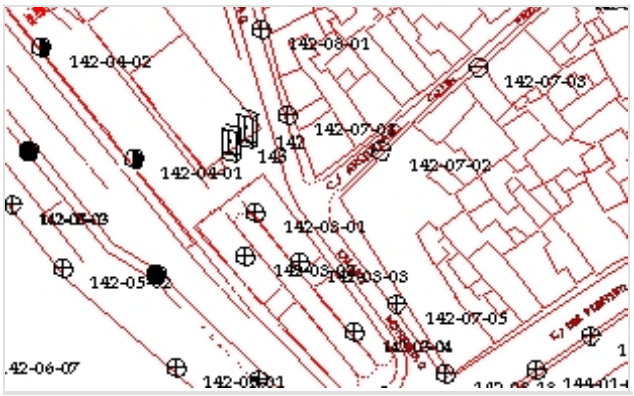



ZONA CENTRO

CM-7 PLAZA DE ROMA

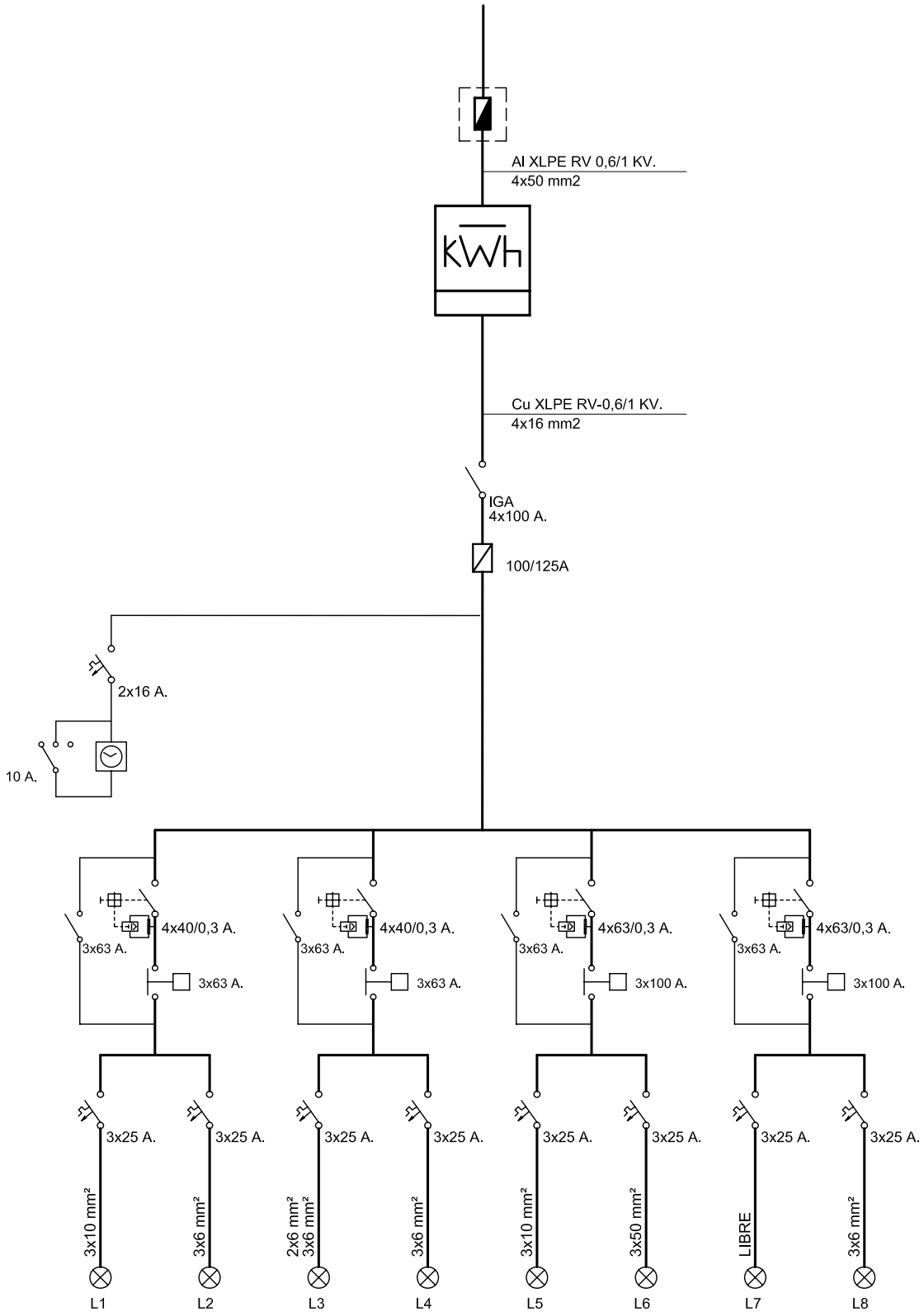

endesa

CONDICIONES PARTICULARES DEL CONTRATO DE SUMINISTRO DE ENERGÍA ELÉCTRICA

DATOS DEL CLIENTE (TITULAR DE LA PÓLIZA DE SUMINISTRO)

Apellidos / Razón social	AYTO DE MERIDA			Nombre	
Tipo de documento (NIF, CIF, CIF Internacional, Pasaporte)		I		Nº	P0608300J
CNAE	8411	Actividad principal			
Dirección	ESPAÑA 1		Escalera / Piso / Puerta		
Código Postal - Localidad	06800 - MERIDA		Provincia	BADAJOZ	
Teléfono primario	924380100	Teléfono secundario		Teléfono móvil	
Fax		E-mail		Idioma	ESPAÑOL

DATOS DE CONTACTO (envío de facturas y otras comunicaciones, sólo si son distintos de Datos del Cliente)

Apellidos / Razón social	AYTO DE MERIDA			Nombre	
Dirección			Escalera / Piso / Puerta		
Código Postal - Localidad	MERIDA		Provincia		
Teléfono primario	924380100	Teléfono secundario		Teléfono móvil	
Fax		E-mail		Idioma	ESPAÑOL

CONDICIONES TÉCNICO – ECONÓMICAS

DATOS DEL PUNTO DE SUMINISTRO

Tipo vía		Vía	MORERIA		Nº		Escalera		Piso	
Puerta		Letra		Aclaratorio dirección	C.T. MORERIA					
Localidad	MERIDA		Provincia	BADAJOZ		Código postal	06800			

Código universal del Punto de Suministro	Empresa Distribuidora	Tensión Nominal de suministro	
ES0031104048576001WT0F	ENDESA DISTRIBUCION ELECTRICA SL	400	V
Referencia Catastral	8617137QD2081N0001GA		

TARIFA APLICABLE (Régimen legal aplicable a Tarifa último Recurso)

Tarifa	3.0A	Potencia contratada (kW):	Punta	27,713	Llano	27,713	Valle	27,713

PRODUCTO CONTRATADO CON ENDESA ENERGÍA XXI S.L. (UNIPERSONAL)

Producto	3.0.2	Alquiler equipo medida	

DATOS DE PAGO (Sólo se indican cuando son diferentes a los que se especifican en Datos del Cliente)

Apellidos / Razón social					Nombre			NIF	
Entidad financiera		Sucursal		DC		Cuenta			

Las presentes Condiciones Particulares, así como las Condiciones Generales que se encuentran al dorso del presente documento, han sido leídas por el Cliente, quién estando conforme con el contenido de las mismas, las suscribe y firma. El cliente declara igualmente que los datos y la información reflejada en el presente documento son completos y veraces, disponiendo en todo caso de capacidad, representación suficiente y/o autorización expresa tanto para contratar como para hacer uso de la citada información, autorizando a Endesa Energía XXI S.L. (Unipersonal) a efectuar las comprobaciones sobre los mismos así como de la existencia de posible deuda por cualquier concepto.

En Madrid

Fecha | Firma Cliente | Endesa Energía XXI S.L. (Unipersonal)

María Teresa González
Directora de Atención al Cliente

Ejemplar para el cliente

Endesa Energía XXI S.L. (Unipersonal) Inscrita en el Registr
arril de Madrid en el Tomo 15095, Libro 0, Folio 121, Sección 8, Hoja M-2725
F. B82846825

CUADRO DE MANDO C143

Ficha Inventario Cuadro C143

AYUNTAMIENTO DE MERIDA

Datos Generales

Código	143	*Descripción*	CENTRO
Calle	Plaza de Roma	*Situado entre calle*	

Sistema de Funcionamiento

Disp. Encendido	Astro Nova	*Protecciones*	3(4x40)+1(4x25), 300
Disp. Ahorro	Ninguno	*Contador*	Integral
Ahorro		*Núm. Serie Cont.*	07002123980
Pot. Regulador		*Protecciones de salida*	TERMICOS
Fabricante Regulador			

Datos eléctricos

Pot. Nominal	5550 W	*Factor de potencia*	0,45
Intensidad por fase	R14.8/S11.6/T28.4	*Tensión*	Trifásica + neutro (400/230V)

Características del armario

Tipo de armario	INDEFINIDO	*Dimensiones*	1100x800x300 mm
Instalación	Empotrado en pared	*Material*	Poliéster
Observaciones	NO TC/ NO PTO LUZ		

Datos de Compañía

Nº póliza	010473520375	*Compañía eléctrica*	ENDESA-SEVILLANA
Tarifa		*Nº ET Suministradora*	
Pot. contratada	25096 W	*Cánon alquiler*	

Líneas y puntos de luz

Líneas eléctricas	2	*Puntos luz*	37
Luminarias	37	*Pot. nominal lamp.*	5550 W (Suma lámparas)

Ubicación en el plano y foto





ZONA CENTRO

CM-8 PLAZA DE ROMA

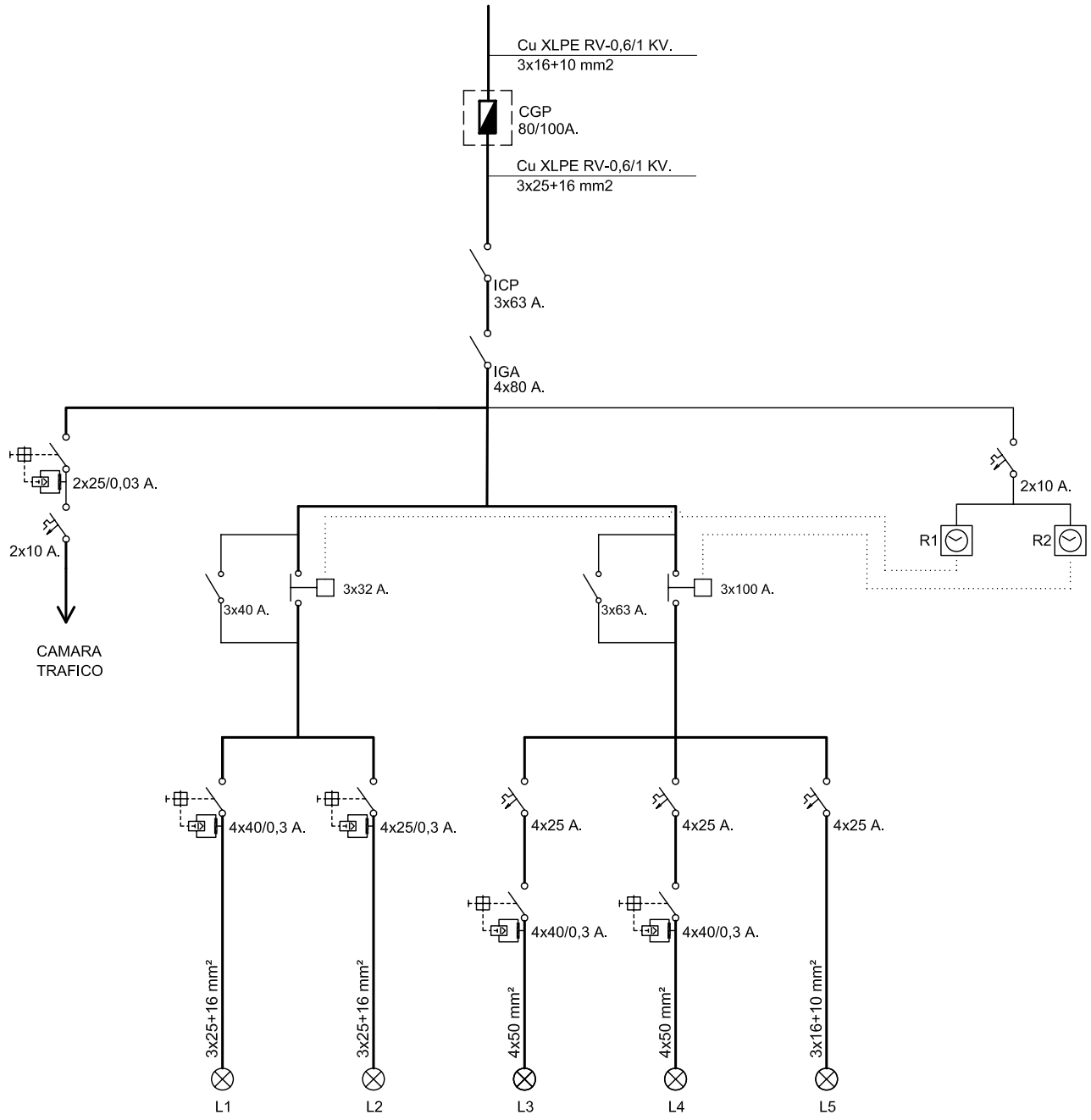

endesa

Referencia contrato: 010473520375

CONDICIONES PARTICULARES DEL CONTRATO DE SUMINISTRO DE ENERGÍA ELÉCTRICA

DATOS DEL CLIENTE (TITULAR DE LA PÓLIZA DE SUMINISTRO)

Apellidos / Razón social	AYTO DE MERIDA			Nombre	
Tipo de documento (NIF, CIF, CIF Internacional, Pasaporte)		I		Nº	P0608300J
CNAE	8411	Actividad principal			
Dirección	ESPAÑA 1		Escalera / Piso / Puerta		
Código Postal - Localidad	06800 - MERIDA		Provincia	BADAJOZ	
Teléfono primario	924380100	Teléfono secundario		Teléfono móvil	
Fax		E-mail		Idioma	ESPAÑOL

DATOS DE CONTACTO (envío de facturas y otras comunicaciones, sólo si son distintos de Datos del Cliente)

Apellidos / Razón social	AYTO DE MERIDA			Nombre	
Dirección			Escalera / Piso / Puerta		
Código Postal - Localidad	MERIDA		Provincia		
Teléfono primario	924380100	Teléfono secundario		Teléfono móvil	
Fax		E-mail		Idioma	ESPAÑOL

CONDICIONES TÉCNICO – ECONÓMICAS

DATOS DEL PUNTO DE SUMINISTRO

Tipo vía		Vía	PUENTE		Nº		Escalera		Piso	
Puerta		Letra		Aclaratorio dirección	PTE ROMANO					
Localidad	MERIDA		Provincia	BADAJOZ		Código postal	06800			

Código universal del Punto de Suministro	Empresa Distribuidora	Tensión Nominal de suministro	
ES0031101611307001YZ0F	ENDESA DISTRIBUCION ELECTRICA SL	230	V
Referencia Catastral	8617137QD2081N0001GA		

TARIFA APLICABLE (Régimen legal aplicable a Tarifa último Recurso)

Tarifa	3.0A	Potencia contratada (kW):	Punta	25,096	Llano	25,096	Valle	25,096

PRODUCTO CONTRATADO CON ENDESA ENERGÍA XXI S.L. (UNIPERSONAL)

Producto	3.0.2	Alquiler equipo medida	

DATOS DE PAGO (Sólo se indican cuando son diferentes a los que se especifican en Datos del Cliente)

Apellidos / Razón social					Nombre			NIF	
Entidad financiera		Sucursal		DC		Cuenta			

Las presentes Condiciones Particulares, así como las Condiciones Generales que se encuentran al dorso del presente documento, han sido leídas por el Cliente, quién estando conforme con el contenido de las mismas, las suscribe y firma. El cliente declara igualmente que los datos y la información reflejada en el presente documento son completos y veraces, disponiendo en todo caso de capacidad, representación suficiente y/o autorización expresa tanto para contratar como para hacer uso de la citada información, autorizando a Endesa Energía XXI S.L. (Unipersonal) a efectuar las comprobaciones sobre los mismos así como de la existencia de posible deuda por cualquier concepto.

En Madrid

Fecha

Firma Cliente

Endesa Energía XXI S.L. (Unipersonal)

María Teresa González
Directora de Atención al Cliente

Ejemplar para el cliente

Endesa Energía XXI S.L. (Unipersonal) inscrita en el Registro Mercantil de Madrid en el Tomo 16095, Libro 0, Folio 121, Sección 8, Hoja M-272593 C.I.F. B82846825

CUADRO DE MANDO C144

Ficha Inventario Cuadro C144

AYUNTAMIENTO DE MERIDA

Datos Generales

Código	144	*Descripción*	CENTRO
Calle	Del Puente		

Sistema de Funcionamiento

Disp. Encendido	Astro Nova	*Protecciones*	3 (4x63)A, 300mA
Disp. Ahorro	Regulador de tensión	*Contador*	Integral
Ahorro		*Núm. Serie Cont.*	07088492712
Pot. Regulador	9 KVA	*Protecciones de salida*	6 TERMICOS 3x25A
Fabricante Regulador	INGEQUR LUMITER BASI		

Datos eléctricos

Pot. Nominal	2450 W	*Factor de potencia*	0,84
Intensidad por fase	R12.6/S7.4/T7.8	*Tensión*	Trifásica (230 V)

Características del armario

Tipo de armario	INDEFINIDO	*Dimensiones*	750x750x300 mm
Instalación	Sobre zócalo de hormigón	*Material*	Poliéster
Observaciones	SI TC/ NO PTO LUZ		

Datos de Compañía

Nº póliza	010473520492	*Compañía eléctrica*	ENDESA-SEVILLANA
Tarifa		*Nº ET Suministradora*	
Pot. contratada	9130 W	*Cánon alquiler*	

Líneas y puntos de luz

Líneas eléctricas	6	*Puntos luz*	15
Luminarias	19	*Pot. nominal lamp.*	2450 W (Suma lámparas)

Ubicación en plano y foto

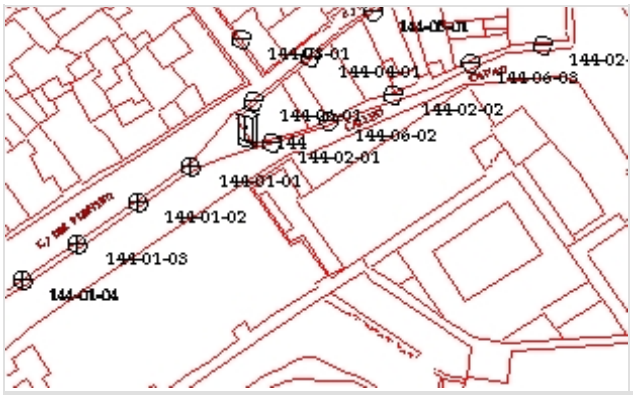



ZONA CENTRO

CM-9 C/ DEL PUENTE

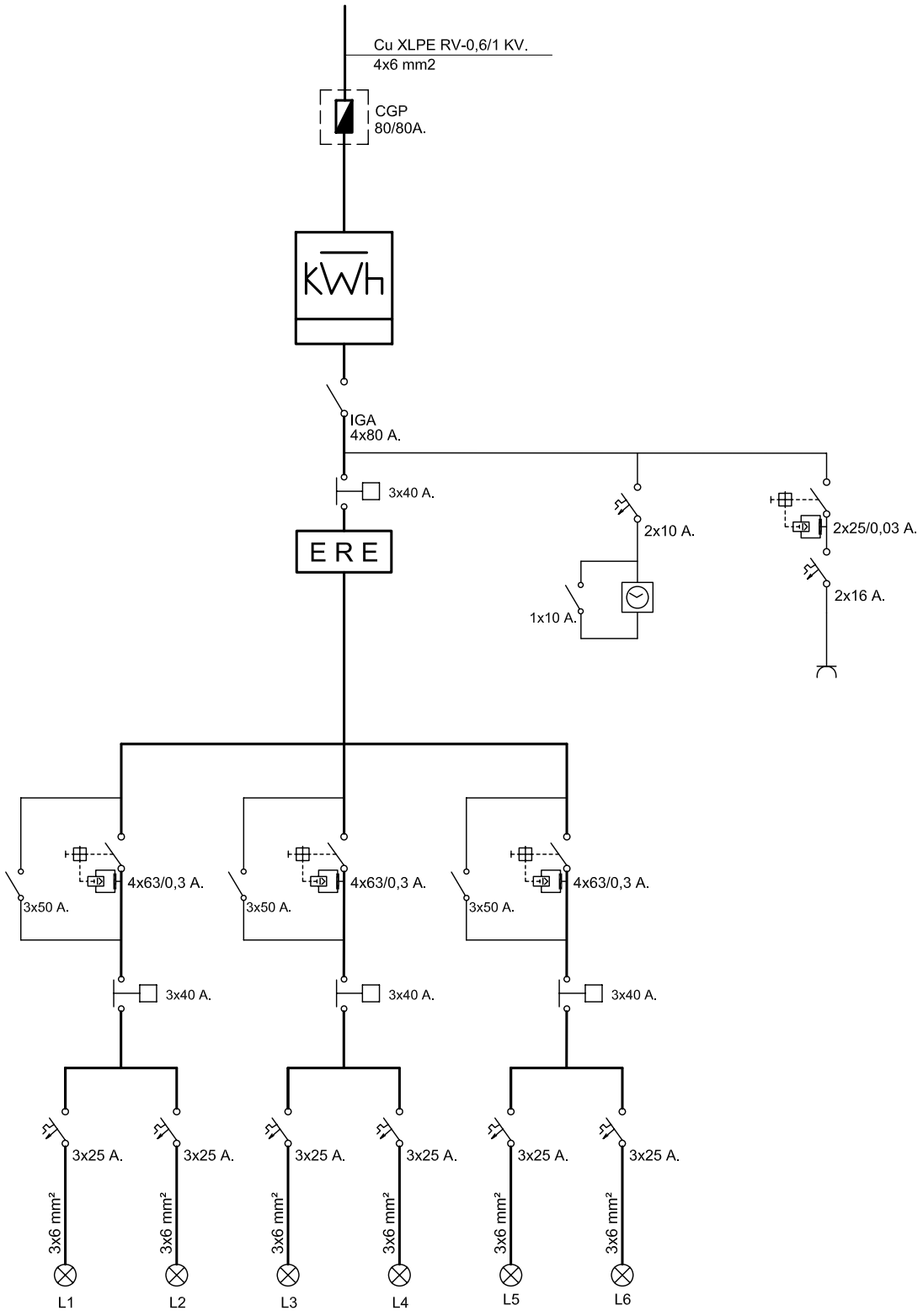

endesa

Referencia contrato: 010473520492

CONDICIONES PARTICULARES DEL CONTRATO DE SUMINISTRO DE ENERGÍA ELÉCTRICA

DATOS DEL CLIENTE (TITULAR DE LA PÓLIZA DE SUMINISTRO)

Apellidos / Razón social	AYTO DE MERIDA				Nombre		
Tipo de documento (NIF, CIF, CIF Internacional, Pasaporte)		I			Nº	P0608300J	
CNAE	8411	Actividad principal					
Dirección	ESPAÑA	1		Escalera / Piso / Puerta			
Código Postal - Localidad	06800 - MERIDA			Provincia	BADAJOZ		
Teléfono primario	924380100	Teléfono secundario			Teléfono móvil		
Fax		E-mail			Idioma	ESPAÑOL	

DATOS DE CONTACTO (envío de facturas y otras comunicaciones, sólo si son distintos de Datos del Cliente)

Apellidos / Razón social	AYTO DE MERIDA				Nombre		
Dirección				Escalera / Piso / Puerta			
Código Postal - Localidad	MERIDA			Provincia			
Teléfono primario	924380100	Teléfono secundario			Teléfono móvil		
Fax		E-mail			Idioma	ESPAÑOL	

CONDICIONES TÉCNICO – ECONÓMICAS

DATOS DEL PUNTO DE SUMINISTRO

Tipo vía		Vía	PUENTE		Nº		Escalera		Piso	
Puerta		Letra		Aclaratorio dirección	S/N					
Localidad	MERIDA		Provincia	BADAJOZ			Código postal	06800		

Código universal del Punto de Suministro	Empresa Distribuidora	Tensión Nominal de suministro	
ES0031101611306001DA0F	ENDESA DISTRIBUCION ELECTRICA SL	220	V
Referencia Catastral	8617137QD2081N0001GA		

TARIFA APLICABLE (Régimen legal aplicable a Tarifa último Recurso)

Tarifa	2.0A	Potencia contratada (kW):	Punta		Llano	9,13	Valle	

PRODUCTO CONTRATADO CON ENDESA ENERGÍA XXI S.L. (UNIPERSONAL)

Producto	TUR	Alquiler equipo medida	

DATOS DE PAGO (Sólo se indican cuando son diferentes a los que se especifican en Datos del Cliente)

Apellidos / Razón social					Nombre			NIF	
Entidad financiera		Sucursal		DC		Cuenta			

Las presentes Condiciones Particulares, así como las Condiciones Generales que se encuentran al dorso del presente documento, han sido leídas por el Cliente, quién estando conforme con el contenido de las mismas, las suscribe y firma. El cliente declara igualmente que los datos y la información reflejada en el presente documento son completos y veraces, disponiendo en todo caso de capacidad, representación suficiente y/o autorización expresa tanto para contratar como para hacer uso de la citada información, autorizando a Endesa Energía XXI S.L. (Unipersonal) a efectuar las comprobaciones sobre los mismos así como de la existencia de posible deuda por cualquier concepto.

En Madrid

Fecha

Firma Cliente

Endesa Energía XXI S.L. (Unipersonal)

María Teresa González
Directora de Atención al Cliente

Ejemplar para el cliente

Endesa Energía XXI S.L. (Unipersonal) Inscrita en el Re Mercantil de Madrid en el Tomo 16095, Libro 0, Folio 121, Sección 8, Hoja M-2 C.I.F. B82846825

CUADRO DE MANDO C145

Ficha Inventario Cuadro C145

AYUNTAMIENTO DE MERIDA

Datos Generales

Código	145	*Descripción*	ZONA CENTRO
Calle	Graciano		

Sistema de Funcionamiento

Disp. Encendido	Astro Nova	*Protecciones*	Diferenciales 300mA
Disp. Ahorro		*Contador*	Integral
Ahorro		*Núm. Serie Cont.*	073002675
Pot. Regulador		*Protecciones de salida*	TERMICOS
Fabricante Regulador			

Datos eléctricos

Pot. Nominal	1400 W	*Factor de potencia*	-0,5
Intensidad por fase	R1,8 /S2,2 /T2,2	*Tensión*	Trifásica (230 V)

Características del armario

Tipo de armario	INDEFINIDO	*Dimensiones*	700x500x300 mm
Instalación	Interior de nicho fabrica	*Material*	Poliéster
Observaciones	NO TC / NO PTO LUZ		

Datos de Compañía

Nº póliza	010474714570	*Compañía eléctrica*	ENDESA-SEVILLANA
Tarifa		*Nº ET Suministradora*	
Pot. contratada	1991 W	*Cánon alquiler*	

Líneas y puntos de luz

Líneas eléctricas	1	*Puntos luz*	14
Luminarias	14	*Pot. nominal lamp.*	1400 W (Suma lámparas)

Ubicación en el plano y foto





ZONA CENTRO

CM-10 C/ GRACIANO

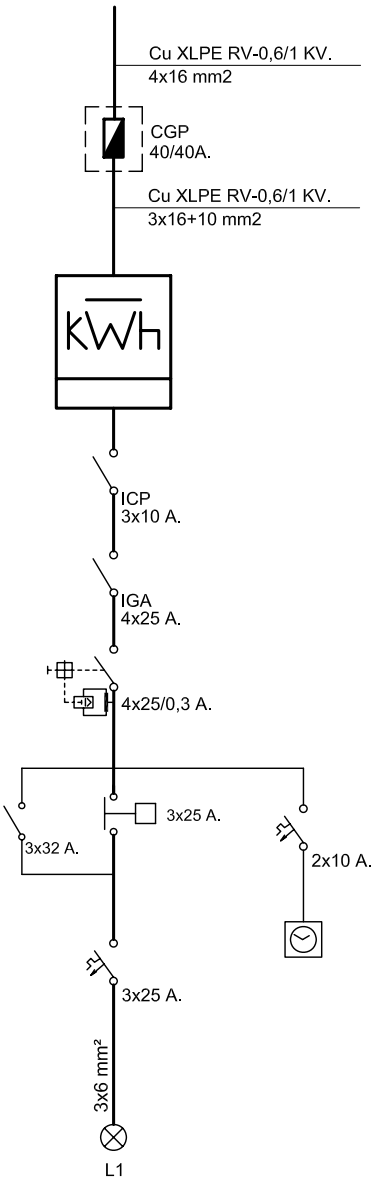

endesa

Referencia contrato: 010474714570

CONDICIONES PARTICULARES DEL CONTRATO DE SUMINISTRO DE ENERGÍA ELÉCTRICA

DATOS DEL CLIENTE (TITULAR DE LA PÓLIZA DE SUMINISTRO)

Apellidos / Razón social	AYTO DE MERIDA				Nombre		
Tipo de documento (NIF, CIF, CIF Internacional, Pasaporte)		I			Nº	P0608300J	
CNAE	8411	Actividad principal					
Dirección	ESPAÑA	1		Escalera / Piso / Puerta			
Código Postal - Localidad	06800 - MERIDA			Provincia		BADAJOZ	
Teléfono primario	924380100	Teléfono secundario			Teléfono móvil		
Fax		E-mail			Idioma	ESPAÑOL	

DATOS DE CONTACTO (envío de facturas y otras comunicaciones, sólo si son distintos de Datos del Cliente)

Apellidos / Razón social	AYTO DE MERIDA				Nombre		
Dirección				Escalera / Piso / Puerta			
Código Postal - Localidad	MERIDA			Provincia			
Teléfono primario	924380100	Teléfono secundario			Teléfono móvil		
Fax		E-mail			Idioma	ESPAÑOL	

CONDICIONES TÉCNICO – ECONÓMICAS

DATOS DEL PUNTO DE SUMINISTRO

Tipo vía		Vía	GRACIANO		Nº		Escalera		Piso	
Puerta		Letra		Aclaratorio dirección						
Localidad	MERIDA		Provincia	BADAJOZ		Código postal	06800			

Código universal del Punto de Suministro	Empresa Distribuidora	Tensión Nominal de suministro	
ES0031104206464001WS0F	ENDESA DISTRIBUCION ELECTRICA SL	230	V
Referencia Catastral	8617137QD2081N0001GA		

TARIFA APLICABLE (Régimen legal aplicable a Tarifa último Recurso)

Tarifa	20DHA	Potencia contratada (kW):	Punta		Llano	1,991	Valle	

PRODUCTO CONTRATADO CON ENDESA ENERGÍA XXI S.L. (UNIPERSONAL)

Producto	TURDH	Alquiler equipo medida	

DATOS DE PAGO (Sólo se indican cuando son diferentes a los que se especifican en Datos del Cliente)

Apellidos / Razón social					Nombre			NIF	
Entidad financiera		Sucursal		DC		Cuenta			

Las presentes Condiciones Particulares, así como las Condiciones Generales que se encuentran al dorso del presente documento, han sido leídas por el Cliente, quién estando conforme con el contenido de las mismas, las suscribe y firma. El cliente declara igualmente que los datos y la información reflejada en el presente documento son completos y veraces, disponiendo en todo caso de capacidad, representación suficiente y/o autorización expresa tanto para contratar como para hacer uso de la citada información, autorizando a Endesa Energía XXI S.L. (Unipersonal) a efectuar las comprobaciones sobre los mismos así como de la existencia de posible deuda por cualquier concepto.

En Madrid

Fecha | Firma Cliente | Endesa Energía XXI S.L. (Unipersonal)

María Teresa González
Directora de Atención al Cliente

Ejemplar para el cliente

Endesa Energía XXI S.L. (Unipersonal) inscrita en el Regist ercantil de Madrid en el Tomo 16095, Libro 0, Folio 121, Sección 8, Hoja M-272).I.F. B82846825

CUADRO DE MANDO C146

Ficha Inventario Cuadro C146

AYUNTAMIENTO DE MERIDA

Datos Generales

Código	146	*Descripción*	ZONA CENTRO
Calle	Atarazanas		

Sistema de Funcionamiento

Disp. Encendido	Astro Nova City	*Protecciones*	Diferenciales 300mA
Disp. Ahorro		*Contador*	Integral
Ahorro		*Núm. Serie Cont.*	073002661
Pot. Regulador		*Protecciones de salida*	TERMICOS
Fabricante Regulador			

Datos eléctricos

Pot. Nominal	7350 W	*Factor de potencia*	0,17
Intensidad por fase	R19,2 /S16,4 /T16,6	*Tensión*	Trifásica (230 V)

Características del armario

Tipo de armario	INDEFINIDO	*Dimensiones*	700x450x300 mm
Instalación	Adosado a pared	*Material*	Poliéster
Observaciones	SI TC / NO PTO LUZ		

Datos de Compañía

Nº póliza	010473520741	*Compañía eléctrica*	ENDESA-SEVILLANA
Tarifa		*Nº ET Suministradora*	
Pot. contratada	12180 W	*Cánon alquiler*	

Líneas y puntos de luz

Líneas eléctricas	5	*Puntos luz*	50
Luminarias	50	*Pot. nominal lamp.*	7350 W (Suma lámparas)

Ubicación en el plano y foto





ZONA CENTRO

CM-11 C/ ATARAZANAS (PARKING)

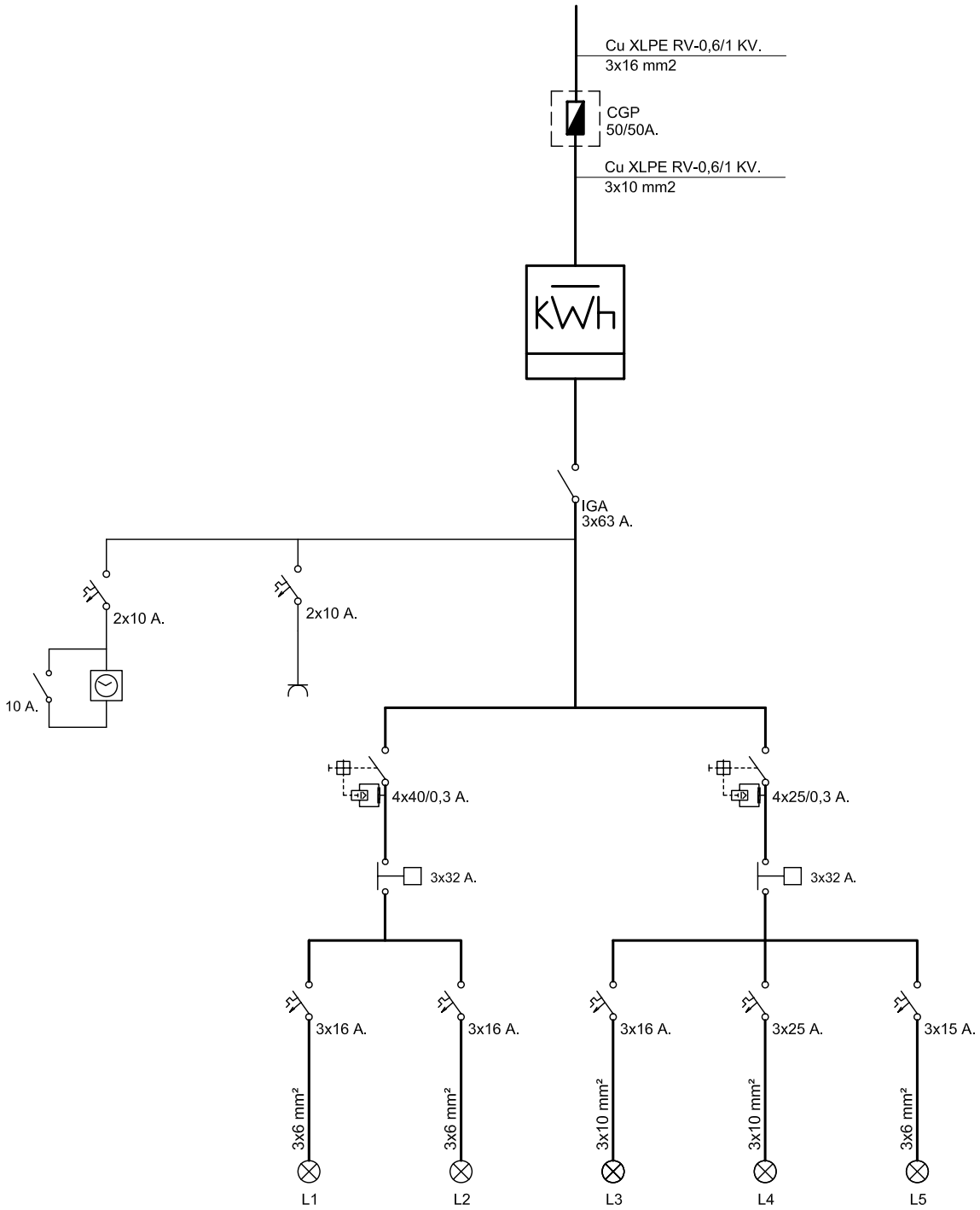

endesa

Referencia contrato: 010473520741

CONDICIONES PARTICULARES DEL CONTRATO DE SUMINISTRO DE ENERGÍA ELÉCTRICA

DATOS DEL CLIENTE (TITULAR DE LA PÓLIZA DE SUMINISTRO)

Apellidos / Razón social	AYTO DE MERIDA			Nombre	
Tipo de documento (NIF, CIF, CIF Internacional, Pasaporte)		I		Nº	P0608300J
CNAE	8411	Actividad principal			
Dirección	ESPAÑA	1		Escalera / Piso / Puerta	
Código Postal - Localidad	06800 - MERIDA			Provincia	BADAJOZ
Teléfono primario	924380100	Teléfono secundario		Teléfono móvil	
Fax		E-mail		Idioma	ESPAÑOL

DATOS DE CONTACTO (envío de facturas y otras comunicaciones, sólo si son distintos de Datos del Cliente)

Apellidos / Razón social	AYTO DE MERIDA			Nombre	
Dirección				Escalera / Piso / Puerta	
Código Postal - Localidad	MERIDA			Provincia	
Teléfono primario	924380100	Teléfono secundario		Teléfono móvil	
Fax		E-mail		Idioma	ESPAÑOL

CONDICIONES TÉCNICO – ECONÓMICAS

DATOS DEL PUNTO DE SUMINISTRO

Tipo vía		Vía	ATARAZANAS		Nº		Escalera		Piso	
Puerta	12A	Letra		Aclaratorio dirección	S/N					
Localidad	MERIDA		Provincia	BADAJOZ		Código postal	06800			

Código universal del Punto de Suministro	Empresa Distribuidora	Tensión Nominal de suministro	
ES0031101608869001JZ0F	ENDESA DISTRIBUCION ELECTRICA SL	230	V
Referencia Catastral	8617137QD2081N0001GA		

TARIFA APLICABLE (Régimen legal aplicable a Tarifa último Recurso)

Tarifa	21DHA	Potencia contratada (kW):	Punta		Llano	12,18	Valle	

PRODUCTO CONTRATADO CON ENDESA ENERGÍA XXI S.L. (UNIPERSONAL)

Producto	301DH	Alquiler equipo medida	

DATOS DE PAGO (Sólo se indican cuando son diferentes a los que se especifican en Datos del Cliente)

Apellidos / Razón social				Nombre		NIF	
Entidad financiera		Sucursal		DC		Cuenta	

Las presentes Condiciones Particulares, así como las Condiciones Generales que se encuentran al dorso del presente documento, han sido leídas por el Cliente, quién estando conforme con el contenido de las mismas, las suscribe y firma. El cliente declara igualmente que los datos y la información reflejada en el presente documento son completos y veraces, disponiendo en todo caso de capacidad, representación suficiente y/o autorización expresa tanto para contratar como para hacer uso de la citada información, autorizando a Endesa Energía XXI S.L. (Unipersonal) a efectuar las comprobaciones sobre los mismos así como de la existencia de posible deuda por cualquier concepto.

En Madrid

Fecha

Firma Cliente

Endesa Energía XXI S.L. (Unipersonal)

María Teresa González
Directora de Atención al Cliente

Ejemplar para el cliente

Endesa Energía XXI S.L. (Unipersonal) Inscrita en el Regist rcantil de Madrid en el Tomo 16095, Libro 0, Folio 121, Sección 8, Hoja M-272 I.F. B82846825

CUADRO DE MANDO C147

Ficha Inventario Cuadro C147

AYUNTAMIENTO DE MERIDA

Datos Generales

Código	147	*Descripción*	ZONA CENTRO
Calle	Plaza Santo Domingo		

Sistema de Funcionamiento

Disp. Encendido	Astro Nova	*Protecciones*	Diferenciales 300mA
Disp. Ahorro	Regulador de tensión	*Contador*	Integral
Ahorro	12 %	*Núm. Serie Cont.*	2111364
Pot. Regulador	18 KVA	*Protecciones de salida*	TERMICOS
Fabricante Regulador	INGEQUR LUMITER BASI		

Datos eléctricos

Pot. Nominal	15850 W	*Factor de potencia*	0,97
Intensidad por fase	R42,8 /S47,4 /T44,6	*Tensión*	Trifásica (230 V)

Características del armario

Tipo de armario	INDEFINIDO	*Dimensiones*	750x700x300 mm
Instalación	Suelo	*Material*	Poliéster
Observaciones	SI TC / NO PTO LUZ		

Datos de Compañía

Nº póliza	010473520610	*Compañía eléctrica*	ENDESA-SEVILLANA
Tarifa		*Nº ET Suministradora*	
Pot. contratada	22840 W	*Cánon alquiler*	

Líneas y puntos de luz

Líneas eléctricas	7	*Puntos luz*	96
Luminarias	101	*Pot. nominal lamp.*	15850 W (Suma lámparas)

Ubicación en el plano y foto

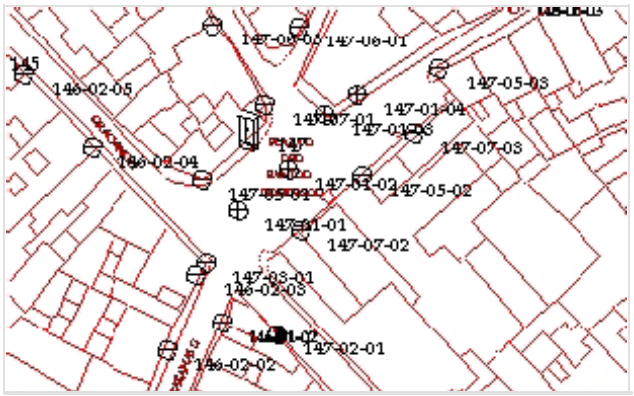



ZONA CENTRO

CM-12 PLAZA SANTO DOMINGO

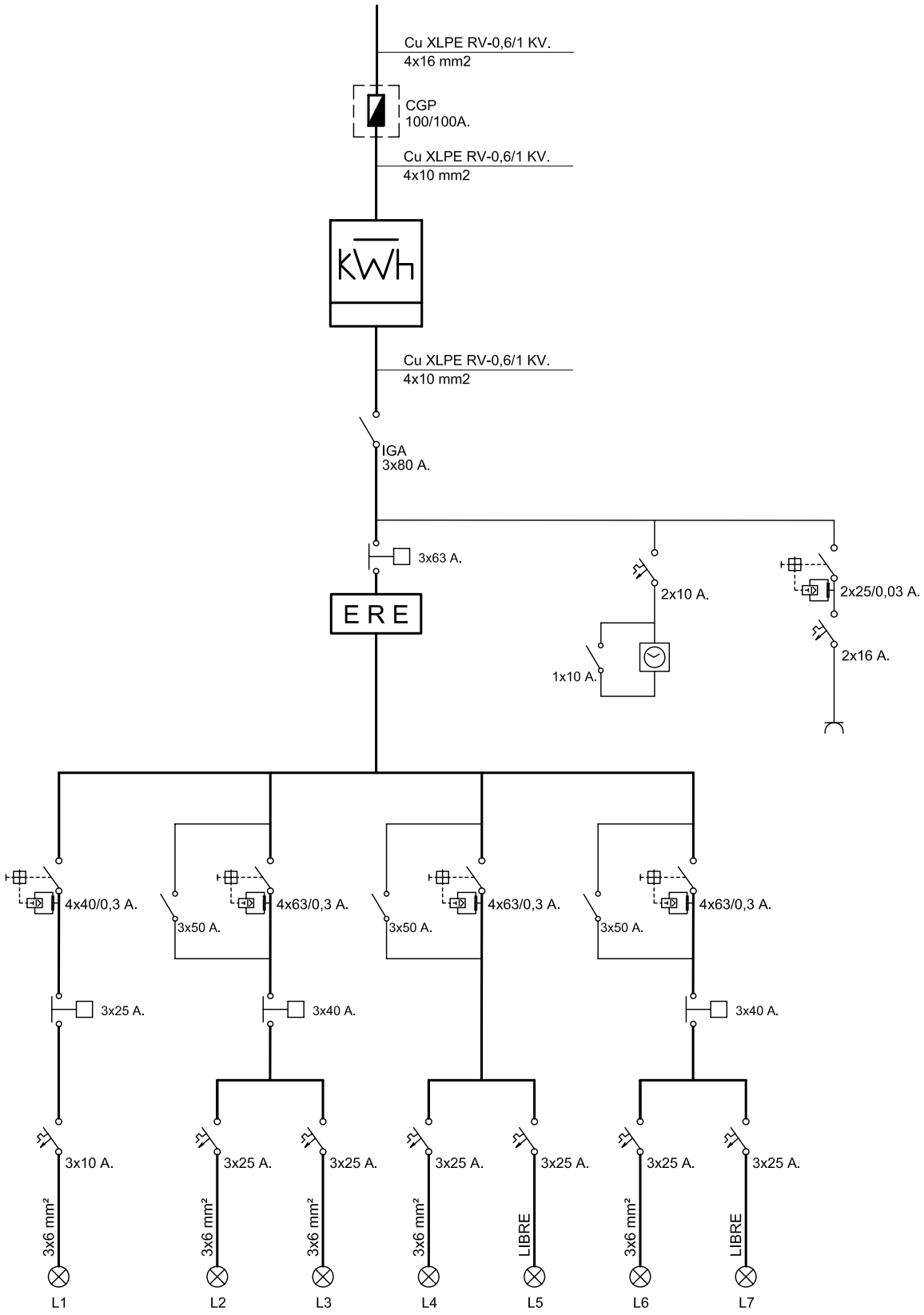

Referencia contrato: 010473520610

CONDICIONES PARTICULARES DEL CONTRATO DE SUMINISTRO DE ENERGÍA ELÉCTRICA

DATOS DEL CLIENTE (TITULAR DE LA PÓLIZA DE SUMINISTRO)

Apellidos / Razón social	AYTO DE MERIDA			Nombre	
Tipo de documento (NIF, CIF, CIF Internacional, Pasaporte)		I		Nº	P0608300J
CNAE	8411	Actividad principal			
Dirección	ESPAÑA	1		Escalera / Piso / Puerta	
Código Postal - Localidad	06800 - MERIDA			Provincia	BADAJOZ
Teléfono primario	924380100	Teléfono secundario		Teléfono móvil	
Fax		E-mail		Idioma	ESPAÑOL

DATOS DE CONTACTO (envío de facturas y otras comunicaciones, sólo si son distintos de Datos del Cliente)

Apellidos / Razón social	AYTO DE MERIDA			Nombre	
Dirección				Escalera / Piso / Puerta	
Código Postal - Localidad	MERIDA			Provincia	
Teléfono primario	924380100	Teléfono secundario		Teléfono móvil	
Fax		E-mail		Idioma	ESPAÑOL

CONDICIONES TÉCNICO – ECONÓMICAS

DATOS DEL PUNTO DE SUMINISTRO

Tipo vía		Vía	JOHN LENNON		Nº		Escalera		Piso	
Puerta		Letra		Aclaratorio dirección	S/N					
Localidad	MERIDA		Provincia	BADAJOZ		Código postal	06800			

Código universal del Punto de Suministro	Empresa Distribuidora	Tensión Nominal de suministro	
ES0031101610129002XY0F	ENDESA DISTRIBUCION ELECTRICA SL	230	V
Referencia Catastral			

TARIFA APLICABLE (Régimen legal aplicable a Tarifa último Recurso)

Tarifa	3.0A	Potencia contratada (kW):	Punta	22,84	Llano	22,84	Valle	22,84

PRODUCTO CONTRATADO CON ENDESA ENERGÍA XXI S.L. (UNIPERSONAL)

Producto	3.0.2	Alquiler equipo medida	

DATOS DE PAGO (Sólo se indican cuando son diferentes a los que se especifican en Datos del Cliente)

Apellidos / Razón social				Nombre			NIF		
Entidad financiera		Sucursal		DC		Cuenta			

Las presentes Condiciones Particulares, así como las Condiciones Generales que se encuentran al dorso del presente documento, han sido leídas por el Cliente, quién estando conforme con el contenido de las mismas, las suscribe y firma. El cliente declara igualmente que los datos y la información reflejada en el presente documento son completos y veraces, disponiendo en todo caso de capacidad, representación suficiente y/o autorización expresa tanto para contratar como para hacer uso de la citada información, autorizando a Endesa Energía XXI S.L. (Unipersonal) a efectuar las comprobaciones sobre los mismos así como de la existencia de posible deuda por cualquier concepto.

En Madrid

Fecha | Firma Cliente | Endesa Energía XXI S.L. (Unipersonal)

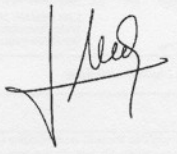

María Teresa González
Directora de Atención al Cliente

Ejemplar para el cliente

Endesa Energía XXI S.L. (Unipersonal) Inscrita en el Registr cantil de Madrid en el Tomo 16095, Libro 0, Folio 121, Sección 8, Hoja M-272 F. B82846825

AYUNTAMIENTO DE MERIDA

CUADRO DE MANDO C148

Ficha Inventario Cuadro C148

AYUNTAMIENTO DE MERIDA

Datos Generales

Código	148	*Descripción*	ZONA CENTRO
Calle	Calderon de la Barca		

Sistema de Funcionamiento

Disp. Encendido	Astro Nova	*Protecciones*	Diferenciales 300mA
Disp. Ahorro	Regulador de tensión	*Contador*	Integral
Ahorro	0 %	*Núm. Serie Cont.*	07002123977
Pot. Regulador	9 KVA	*Protecciones de salida*	TERMICOS
Fabricante Regulador	INGEQUR LUMITER BASI		

Datos eléctricos

Pot. Nominal	11000 W	*Factor de potencia*	0,95
Intensidad por fase	R28 /S31,2 /T40,4	*Tensión*	Trifásica (230 V)

Características del armario

Tipo de armario	INDEFINIDO	*Dimensiones*	750x750x300 mm
Instalación	Sobre zócalo fab ladrillo	*Material*	Poliéster
Observaciones	NO TC / NO PTO LUZ		

Datos de Compañía

Nº póliza	010473567782	*Compañía eléctrica*	ENDESA-SEVILLANA
Tarifa		*Nº ET Suministradora*	
Pot. contratada	5976 W	*Cánon alquiler*	

Líneas y puntos de luz

Líneas eléctricas	6	*Puntos luz*	70
Luminarias	70	*Pot. nominal lamp.*	11000 W (Suma lámparas)

Ubicación en el plano y foto





ZONA CENTRO

CM-13 C/CALDERON DE LA BARCA

(COLEGIO SUÁREZ SOMONTE)

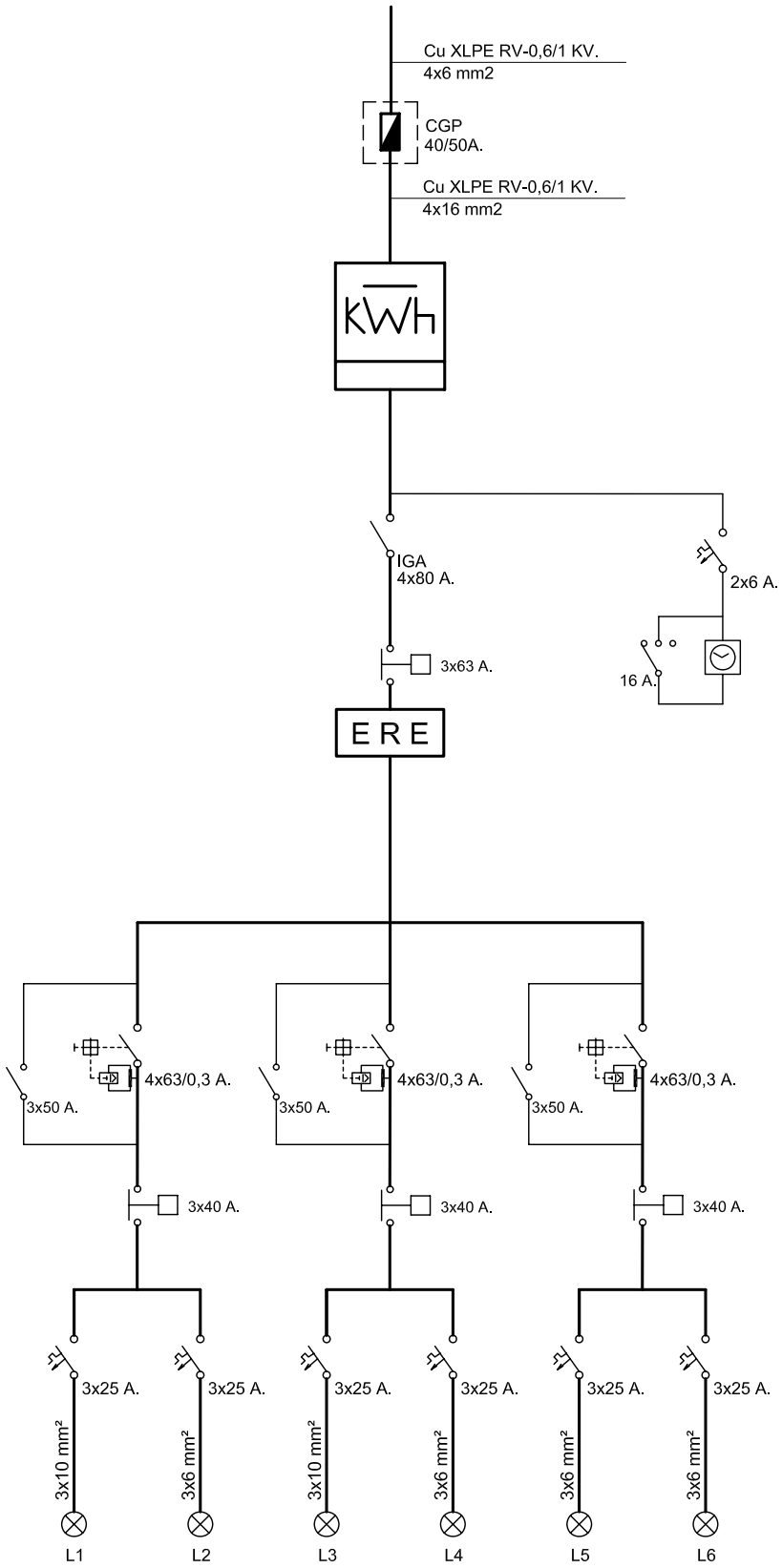

endesa

Referencia contrato: 010473567782

CONDICIONES PARTICULARES DEL CONTRATO DE SUMINISTRO DE ENERGÍA ELÉCTRICA

DATOS DEL CLIENTE (TITULAR DE LA PÓLIZA DE SUMINISTRO)

Apellidos / Razón social	AYTO DE MERIDA			Nombre	
Tipo de documento (NIF, CIF, CIF Internacional, Pasaporte)		I		Nº	P0608300J
CNAE	8411	Actividad principal			
Dirección	ESPAÑA	1	Escalera / Piso / Puerta		
Código Postal - Localidad	06800 - MERIDA		Provincia	BADAJOZ	
Teléfono primario	924380100	Teléfono secundario		Teléfono móvil	
Fax		E-mail		Idioma	ESPAÑOL

DATOS DE CONTACTO (envío de facturas y otras comunicaciones, sólo si son distintos de Datos del Cliente)

Apellidos / Razón social	AYTO DE MERIDA			Nombre	
Dirección			Escalera / Piso / Puerta		
Código Postal - Localidad	MERIDA		Provincia		
Teléfono primario	924380100	Teléfono secundario		Teléfono móvil	
Fax		E-mail		Idioma	ESPAÑOL

CONDICIONES TÉCNICO – ECONÓMICAS

DATOS DEL PUNTO DE SUMINISTRO

Tipo vía		Vía	MAESTROS, LOS		Nº		Escalera		Piso	
Puerta		Letra		Aclaratorio dirección						
Localidad	MERIDA		Provincia	BADAJOZ		Código postal	06800			

Código universal del Punto de Suministro	Empresa Distribuidora	Tensión Nominal de suministro	
ES0031101898515001NE0F	ENDESA DISTRIBUCION ELECTRICA SL	230	V
Referencia Catastral	8617137QD2081N0001GA		

TARIFA APLICABLE (Régimen legal aplicable a Tarifa último Recurso)

Tarifa	20DHA	Potencia contratada (kW):	Punta		Llano	5,976	Valle	

PRODUCTO CONTRATADO CON ENDESA ENERGÍA XXI S.L. (UNIPERSONAL)

Producto	TURDH	Alquiler equipo medida	

DATOS DE PAGO (Sólo se indican cuando son diferentes a los que se especifican en Datos del Cliente)

Apellidos / Razón social					Nombre		NIF	
Entidad financiera		Sucursal		DC		Cuenta		

Las presentes Condiciones Particulares, así como las Condiciones Generales que se encuentran al dorso del presente documento, han sido leídas por el Cliente, quién estando conforme con el contenido de las mismas, las suscribe y firma. El cliente declara igualmente que los datos y la información reflejada en el presente documento son completos y veraces, disponiendo en todo caso de capacidad, representación suficiente y/o autorización expresa tanto para contratar como para hacer uso de la citada información, autorizando a Endesa Energía XXI S.L. (Unipersonal) a efectuar las comprobaciones sobre los mismos así como de la existencia de posible deuda por cualquier concepto.

En Madrid

Fecha

Firma Cliente

Endesa Energía XXI S.L. (Unipersonal)

María Teresa González
Directora de Atención al Cliente

Ejemplar para el cliente

Endesa Energía XXI S.L. (Unipersonal) Inscrita en el Registro Mercantil de Madrid en el Tomo 19095, Libro 0, Folio 121, Sección 8, Hoja M-27255 F. B82846825

CUADRO DE MANDO C149

Ficha Inventario Cuadro C149

AYUNTAMIENTO DE MERIDA

Datos Generales

Código	149	*Descripción*	CENTRO - TEMPLO DE DIANA
Calle	Santa Catalina	*Situado entre calle*	

Sistema de Funcionamiento

Disp. Encendido	Astro Nova	*Protecciones*	3 (4x63)A, 300mA
Disp. Ahorro	Ninguno	*Contador*	Integral
Ahorro		*Núm. Serie Cont.*	073002667
Pot. Regulador		*Protecciones de salida*	6 TERMICOS 3x25A
Fabricante Regulador			

Datos eléctricos

Pot. Nominal	7350 W	*Factor de potencia*	0,99
Intensidad por fase	R28.6/S25.8/T29.6	*Tensión*	Trifásica (230 V)

Características del armario

Tipo de armario	INDEFINIDO	*Dimensiones*	750x750x300 mm
Instalación	Sobre zócalo de hormigón	*Material*	Poliéster
Observaciones	NO TC / NO PTO LUZ		

Datos de Compañía

Nº póliza	010473541962	*Compañía eléctrica*	ENDESA - SEVILLANA
Tarifa		*Nº ET Suministradora*	
Pot. contratada	9130 W	*Cánon alquiler*	

Líneas y puntos de luz

Líneas eléctricas	5	*Puntos luz*	49
Luminarias	49	*Pot. nominal lamp.*	7350 W (Suma lámparas)

Ubicación en el plano y foto

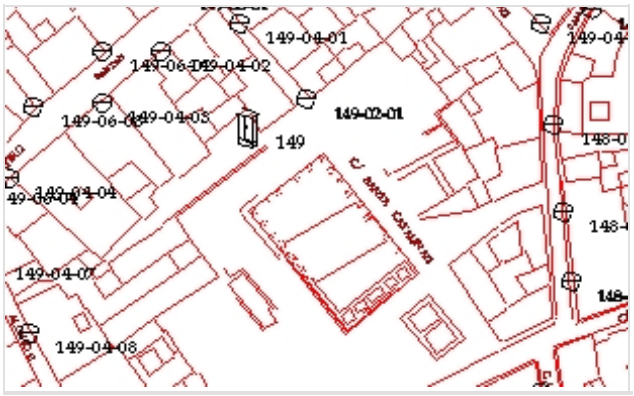



ZONA CENTRO

CM-14 C/STA. CATALINA
(TEMPLO DE DIANA)

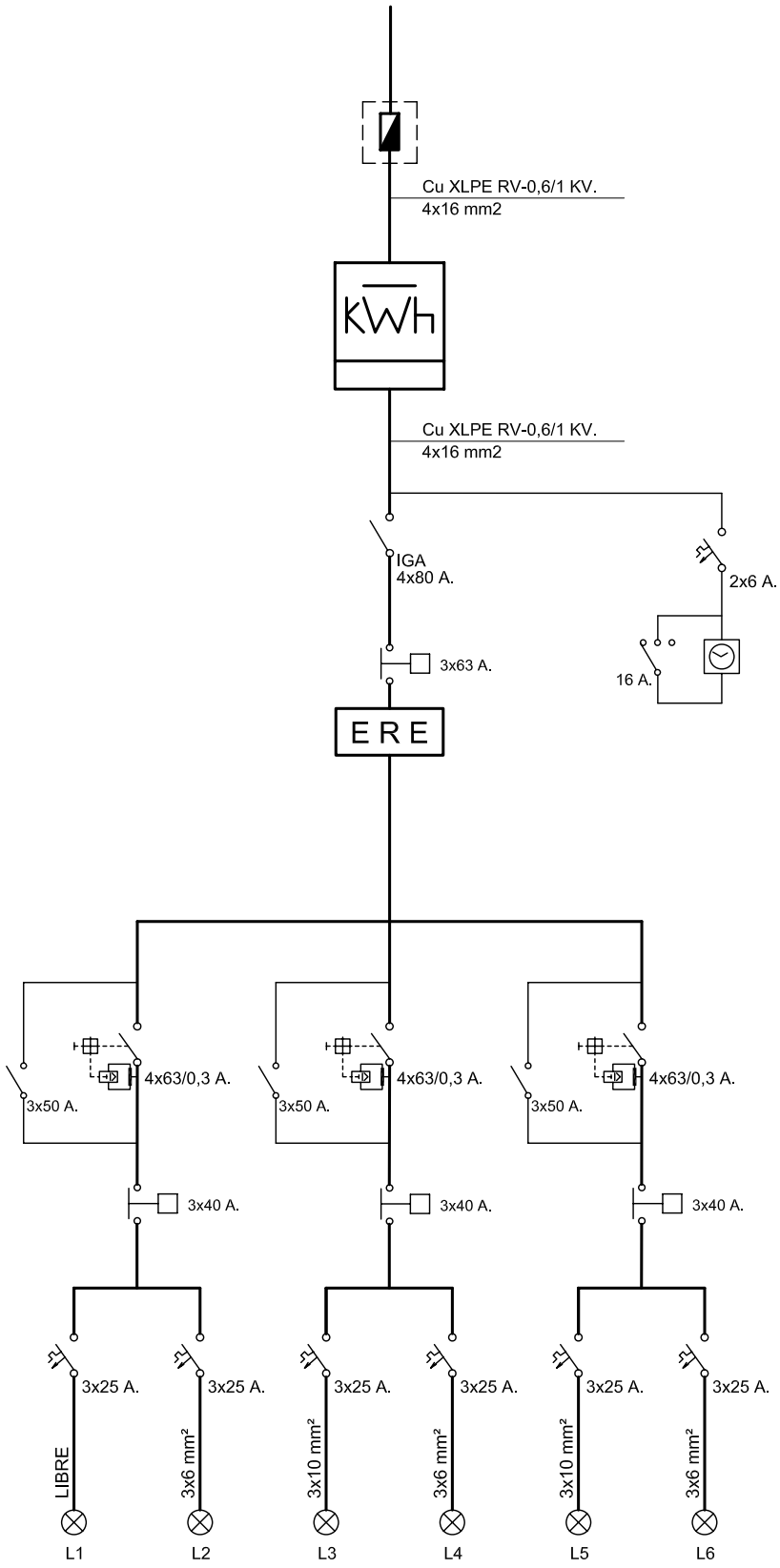

endesa

Referencia contrato: 010473541962

CONDICIONES PARTICULARES DEL CONTRATO DE SUMINISTRO DE ENERGÍA ELÉCTRICA

DATOS DEL CLIENTE (TITULAR DE LA PÓLIZA DE SUMINISTRO)

Apellidos / Razón social	AYTO DE MERIDA			Nombre	
Tipo de documento (NIF, CIF, CIF Internacional, Pasaporte)	I			Nº	P0608300J
CNAE	8411	Actividad principal			
Dirección	ESPAÑA 1		Escalera / Piso / Puerta		
Código Postal - Localidad	06800 - MERIDA		Provincia	BADAJOZ	
Teléfono primario	924380100	Teléfono secundario		Teléfono móvil	
Fax		E-mail		Idioma	ESPAÑOL

DATOS DE CONTACTO (envío de facturas y otras comunicaciones, sólo si son distintos de Datos del Cliente)

Apellidos / Razón social	AYTO DE MERIDA		Nombre		
Dirección			Escalera / Piso / Puerta		
Código Postal - Localidad	MERIDA		Provincia		
Teléfono primario	924380100	Teléfono secundario		Teléfono móvil	
Fax		E-mail		Idioma	ESPAÑOL

CONDICIONES TÉCNICO – ECONÓMICAS

DATOS DEL PUNTO DE SUMINISTRO

Tipo vía		Vía	STA CATALINA	Nº		Escalera		Piso	
Puerta		Letra		Aclaratorio dirección	S/N				
Localidad	MERIDA	Provincia	BADAJOZ	Código postal	06800				

Código universal del Punto de Suministro	Empresa Distribuidora	Tensión Nominal de suministro	
ES0031101611606012NW0F	ENDESA DISTRIBUCION ELECTRICA SL	230	V
Referencia Catastral	8617137QD2081N0001GA		

TARIFA APLICABLE (Régimen legal aplicable a Tarifa último Recurso)

Tarifa	20DHA	Potencia contratada (kW):	Punta		Llano	9,13	Valle	

PRODUCTO CONTRATADO CON ENDESA ENERGÍA XXI S.L. (UNIPERSONAL)

Producto	TURDH	Alquiler equipo medida	

DATOS DE PAGO (Sólo se indican cuando son diferentes a los que se especifican en Datos del Cliente)

Apellidos / Razón social				Nombre		NIF	
Entidad financiera		Sucursal		DC		Cuenta	

Las presentes Condiciones Particulares, así como las Condiciones Generales que se encuentran al dorso del presente documento, han sido leídas por el Cliente, quién estando conforme con el contenido de las mismas, las suscribe y firma. El cliente declara igualmente que los datos y la información reflejada en el presente documento son completos y veraces, disponiendo en todo caso de capacidad, representación suficiente y/o autorización expresa tanto para contratar como para hacer uso de la citada información, autorizando a Endesa Energía XXI S.L. (Unipersonal) a efectuar las comprobaciones sobre los mismos así como de la existencia de posible deuda por cualquier concepto.

En Madrid

Fecha

Firma Cliente

Endesa Energía XXI S.L. (Unipersonal)

María Teresa González
Directora de Atención al Cliente

Ejemplar para el cliente

Endesa Energía XXI S.L. (Unipersonal) Inscrita en el Registro Mercantil de Madrid en el Tomo 16095, Libro 0, Folio 121, Sección 8, Hoja M-2725 F. 882846825

AYUNTAMIENTO DE MERIDA

CUADRO DE MANDO C150

Ficha Inventario Cuadro C150

AYUNTAMIENTO DE MERIDA

Datos Generales

Código	150	*Descripción*	CENTRO - RAMBLA PARQUE
Calle	Rambla Santa Eulalia		

Sistema de Funcionamiento

Disp. Encendido	Astro Nova	*Protecciones*	3 (4x40) A, 300mA
Disp. Ahorro	Ninguno	*Contador*	Integral
Ahorro		*Núm. Serie Cont.*	09095926422
Pot. Regulador		*Protecciones de salida*	9 TERMICOS
Fabricante Regulador			

Datos eléctricos

Pot. Nominal	7280 W	*Factor de potencia*	0,9
Intensidad por fase	R41.6/S37.6/T42	*Tensión*	Trifásica (230 V)

Características del armario

Tipo de armario	INDEFINIDO	*Dimensiones*	950x800x400 mm
Instalación	Sobre zócalo de hormigón	*Material*	chapa
Observaciones	NO TC / NO PTO LUZ		

Datos de Compañía

Nº póliza	010473609016	*Compañía eléctrica*	ENDESA - SEVILLANA
Tarifa		*Nº ET Suministradora*	
Pot. contratada	23980 W	*Cánon alquiler*	

Líneas y puntos de luz

Líneas eléctricas	5	*Puntos luz*	42
Luminarias	56	*Pot. nominal lamp.*	7280 W (Suma lámparas)

Ubicación en el plano y foto

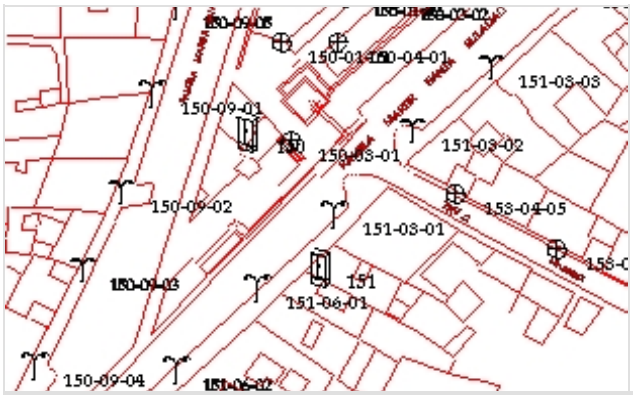



ZONA CENTRO

CM-15. RAMBLA STA. EULALIA
(PARQUE)

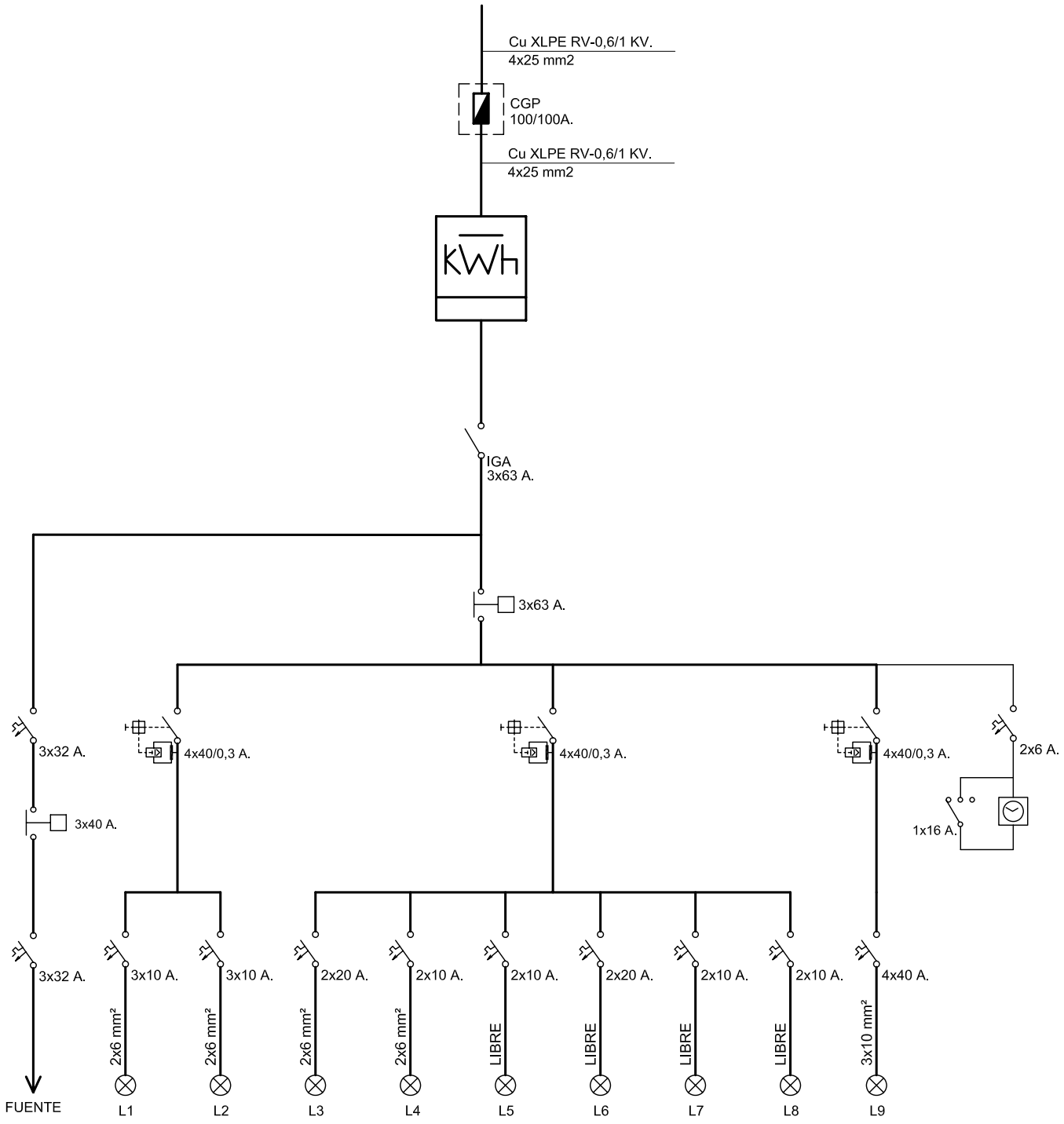

endesa

Referencia contrato: 010473609016

150

CENTRO : Rambla Sta Eulalia (Parque)

CONDICIONES PARTICULARES DEL CONTRATO DE SUMINISTRO DE ENERGÍA ELÉCTRICA

DATOS DEL CLIENTE (TITULAR DE LA PÓLIZA DE SUMINISTRO)

Apellidos / Razón social	AYTO DE MERIDA			Nombre	
Tipo de documento (NIF, CIF, CIF Internacional, Pasaporte)		I		Nº	P0608300J
CNAE	8411	Actividad principal			
Dirección	ESPAÑA	1	Escalera / Piso / Puerta		
Código Postal - Localidad	06800 - MERIDA		Provincia	BADAJOZ	
Teléfono primario	924380100	Teléfono secundario		Teléfono móvil	
Fax		E-mail		Idioma	ESPAÑOL

DATOS DE CONTACTO (envío de facturas y otras comunicaciones, sólo si son distintos de Datos del Cliente)

Apellidos / Razón social	AYTO DE MERIDA			Nombre	
Dirección			Escalera / Piso / Puerta		
Código Postal - Localidad	MERIDA		Provincia		
Teléfono primario	924380100	Teléfono secundario		Teléfono móvil	
Fax		E-mail		Idioma	ESPAÑOL

CONDICIONES TÉCNICO – ECONÓMICAS

DATOS DEL PUNTO DE SUMINISTRO

Tipo vía		Vía	RAMBLA MARTIR SANTA EULALIA	Nº		Escalera		Piso	
Puerta		Letra		Aclaratorio dirección	PARQUE				
Localidad	MERIDA		Provincia	BADAJOZ		Código postal	06800		

Código universal del Punto de Suministro	Empresa Distribuidora	Tensión Nominal de suministro	
ES0031101512195001TM0F	ENDESA DISTRIBUCION ELECTRICA SL	230	V
Referencia Catastral			

TARIFA APLICABLE (Régimen legal aplicable a Tarifa último Recurso)

Tarifa	3.0A	Potencia contratada (kW):	Punta	23,98	Llano	23,98	Valle	23,98

PRODUCTO CONTRATADO CON ENDESA ENERGÍA XXI S.L. (UNIPERSONAL)

Producto	3.0.2	Alquiler equipo medida	

DATOS DE PAGO (Sólo se indican cuando son diferentes a los que se especifican en Datos del Cliente)

Apellidos / Razón social					Nombre			NIF	
Entidad financiera		Sucursal		DC		Cuenta			

Las presentes Condiciones Particulares, así como las Condiciones Generales que se encuentran al dorso del presente documento, han sido leídas por el Cliente, quién estando conforme con el contenido de las mismas, las suscribe y firma. El cliente declara igualmente que los datos y la información reflejada en el presente documento son completos y veraces, disponiendo en todo caso de capacidad, representación suficiente y/o autorización expresa tanto para contratar como para hacer uso de la citada información, autorizando a Endesa Energía XXI S.L. (Unipersonal) a efectuar las comprobaciones sobre los mismos así como de la existencia de posible deuda por cualquier concepto.

En Madrid

Fecha

Firma Cliente

Endesa Energía XXI S.L. (Unipersonal)

María Teresa González
Directora de Atención al Cliente

Ejemplar para el cliente

0909592642 2

Endesa Energía XXI S.L. (Unipersonal) Inscrita r Registro Mercantil de Madrid en el Tomo 16095, Libro 0, Folio 121, Sección 8, H 272593 C.I.F. B82846825

CUADRO DE MANDO C151

Ficha Inventario Cuadro C151

AYUNTAMIENTO DE MERIDA

Datos Generales

Código	151	*Descripción*	CENTRO
Calle	Rambla Santa Eulalia		

Sistema de Funcionamiento

Disp. Encendido	Fotocélula	*Protecciones*	3 (4x40) A, 300mA
Disp. Ahorro	Ninguno	*Contador*	Integral
Ahorro		*Núm. Serie Cont.*	073002671
Pot. Regulador		*Protecciones de salida*	6 TERMICOS 3x16A
Fabricante Regulador			

Datos eléctricos

Pot. Nominal	4400 W	*Factor de potencia*	0,99
Intensidad por fase	R18.2/S17.4/T8	*Tensión*	Trifásica (230 V)

Características del armario

Tipo de armario	INDEFINIDO	*Dimensiones*	750x450x300 mm
Instalación	Interior de nicho fabrica	*Material*	Acero galvanizado
Observaciones	SI TC / NO PTO LUZ		

Datos de Compañía

Nº póliza	010473520514	*Compañía eléctrica*	ENDESA-SEVILLANA
Tarifa		*Nº ET Suministradora*	
Pot. contratada	9130 W	*Cánon alquiler*	

Líneas y puntos de luz

Líneas eléctricas	2	*Puntos luz*	18
Luminarias	28	*Pot. nominal lamp.*	4400 W (Suma lámparas)

Ubicación en el plano y foto





ZONA CENTRO

CM-16. RAMBLA STA. EULALIA

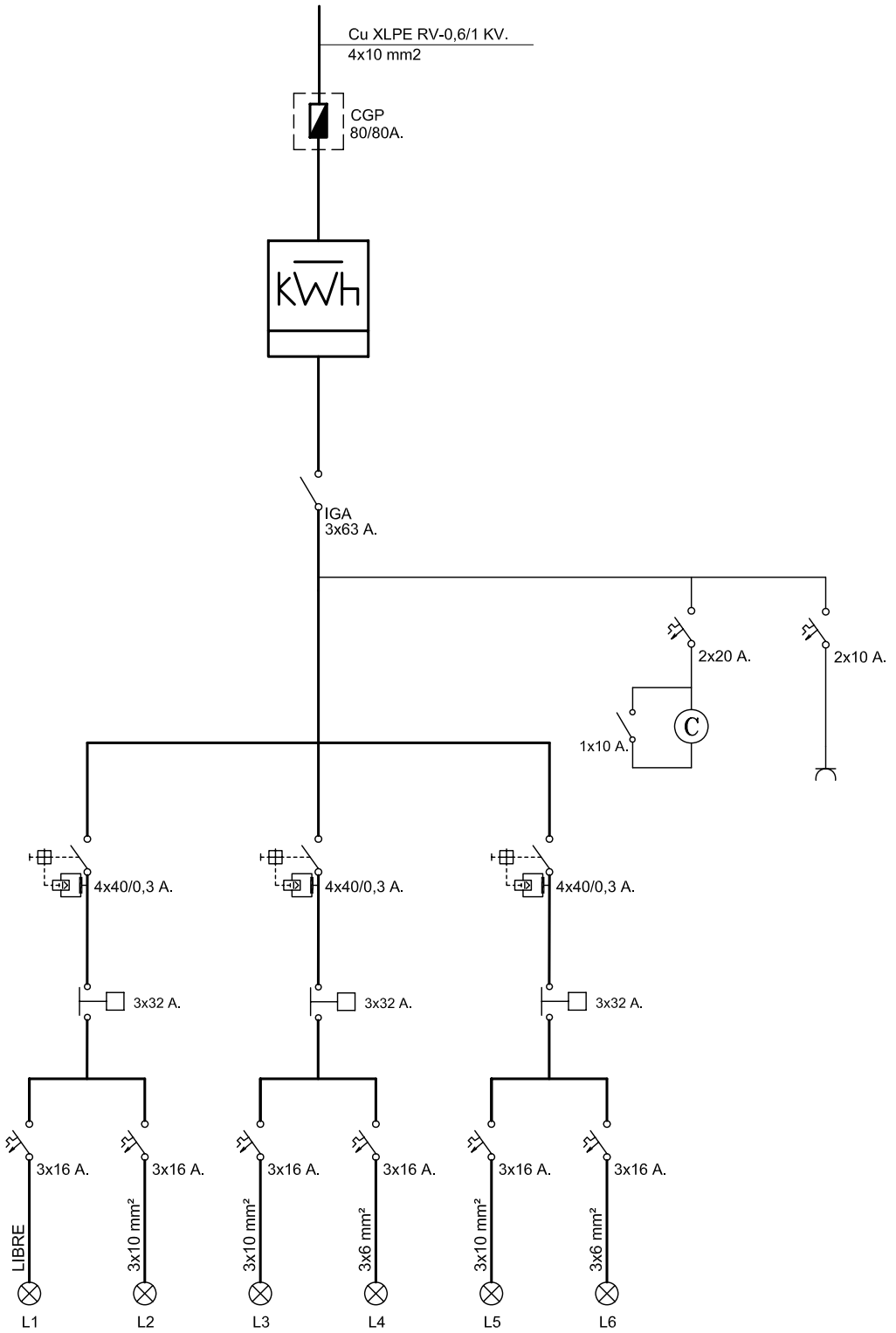

endesa

Referencia contrato: 010473520514

CONDICIONES PARTICULARES DEL CONTRATO DE SUMINISTRO DE ENERGÍA ELÉCTRICA

DATOS DEL CLIENTE (TITULAR DE LA PÓLIZA DE SUMINISTRO)

Apellidos / Razón social	AYTO DE MERIDA			Nombre	
Tipo de documento (NIF, CIF, CIF Internacional, Pasaporte)		I		Nº	P0608300J
CNAE	8411	Actividad principal			
Dirección	ESPAÑA	1	Escalera / Piso / Puerta		
Código Postal - Localidad	06800 - MERIDA		Provincia	BADAJOZ	
Teléfono primario	924380100	Teléfono secundario		Teléfono móvil	
Fax		E-mail		Idioma	ESPAÑOL

DATOS DE CONTACTO (envío de facturas y otras comunicaciones, sólo si son distintos de Datos del Cliente)

Apellidos / Razón social	AYTO DE MERIDA			Nombre	
Dirección			Escalera / Piso / Puerta		
Código Postal - Localidad	MERIDA		Provincia		
Teléfono primario	924380100	Teléfono secundario		Teléfono móvil	
Fax		E-mail		Idioma	ESPAÑOL

CONDICIONES TÉCNICO – ECONÓMICAS

DATOS DEL PUNTO DE SUMINISTRO

Tipo vía		Vía	RAMBLA MARTIR SANTA EULALIA	Nº		Escalera		Piso	
Puerta		Letra		Aclaratorio dirección					
Localidad	MERIDA		Provincia	BADAJOZ		Código postal	06800		

Código universal del Punto de Suministro	Empresa Distribuidora	Tensión Nominal de suministro	
ES0031101611332004NQ0F	ENDESA DISTRIBUCION ELECTRICA SL	230	V
Referencia Catastral			

TARIFA APLICABLE (Régimen legal aplicable a Tarifa último Recurso)

Tarifa	20DHA	Potencia contratada (kW):	Punta		Llano	9,13	Valle	

PRODUCTO CONTRATADO CON ENDESA ENERGÍA XXI S.L. (UNIPERSONAL)

Producto	TURDH	Alquiler equipo medida	

DATOS DE PAGO (Sólo se indican cuando son diferentes a los que se especifican en Datos del Cliente)

Apellidos / Razón social				Nombre			NIF	
Entidad financiera		Sucursal		DC		Cuenta		

Las presentes Condiciones Particulares, así como las Condiciones Generales que se encuentran al dorso del presente documento, han sido leídas por el Cliente, quién estando conforme con el contenido de las mismas, las suscribe y firma. El cliente declara igualmente que los datos y la información reflejada en el presente documento son completos y veraces, disponiendo en todo caso de capacidad, representación suficiente y/o autorización expresa tanto para contratar como para hacer uso de la citada información, autorizando a Endesa Energía XXI S.L. (Unipersonal) a efectuar las comprobaciones sobre los mismos así como de la existencia de posible deuda por cualquier concepto.

En Madrid

Fecha

Firma Cliente

Endesa Energía XXI S.L. (Unipersonal)

María Teresa González
Directora de Atención al Cliente

Ejemplar para el cliente

Endesa Energía XXI S.L. (Unipersonal) Inscrita en el Registro Mercantil de Madrid en el Tomo 16095, Libro 0, Folio 121, Sección 8, Hoja M-2 C.I.F. B82846825

AYUNTAMIENTO DE MERIDA

CUADRO DE MANDO C152

Ficha Inventario Cuadro C152

AYUNTAMIENTO DE MERIDA

Datos Generales

Código	152	*Descripción*	CENTRO
Calle	Santa Lucia		

Sistema de Funcionamiento

Disp. Encendido	Astro Nova	*Protecciones*	1 (4x40)A, 300mA
Disp. Ahorro	Ninguno	*Contador*	Integral
Ahorro		*Núm. Serie Cont.*	07002141644
Pot. Regulador		*Protecciones de salida*	FUSIBLES
Fabricante Regulador			

Datos eléctricos

Pot. Nominal	3150 W	*Factor de potencia*	0,87
Intensidad por fase	R9.4/S20.8/T16.2	*Tensión*	Trifásica (230 V)

Características del armario

Tipo de armario	INDEFINIDO	*Dimensiones*	1100x1000x400 mm
Instalación	Interior de nicho fabrica	*Material*	Acero galvanizado
Observaciones	NO TC / NO PTO LUZ		

Datos de Compañía

Nº póliza	010473521104	*Compañía eléctrica*	ENDESA-SEVILLANA
Tarifa		*Nº ET Suministradora*	
Pot. contratada	9130 W	*Cánon alquiler*	

Líneas y puntos de luz

Líneas eléctricas	2	*Puntos luz*	28
Luminarias	28	*Pot. nominal lamp.*	3150 W (Suma lámparas)

Ubicación en el plano y foto

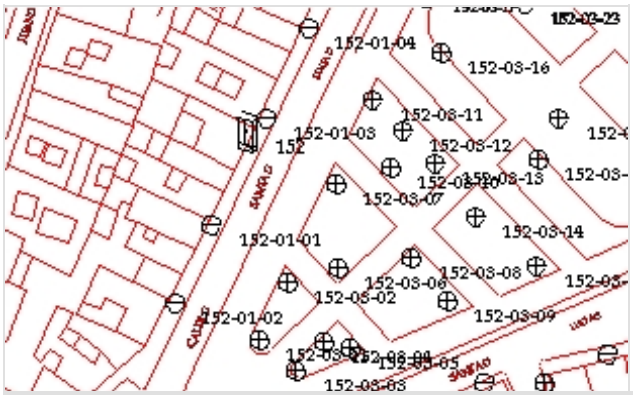



ZONA CENTRO

CM-17. C/STA. LUCIA

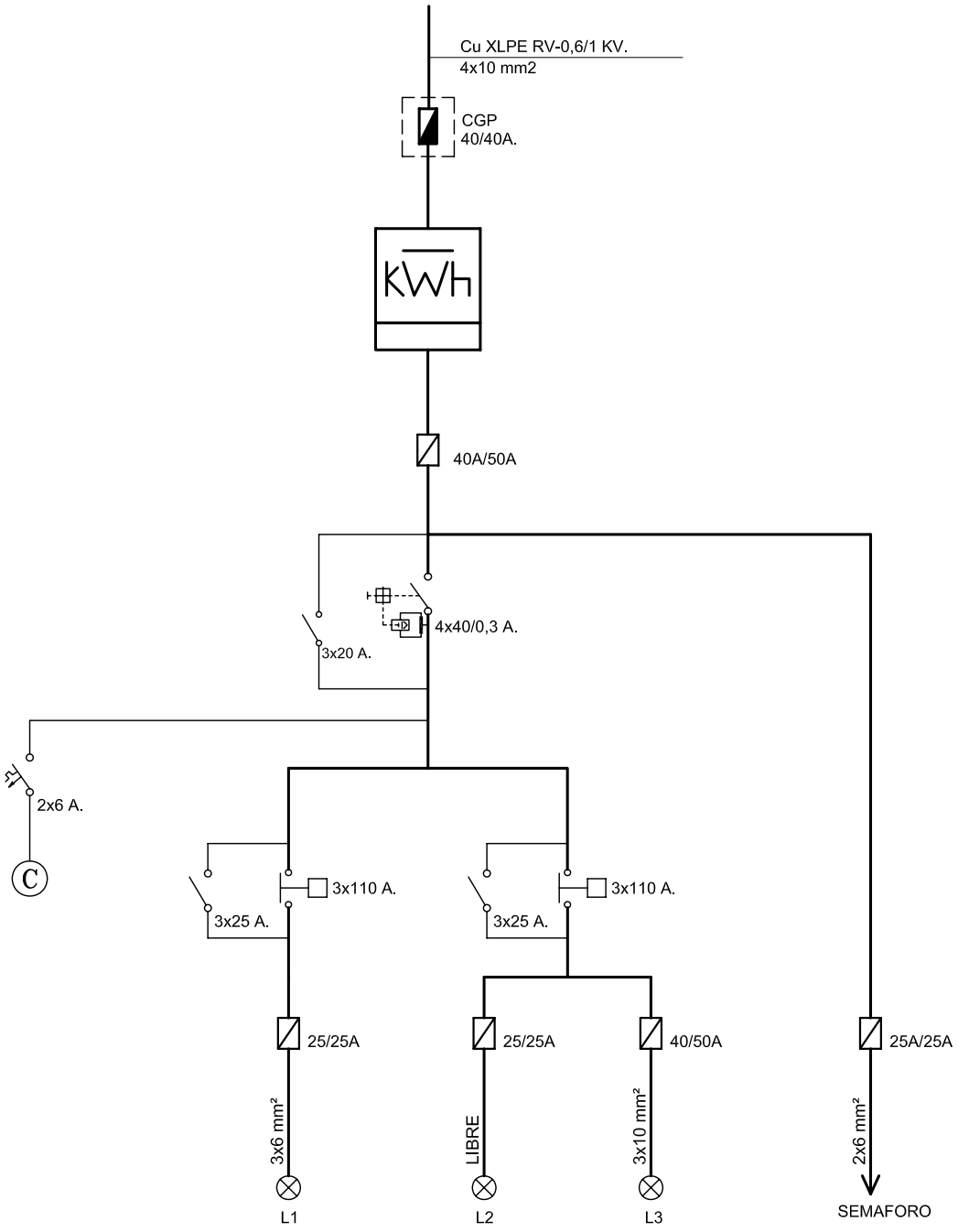

endesa

Referencia contrato: 010473521104

CONDICIONES PARTICULARES DEL CONTRATO DE SUMINISTRO DE ENERGÍA ELÉCTRICA

DATOS DEL CLIENTE (TITULAR DE LA PÓLIZA DE SUMINISTRO)

Apellidos / Razón social	AYTO DE MERIDA			Nombre	
Tipo de documento (NIF, CIF, CIF Internacional, Pasaporte)		I		Nº	P0608300J
CNAE	8411	Actividad principal			
Dirección	ESPAÑA	1	Escalera / Piso / Puerta		
Código Postal - Localidad	06800 - MERIDA		Provincia	BADAJOZ	
Teléfono primario	924380100	Teléfono secundario		Teléfono móvil	
Fax		E-mail		Idioma	ESPAÑOL

DATOS DE CONTACTO (envío de facturas y otras comunicaciones, sólo si son distintos de Datos del Cliente)

Apellidos / Razón social	AYTO DE MERIDA			Nombre	
Dirección			Escalera / Piso / Puerta		
Código Postal - Localidad	MERIDA		Provincia		
Teléfono primario	924380100	Teléfono secundario		Teléfono móvil	
Fax		E-mail		Idioma	ESPAÑOL

CONDICIONES TÉCNICO – ECONÓMICAS

DATOS DEL PUNTO DE SUMINISTRO

Tipo vía		Vía	SANTA LUCIA		Nº		Escalera		Piso	
Puerta		Letra		Aclaratorio dirección						
Localidad	MERIDA		Provincia	BADAJOZ		Código postal	06800			

Código universal del Punto de Suministro	Empresa Distribuidora	Tensión Nominal de suministro	
ES0031101611692001RV0F	ENDESA DISTRIBUCION ELECTRICA SL	230	V
Referencia Catastral	8617137QD2081N0001GA		

TARIFA APLICABLE (Régimen legal aplicable a Tarifa último Recurso)

Tarifa	20DHA	Potencia contratada (kW):	Punta		Llano	9,13	Valle	

PRODUCTO CONTRATADO CON ENDESA ENERGÍA XXI S.L. (UNIPERSONAL)

Producto	TURDH	Alquiler equipo medida	

DATOS DE PAGO (Sólo se indican cuando son diferentes a los que se especifican en Datos del Cliente)

Apellidos / Razón social				Nombre		NIF	
Entidad financiera		Sucursal		DC	Cuenta		

Las presentes Condiciones Particulares, así como las Condiciones Generales que se encuentran al dorso del presente documento, han sido leídas por el Cliente, quién estando conforme con el contenido de las mismas, las suscribe y firma. El cliente declara igualmente que los datos y la información reflejada en el presente documento son completos y veraces, disponiendo en todo caso de capacidad, representación suficiente y/o autorización expresa tanto para contratar como para hacer uso de la citada información, autorizando a Endesa Energía XXI S.L. (Unipersonal) a efectuar las comprobaciones sobre los mismos así como de la existencia de posible deuda por cualquier concepto.

En Madrid

Fecha

Firma Cliente

Endesa Energía XXI S.L. (Unipersonal)

María Teresa González
Directora de Atención al Cliente

Ejemplar para el cliente

Endesa Energía XXI S.L. (Unipersonal) Inscrita en el Regist rcantil de Madrid en el Tomo 16095, Libro 0, Folio 121, Sección 8, Hoja M-272: I.F. B82846825

CUADRO DE MANDO C153

Ficha Inventario Cuadro C153

AYUNTAMIENTO DE MERIDA

Datos Generales

Código	153	*Descripción*	CENTRO - PISOS FERROVIARIOS
Calle	Pontezuelas		

Sistema de Funcionamiento

Disp. Encendido	Fotocélula	*Protecciones*	3 (4x40) A, 300mA
Disp. Ahorro	Ninguno	*Contador*	Integral
Ahorro		*Núm. Serie Cont.*	211371
Pot. Regulador		*Protecciones de salida*	9 TERMICOS
Fabricante Regulador			

Datos eléctricos

Pot. Nominal	12400 W	*Factor de potencia*	0,92
Intensidad por fase	R53.8/S31.6/T49.8	*Tensión*	Trifásica (230 V)

Características del armario

Tipo de armario	INDEFINIDO	*Dimensiones*	1500x1000x300 mm
Instalación	Suelo	*Material*	Poliéster
Observaciones	NO TC / NO PTO LUZ		

Datos de Compañía

Nº póliza	010473520793	*Compañía eléctrica*	ENDESA-SEVILLANA
Tarifa		*Nº ET Suministradora*	
Pot. contratada	15935 W	*Cánon alquiler*	

Líneas y puntos de luz

Líneas eléctricas	2	*Puntos luz*	101
Luminarias	101	*Pot. nominal lamp.*	12400 W (Suma lámparas)

Ubicación en el plano y foto





ZONA CENTRO

CM-18.

(PISOS DE LOS FERROVIARIOS)

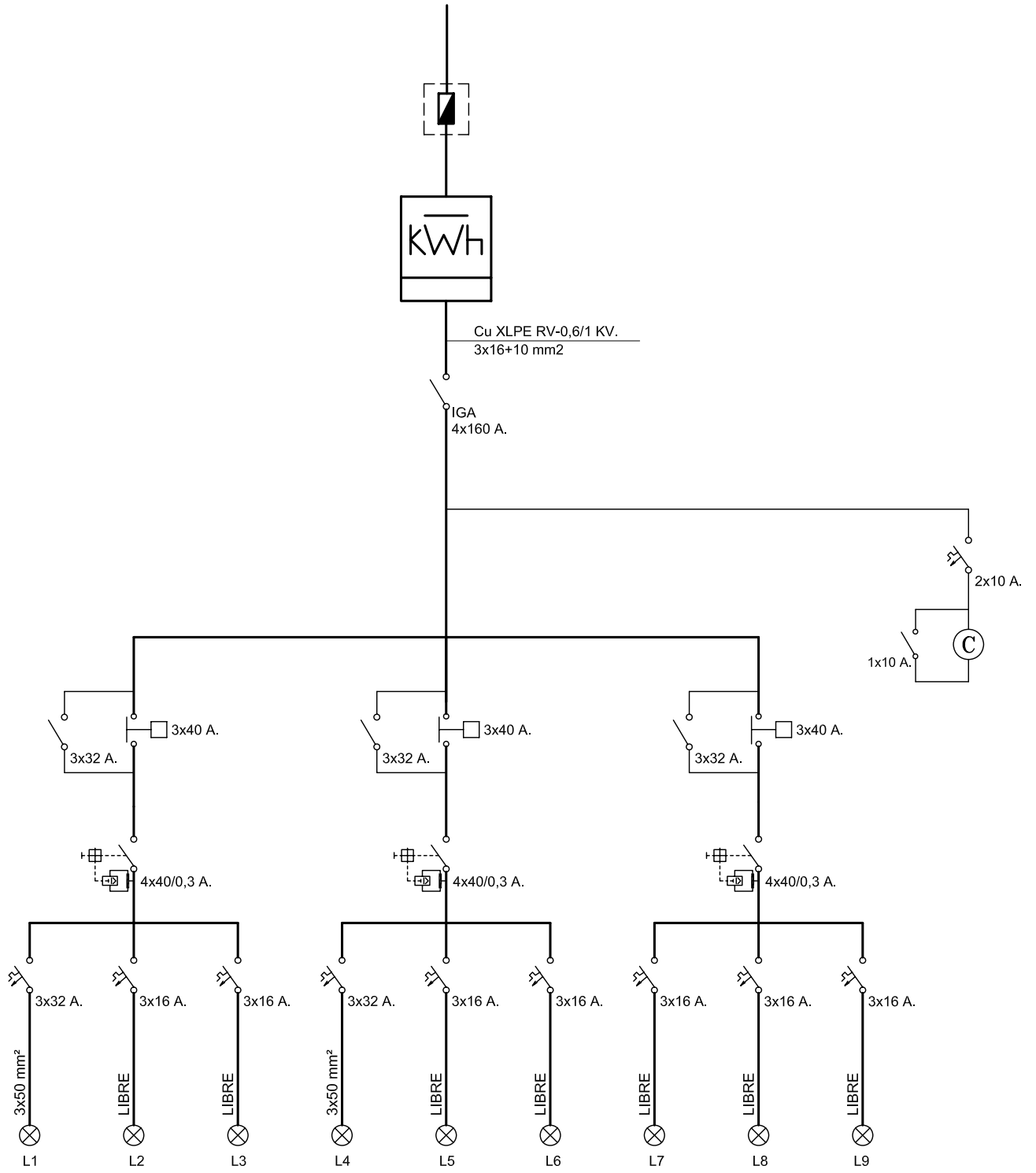

endesa

Referencia contrato: 010473520793

CONDICIONES PARTICULARES DEL CONTRATO DE SUMINISTRO DE ENERGÍA ELÉCTRICA

DATOS DEL CLIENTE (TITULAR DE LA PÓLIZA DE SUMINISTRO)

Apellidos / Razón social	AYTO DE MERIDA			Nombre	
Tipo de documento (NIF, CIF, CIF Internacional, Pasaporte)		I		Nº	P0608300J
CNAE	8411	Actividad principal			
Dirección	ESPAÑA	1	Escalera / Piso / Puerta		
Código Postal - Localidad	06800 - MERIDA		Provincia	BADAJOZ	
Teléfono primario	924380100	Teléfono secundario		Teléfono móvil	
Fax		E-mail		Idioma	ESPAÑOL

DATOS DE CONTACTO (envío de facturas y otras comunicaciones, sólo si son distintos de Datos del Cliente)

Apellidos / Razón social	AYTO DE MERIDA			Nombre	
Dirección			Escalera / Piso / Puerta		
Código Postal - Localidad	MERIDA		Provincia		
Teléfono primario	924380100	Teléfono secundario		Teléfono móvil	
Fax		E-mail		Idioma	ESPAÑOL

CONDICIONES TÉCNICO – ECONÓMICAS

DATOS DEL PUNTO DE SUMINISTRO

Tipo vía		Vía	PONTEZUELAS		Nº		Escalera		Piso	
Puerta		Letra		Aclaratorio dirección	7					
Localidad	MERIDA		Provincia	BADAJOZ		Código postal	06800			

Código universal del Punto de Suministro	Empresa Distribuidora	Tensión Nominal de suministro	
ES0031101611199001WE0F	ENDESA DISTRIBUCION ELECTRICA SL	230	V
Referencia Catastral	8617137QD2081N0001GA		

TARIFA APLICABLE (Régimen legal aplicable a Tarifa último Recurso)

Tarifa	3.0A	Potencia contratada (kW):	Punta	15,935	Llano	15,935	Valle	15,935

PRODUCTO CONTRATADO CON ENDESA ENERGÍA XXI S.L. (UNIPERSONAL)

Producto	3.0.2	Alquiler equipo medida	

DATOS DE PAGO (Sólo se indican cuando son diferentes a los que se especifican en Datos del Cliente)

Apellidos / Razón social					Nombre			NIF	
Entidad financiera		Sucursal		DC		Cuenta			

Las presentes Condiciones Particulares, así como las Condiciones Generales que se encuentran al dorso del presente documento, han sido leídas por el Cliente, quién estando conforme con el contenido de las mismas, las suscribe y firma. El cliente declara igualmente que los datos y la información reflejada en el presente documento son completos y veraces, disponiendo en todo caso de capacidad, representación suficiente y/o autorización expresa tanto para contratar como para hacer uso de la citada información, autorizando a Endesa Energía XXI S.L. (Unipersonal) a efectuar las comprobaciones sobre los mismos así como de la existencia de posible deuda por cualquier concepto.

En Madrid

Fecha

Firma Cliente

Endesa Energía XXI S.L. (Unipersonal)

María Teresa González
Directora de Atención al Cliente

Ejemplar para el cliente

Endesa Energía XXI S.L. (Unipersonal) Inscrita en el Registr canil de Madrid en el Tomo 16095, Libro 0, Folio 121, Sección 8, Hoja M-272S! F. B82846825

AYUNTAMIENTO DE MERIDA

CUADRO DE MANDO C154

Ficha Inventario Cuadro C154

AYUNTAMIENTO DE MERIDA

Datos Generales

Código	154	*Descripción*	CENTRO - ANTIGUO RESTI
Calle	Pontezuelas		

Sistema de Funcionamiento

Disp. Encendido	Astro Nova	*Protecciones*	4 (4x25)A, 300mA
Disp. Ahorro	Regulador de tensión	*Contador*	Integral
Ahorro	0 %	*Núm. Serie Cont.*	07002123975
Pot. Regulador	9 KVA	*Protecciones de salida*	12 TERMICOS 3x32A
Fabricante Regulador	INGEQUR LUMITER BASI		

Datos eléctricos

Pot. Nominal	6900 W	*Factor de potencia*	0,96
Intensidad por fase	R18/S18/T20.2	*Tensión*	Trifásica (230 V)

Características del armario

Tipo de armario	INDEFINIDO	*Dimensiones*	1000x750x300 mm
Instalación	Sobre zócalo de hormigón	*Material*	Poliéster
Observaciones	NO TC / NO PTO LUZ		

Datos de Compañía

Nº póliza	010473520624	*Compañía eléctrica*	ENDESA-SEVILLANA
Tarifa		*Nº ET Suministradora*	
Pot. contratada	9130	*Cánon alquiler*	

Líneas y puntos de luz

Líneas eléctricas	7	*Puntos luz*	39
Luminarias	46	*Pot. nominal lamp.*	6900 W (Suma lámparas)

Ubicación en el plano y foto

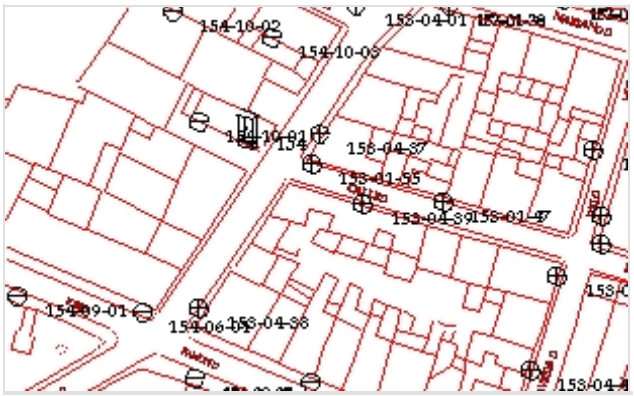



ZONA CENTRO

CM-19. C/ PONTEZUELAS
(ANTIGUA RESTI)

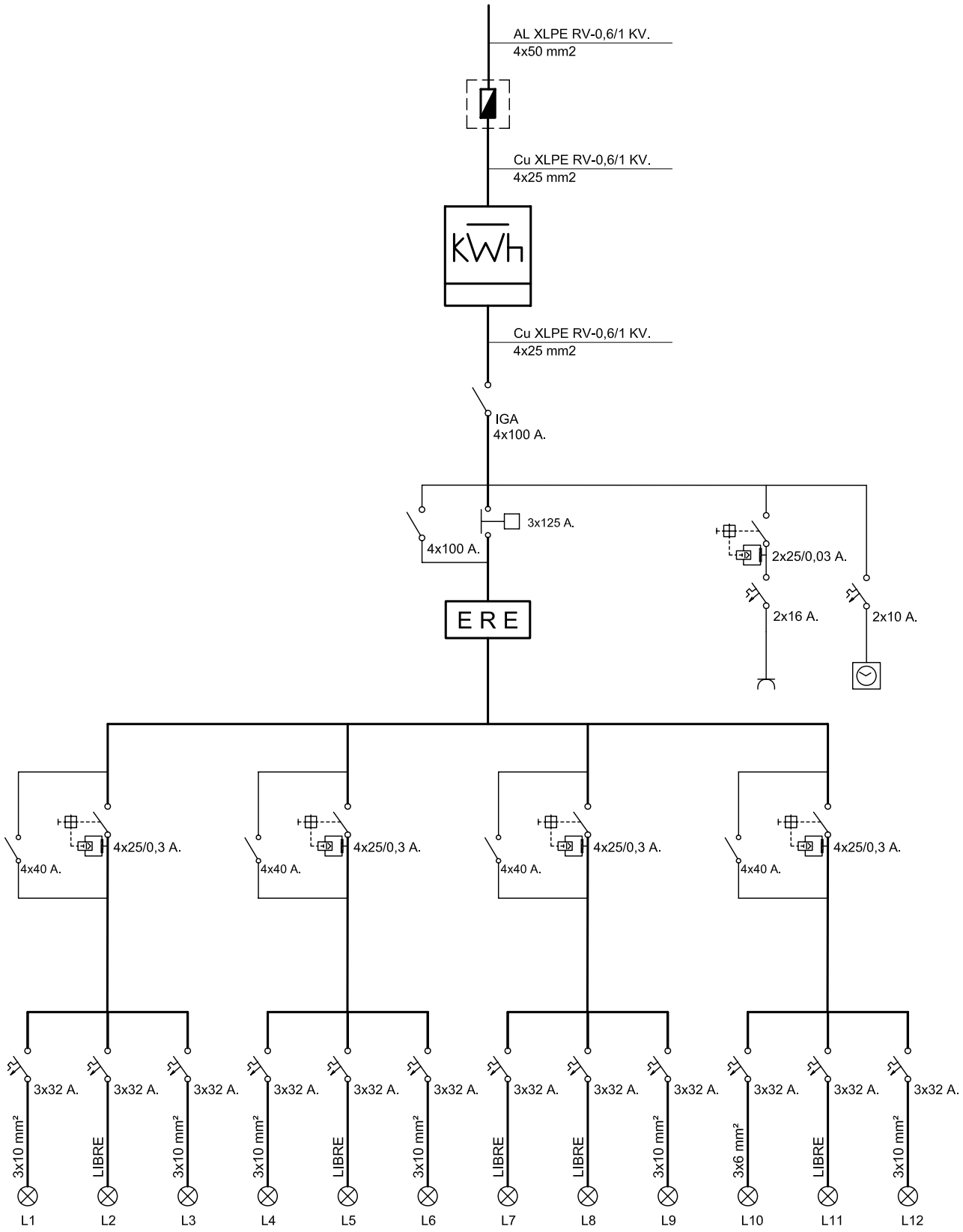

endesa

CONDICIONES PARTICULARES DEL CONTRATO DE SUMINISTRO DE ENERGÍA ELÉCTRICA

DATOS DEL CLIENTE (TITULAR DE LA PÓLIZA DE SUMINISTRO)

Apellidos / Razón social	AYTO DE MERIDA				Nombre		
Tipo de documento (NIF, CIF, CIF Internacional, Pasaporte)		I			Nº	P0608300J	
CNAE	8411	Actividad principal					
Dirección	ESPAÑA	1		Escalera / Piso / Puerta			
Código Postal - Localidad	06800 - MERIDA			Provincia		BADAJOZ	
Teléfono primario	924380100	Teléfono secundario			Teléfono móvil		
Fax		E-mail			Idioma	ESPAÑOL	

DATOS DE CONTACTO (envío de facturas y otras comunicaciones, sólo si son distintos de Datos del Cliente)

Apellidos / Razón social	AYTO DE MERIDA				Nombre		
Dirección				Escalera / Piso / Puerta			
Código Postal - Localidad	MERIDA			Provincia			
Teléfono primario	924380100	Teléfono secundario			Teléfono móvil		
Fax		E-mail			Idioma	ESPAÑOL	

CONDICIONES TÉCNICO – ECONÓMICAS

DATOS DEL PUNTO DE SUMINISTRO

Tipo vía		Vía	JOSE RAMON MELIDA		Nº		Escalera		Piso	
Puerta		Letra		Aclaratorio dirección						
Localidad	MERIDA		Provincia	BADAJOZ		Código postal	06800			

Código universal del Punto de Suministro	Empresa Distribuidora	Tensión Nominal de suministro	
ES0031101610237001JC0F	ENDESA DISTRIBUCION ELECTRICA SL	230	V
Referencia Catastral	0064017PJ8296S0001SF		

TARIFA APLICABLE (Régimen legal aplicable a Tarifa último Recurso)

Tarifa	20DHA	Potencia contratada (kW):	Punta		Llano	9,13	Valle	

PRODUCTO CONTRATADO CON ENDESA ENERGÍA XXI S.L. (UNIPERSONAL)

Producto	TURDH	Alquiler equipo medida	

DATOS DE PAGO (Sólo se indican cuando son diferentes a los que se especifican en Datos del Cliente)

Apellidos / Razón social			Nombre		NIF		
Entidad financiera		Sucursal		DC		Cuenta	

Las presentes Condiciones Particulares, así como las Condiciones Generales que se encuentran al dorso del presente documento, han sido leídas por el Cliente, quién estando conforme con el contenido de las mismas, las suscribe y firma. El cliente declara igualmente que los datos y la información reflejada en el presente documento son completos y veraces, disponiendo en todo caso de capacidad, representación suficiente y/o autorización expresa tanto para contratar como para hacer uso de la citada información, autorizando a Endesa Energía XXI S.L. (Unipersonal) a efectuar las comprobaciones sobre los mismos así como de la existencia de posible deuda por cualquier concepto.

En Madrid

Fecha | Firma Cliente | Endesa Energía XXI S.L. (Unipersonal)

María Teresa González
Directora de Atención al Cliente

Ejemplar para el cliente

Endesa Energía XXI S.L. (Unipersonal) Inscrita en el Registr cantil de Madrid en el Tomo 16095, Libro 0, Folio 121, Sección 8, Hoja M-272S(F. 882846825

CUADRO DE MANDO C155

Ficha Inventario Cuadro C155

AYUNTAMIENTO DE MERIDA

Datos Generales

Código	155	*Descripción*	CENTRO
Calle	Plaza de España		

Sistema de Funcionamiento

Disp. Encendido	Astro Nova	*Protecciones*	6(2x25)+(4X25)+(4x40
Disp. Ahorro	Ninguno	*Contador*	Integral
Ahorro		*Núm. Serie Cont.*	07002123979
Pot. Regulador		*Protecciones de salida*	10 TERMICOS
Fabricante Regulador			

Datos eléctricos

Pot. Nominal	8380 W	*Factor de potencia*	0,86
Intensidad por fase	R29.2/S29.8/T28.6	*Tensión*	Trifásica (230 V)

Características del armario

Tipo de armario	INDEFINIDO	*Dimensiones*	840x600x300 mm
Instalación	Adosado a pared	*Material*	chapa
Observaciones	NO TC / NO PTO LUZ		

Datos de Compañía

Nº póliza	010473520468	*Compañía eléctrica*	ENDESA-SEVILLANA
Tarifa		*Nº ET Suministradora*	
Pot. contratada	22840 W	*Cánon alquiler*	

Líneas y puntos de luz

Líneas eléctricas	10	*Puntos luz*	43
Luminarias	53	*Pot. nominal lamp.*	8380 W (Suma lámparas)

Ubicación en el plano y foto

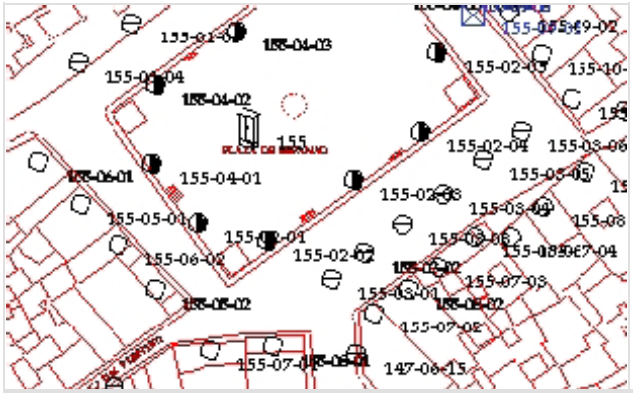



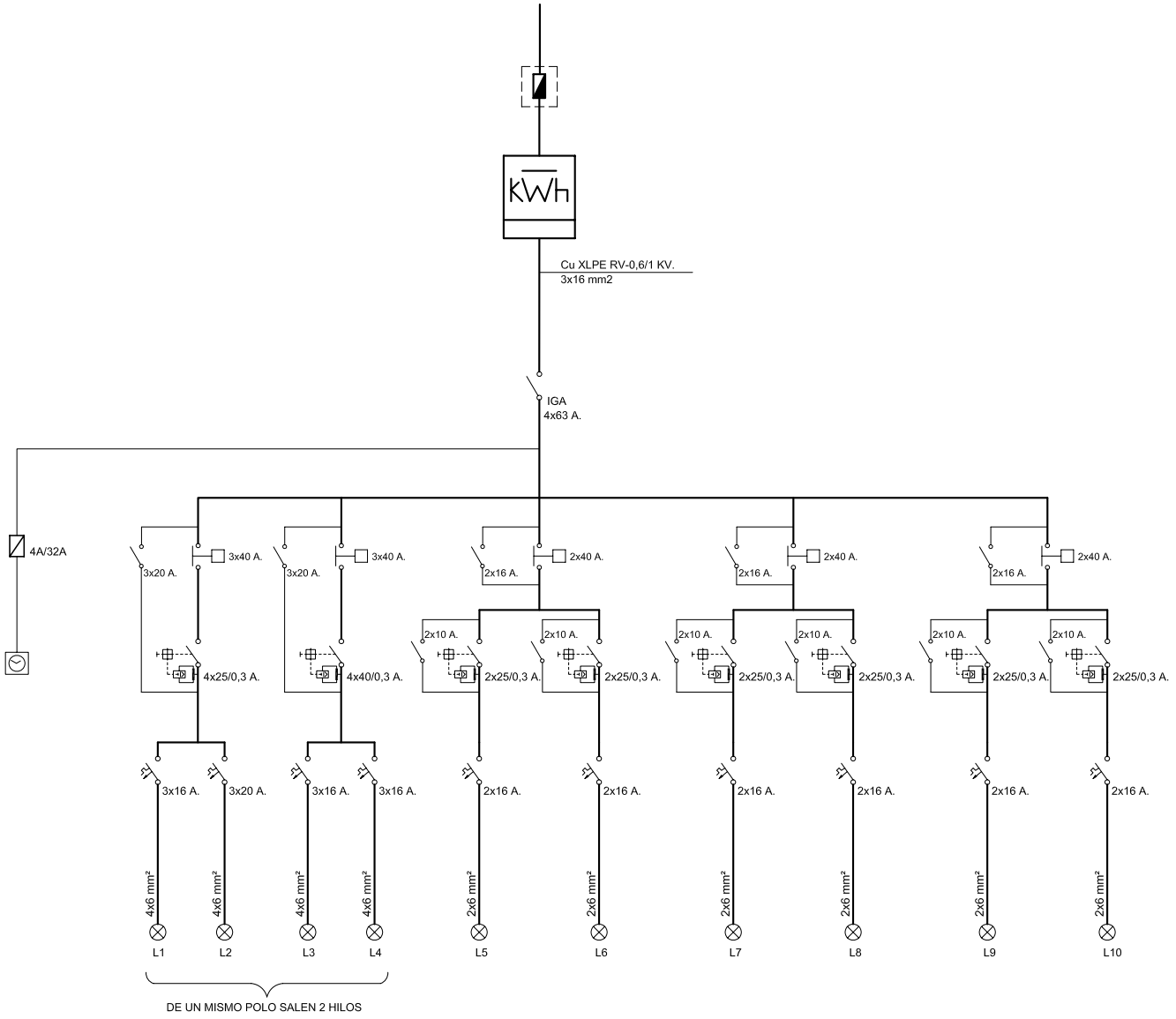
kWh
Cu XLPE RV-0,6/1 KV.
3x16 mm2
IGA
4x63 A.
4A/32A
3x20 A.
3x40 A.
4x25/0,3 A.
3x20 A.
3x40 A.
4x40/0,3 A.
2x16 A.
2x40 A.
2x10 A.
2x25/0,3 A.
2x10 A.
2x25/0,3 A.
2x16 A.
2x40 A.
2x10 A.
2x25/0,3 A.
2x10 A.
2x25/0,3 A.
2x16 A.
2x40 A.
2x10 A.
2x25/0,3 A.
2x10 A.
2x25/0,3 A.
3x16 A.
3x20 A.
3x16 A.
3x16 A.
2x16 A.
2x16 A.
2x16 A.
2x16 A.
2x16 A.
2x16 A.
4x6 mm²
4x6 mm²
4x6 mm²
4x6 mm²
2x6 mm²
2x6 mm²
2x6 mm²
2x6 mm²
2x6 mm²
2x6 mm²
L1
L2
L3
L4
L5
L6
L7
L8
L9
L10
DE UN MISMO POLO SALEN 2 HILOS

endesa

Referencia contrato: 010473520468

CONDICIONES PARTICULARES DEL CONTRATO DE SUMINISTRO DE ENERGÍA ELÉCTRICA

DATOS DEL CLIENTE (TITULAR DE LA PÓLIZA DE SUMINISTRO)

Apellidos / Razón social	AYTO DE MERIDA			Nombre	
Tipo de documento (NIF, CIF, CIF Internacional, Pasaporte)		I		Nº	P0608300J
CNAE	8411	Actividad principal			
Dirección	ESPAÑA	1	Escalera / Piso / Puerta		
Código Postal - Localidad	06800 - MERIDA		Provincia	BADAJOZ	
Teléfono primario	924380100	Teléfono secundario		Teléfono móvil	
Fax		E-mail		Idioma	ESPAÑOL

DATOS DE CONTACTO (envío de facturas y otras comunicaciones, sólo si son distintos de Datos del Cliente)

Apellidos / Razón social	AYTO DE MERIDA			Nombre	
Dirección			Escalera / Piso / Puerta		
Código Postal - Localidad	MERIDA		Provincia		
Teléfono primario	924380100	Teléfono secundario		Teléfono móvil	
Fax		E-mail		Idioma	ESPAÑOL

CONDICIONES TÉCNICO – ECONÓMICAS

DATOS DEL PUNTO DE SUMINISTRO

Tipo vía	PZ	Vía	ESPAÑA		Nº		Escalera		Piso	
Puerta		Letra		Aclaratorio dirección					
Localidad	MERIDA		Provincia	BADAJOZ		Código postal	06800		

Código universal del Punto de Suministro	Empresa Distribuidora	Tensión Nominal de suministro	
ES0031101609777006RW0F	ENDESA DISTRIBUCION ELECTRICA SL	230	V
Referencia Catastral	8617137QD2081N0001GA		

TARIFA APLICABLE (Régimen legal aplicable a Tarifa último Recurso)

Tarifa	3.0A	Potencia contratada (kW):	Punta	22,84	Llano	22,84	Valle	22,84

PRODUCTO CONTRATADO CON ENDESA ENERGÍA XXI S.L. (UNIPERSONAL)

Producto	3.0.2	Alquiler equipo medida	

DATOS DE PAGO (Sólo se indican cuando son diferentes a los que se especifican en Datos del Cliente)

Apellidos / Razón social					Nombre			NIF	
Entidad financiera		Sucursal		DC		Cuenta			

Las presentes Condiciones Particulares, así como las Condiciones Generales que se encuentran al dorso del presente documento, han sido leídas por el Cliente quién estando conforme con el contenido de las mismas, las suscribe y firma. El cliente declara igualmente que los datos y la información reflejada en el present documento son completos y veraces, disponiendo en todo caso de capacidad, representación suficiente y/o autorización expresa tanto para contratar como par hacer uso de la citada información, autorizando a Endesa Energía XXI S.L. (Unipersonal) a efectuar las comprobaciones sobre los mismos así como de la existenci de posible deuda por cualquier concepto.

En Madrid

Fecha

Firma Cliente

Endesa Energía XXI S.L. (Unipersonal)

María Teresa González
Directora de Atención al Cliente

Ejemplar para el cliente

Endesa Energía XXI S.L. (Unipersonal) Inscrita en el Mercantil de Madrid en el Tomo 16095, Libro 0, Folio 121, Sección 8, Hoja M C.I.F. B82846825

CUADRO DE MANDO C156

Ficha Inventario Cuadro C156

AYUNTAMIENTO DE MERIDA

Datos Generales

Código	156	*Descripción*	CENTRO
Calle	Calderon de la Barca		

Sistema de Funcionamiento

Disp. Encendido	Astro Nova City	*Protecciones*	1(4x63)+2(4x40), 300
Disp. Ahorro	Ninguno	*Contador*	Integral
Ahorro		*Núm. Serie Cont.*	2111429
Pot. Regulador		*Protecciones de salida*	9 TERMICOS 3x25A
Fabricante Regulador			

Datos eléctricos

Pot. Nominal	18750 W	*Factor de potencia*	0,83
Intensidad por fase	R65.8/S54.8/T59.4	*Tensión*	Trifásica (230 V)

Características del armario

Tipo de armario	INDEFINIDO	*Dimensiones*	750x500x300 mm
Instalación	Sobre zócalo fab ladrillo	*Material*	Poliéster
Observaciones	SI TC / NO PTO LUZ		

Datos de Compañía

Nº póliza	010473520789	*Compañía eléctrica*	ENDESA-SEVILLANA
Tarifa		*Nº ET Suministradora*	
Pot. contratada	30450 W	*Cánon alquiler*	

Líneas y puntos de luz

Líneas eléctricas	6	*Puntos luz*	114
Luminarias	114	*Pot. nominal lamp.*	18750 W (Suma lámparas)

Ubicación en el plano y foto

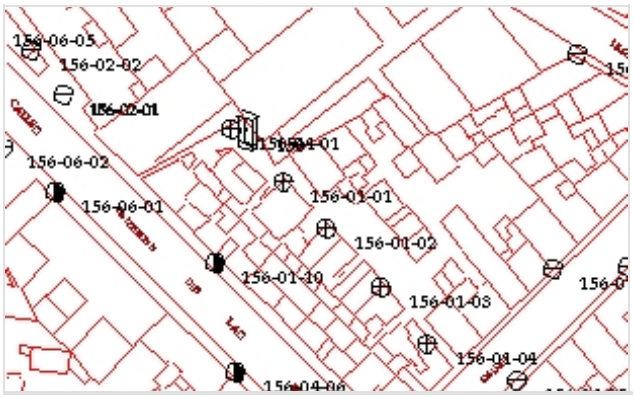



ZONA CENTRO

CM-21. C/ CALDERON DE LA BARCA
(CALLEJON)

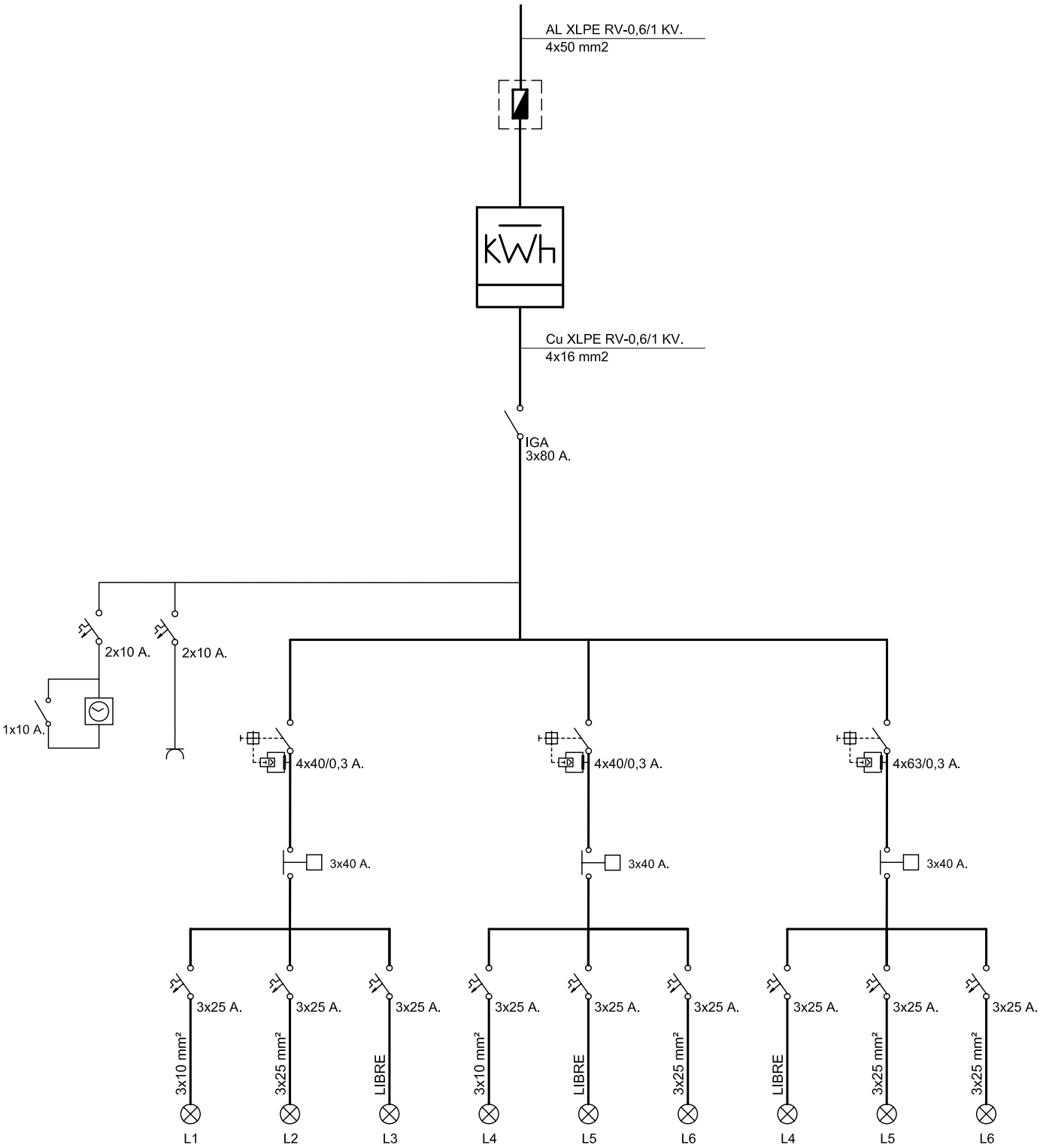

endesa

Referencia contrato: 010473520789

CONDICIONES PARTICULARES DEL CONTRATO DE SUMINISTRO DE ENERGÍA ELÉCTRICA

DATOS DEL CLIENTE (TITULAR DE LA PÓLIZA DE SUMINISTRO)

Apellidos / Razón social	AYTO DE MERIDA				Nombre		
Tipo de documento (NIF, CIF, CIF Internacional, Pasaporte)		I			Nº	P0608300J	
CNAE	8411	Actividad principal					
Dirección	ESPAÑA	1		Escalera / Piso / Puerta			
Código Postal - Localidad	06800 - MERIDA			Provincia	BADAJOZ		
Teléfono primario	924380100	Teléfono secundario			Teléfono móvil		
Fax		E-mail			Idioma	ESPAÑOL	

DATOS DE CONTACTO (envío de facturas y otras comunicaciones, sólo si son distintos de Datos del Cliente)

Apellidos / Razón social	AYTO DE MERIDA		Nombre		
Dirección			Escalera / Piso / Puerta		
Código Postal - Localidad	MERIDA		Provincia		
Teléfono primario	924380100	Teléfono secundario		Teléfono móvil	
Fax		E-mail		Idioma	ESPAÑOL

CONDICIONES TÉCNICO – ECONÓMICAS

DATOS DEL PUNTO DE SUMINISTRO

Tipo vía	TR	Vía	CALDERON LA BARCA		Nº		Escalera		Piso	
Puerta		Letra		Aclaratorio dirección	7					
Localidad	MERIDA		Provincia	BADAJOZ		Código postal	06800			

Código universal del Punto de Suministro	Empresa Distribuidora	Tensión Nominal de suministro	
ES0031101609132001VD0F	ENDESA DISTRIBUCION ELECTRICA SL	230	V
Referencia Catastral	0507201QD3100N0001DW		

TARIFA APLICABLE (Régimen legal aplicable a Tarifa último Recurso)

Tarifa	3.0A	Potencia contratada (kW):	Punta	30,45	Llano	30,45	Valle	30,45

PRODUCTO CONTRATADO CON ENDESA ENERGÍA XXI S.L. (UNIPERSONAL)

Producto	3.0.2	Alquiler equipo medida	

DATOS DE PAGO (Sólo se indican cuando son diferentes a los que se especifican en Datos del Cliente)

Apellidos / Razón social					Nombre			NIF	
Entidad financiera		Sucursal		DC		Cuenta			

Las presentes Condiciones Particulares, así como las Condiciones Generales que se encuentran al dorso del presente documento, han sido leídas por el Cliente, quién estando conforme con el contenido de las mismas, las suscribe y firma. El cliente declara igualmente que los datos y la información reflejada en el presente documento son completos y veraces, disponiendo en todo caso de capacidad, representación suficiente y/o autorización expresa tanto para contratar como para hacer uso de la citada información, autorizando a Endesa Energía XXI S.L. (Unipersonal) a efectuar las comprobaciones sobre los mismos así como de la existencia de posible deuda por cualquier concepto.

En Madrid

Fecha

Firma Cliente

Endesa Energía XXI S.L. (Unipersonal)

María Teresa González
Directora de Atención al Cliente

Ejemplar para el cliente

Endesa Energía XXI S.L. (Unipersonal) Inscrita en el Regis rcantil de Madrid en el Tomo 16095, Libro 0, Folio 121, Sección 8, Hoja M-272 I.F. B82846825

AYUNTAMIENTO DE MERIDA

CUADRO DE MANDO C157

Ficha Inventario Cuadro C157

AYUNTAMIENTO DE MERIDA

Datos Generales

Código	157	*Descripción*	CENTRO
Calle	Avda. de Extremadura		

Sistema de Funcionamiento

Disp. Encendido	Urbilux	*Protecciones*	6 VIGI C60 4x16
Disp. Ahorro	Regulador de tensión	*Contador*	Integral
Ahorro	15 %	*Núm. Serie Cont.*	2104732
Pot. Regulador	45 KVA	*Protecciones de salida*	
Fabricante Regulador	ARESTAT		

Datos eléctricos

Pot. Nominal	5190 W	*Factor de potencia*	0,9
Intensidad por fase	R11.2/S5.6/T10.6	*Tensión*	Trifásica + neutro (400/230V)

Características del armario

Tipo de armario	INDEFINIDO	*Dimensiones*	1600x1300x300 mm
Instalación	Sobre zócalo de hormigón	*Material*	Acero galvanizado
Observaciones	SI TC / SI PTO LUZ		

Datos de Compañía

Nº póliza	010473520394	*Compañía eléctrica*	ENDESA-SEVILLANA
Tarifa		*Nº ET Suministradora*	
Pot. contratada	5196 W	*Cánon alquiler*	

Líneas y puntos de luz

Líneas eléctricas	3	*Puntos luz*	23
Luminarias	35	*Pot. nominal lamp.*	5190 W (Suma lámparas)

Ubicación en el plano y foto





ZONA CENTRO

CM-22. AVDA. DE EXTREMADURA

(BAR CORDOBA)

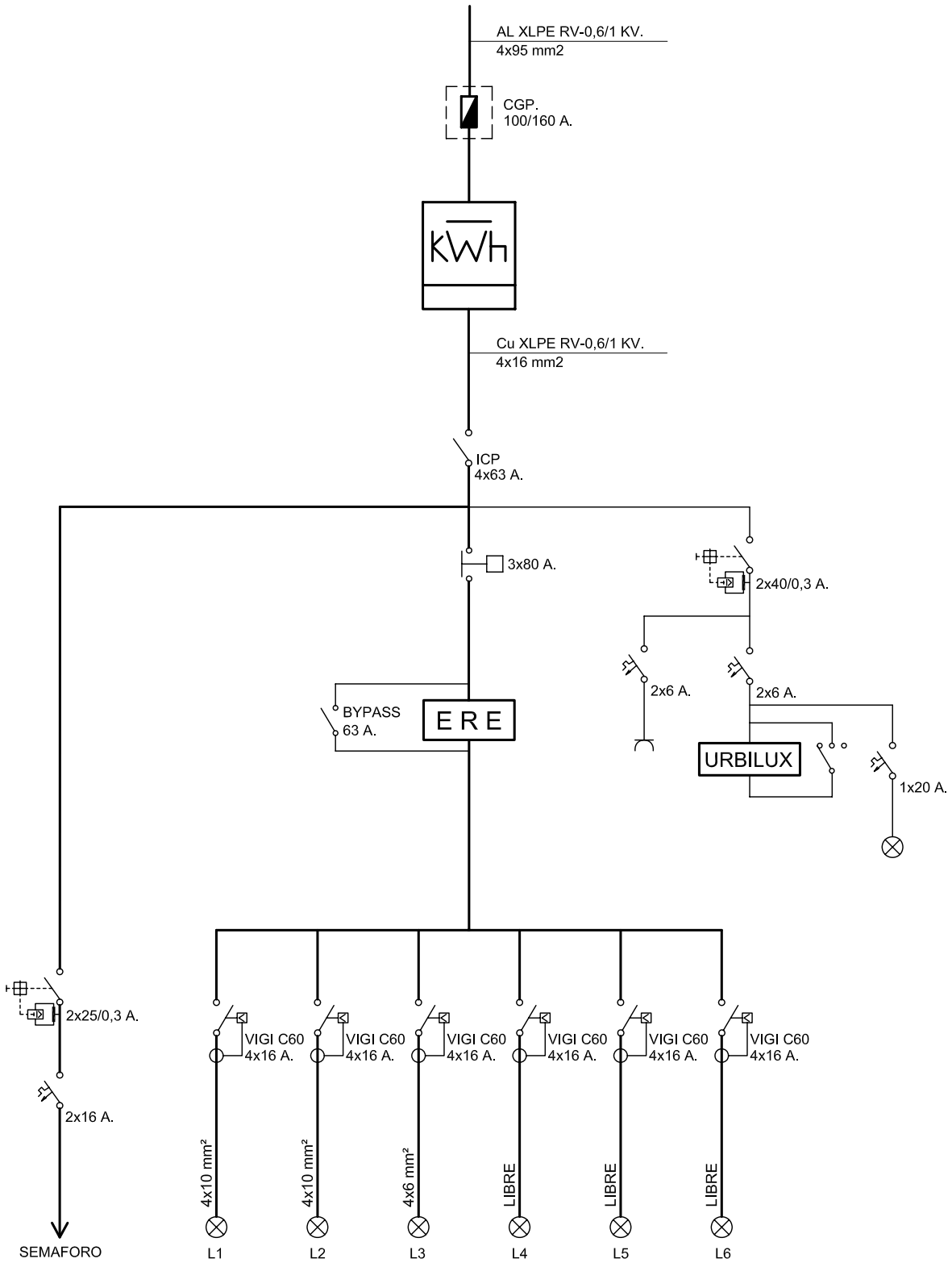

endesa

Referencia contrato: 010473520394

CONDICIONES PARTICULARES DEL CONTRATO DE SUMINISTRO DE ENERGÍA ELÉCTRICA

DATOS DEL CLIENTE (TITULAR DE LA PÓLIZA DE SUMINISTRO)

Apellidos / Razón social	AYTO DE MERIDA				Nombre		
Tipo de documento (NIF, CIF, CIF Internacional, Pasaporte)				I		Nº	P0608300J
CNAE	8411	Actividad principal					
Dirección	ESPAÑA	1			Escalera / Piso / Puerta		
Código Postal - Localidad	06800 - MERIDA				Provincia	BADAJOZ	
Teléfono primario	924380100	Teléfono secundario			Teléfono móvil		
Fax		E-mail			Idioma	ESPAÑOL	

DATOS DE CONTACTO (envío de facturas y otras comunicaciones, sólo si son distintos de Datos del Cliente)

Apellidos / Razón social	AYTO DE MERIDA		Nombre		
Dirección			Escalera / Piso / Puerta		
Código Postal - Localidad	MERIDA		Provincia		
Teléfono primario	924380100	Teléfono secundario		Teléfono móvil	
Fax		E-mail		Idioma	ESPAÑOL

CONDICIONES TÉCNICO – ECONÓMICAS

DATOS DEL PUNTO DE SUMINISTRO

Tipo vía		Vía	MARQUESA DE PINARES		Nº		Escalera		Piso	
Puerta		Letra		Aclaratorio dirección	VIAS ACC AU					
Localidad	MERIDA		Provincia	BADAJOZ		Código postal	06800			

Código universal del Punto de Suministro	Empresa Distribuidora	Tensión Nominal de suministro	
ES0031101610594001XZ0F	ENDESA DISTRIBUCION ELECTRICA SL	400	V
Referencia Catastral	6617152QD2061N0001RA		

TARIFA APLICABLE (Régimen legal aplicable a Tarifa último Recurso)

Tarifa	20DHA	Potencia contratada (kW):	Punta		Llano	5,196	Valle		

PRODUCTO CONTRATADO CON ENDESA ENERGÍA XXI S.L. (UNIPERSONAL)

Producto	TURDH	Alquiler equipo medida	

DATOS DE PAGO (Sólo se indican cuando son diferentes a los que se especifican en Datos del Cliente)

Apellidos / Razón social					Nombre			NIF	
Entidad financiera		Sucursal		DC		Cuenta			

Las presentes Condiciones Particulares, así como las Condiciones Generales que se encuentran al dorso del presente documento, han sido leídas por el Cliente, quién estando conforme con el contenido de las mismas, las suscribe y firma. El cliente declara igualmente que los datos y la información reflejada en el presente documento son completos y veraces, disponiendo en todo caso de capacidad, representación suficiente y/o autorización expresa tanto para contratar como para hacer uso de la citada información, autorizando a Endesa Energía XXI S.L. (Unipersonal) a efectuar las comprobaciones sobre los mismos así como de la existencia de posible deuda por cualquier concepto.

En Madrid

Fecha

Firma Cliente

Endesa Energía XXI S.L. (Unipersonal)

María Teresa González
Directora de Atención al Cliente

Ejemplar para el cliente

Endesa Energía XXI S.L. (Unipersonal) Inscrita en el Registro Mercantil de Madrid en el Tomo 18095, Libro 0, Folio 121, Sección 8, Hoja M-272853 C.I.F. B53946825

AYUNTAMIENTO DE MERIDA

CUADRO DE MANDO C158

Ficha Inventario Cuadro C158

AYUNTAMIENTO DE MERIDA

Datos Generales

Código	158	*Descripción*	ZONA CENTRO
Calle	Marquesa de Pinares		

Sistema de Funcionamiento

Disp. Encendido	Urbilux	*Protecciones*	6 VIGI C60 4x16
Disp. Ahorro	Regulador de tensión	*Contador*	Integral
Ahorro		*Núm. Serie Cont.*	973677
Pot. Regulador	30 KVA	*Protecciones de salida*	TERMICOS
Fabricante Regulador	ARESTAT		

Datos eléctricos

Pot. Nominal	8650 W	*Factor de potencia*	
Intensidad por fase	R28,8/S26,4/T14,6	*Tensión*	Trifásica (230 V)

Características del armario

Tipo de armario	ARELSA 01	*Dimensiones*	1320x1700x400 mm
Instalación	Sobre zócalo	*Material*	Acero galvanizado
Observaciones	SI TC / SI PTO LUZ		

Datos de Compañía

Nº póliza	010473520401	*Compañía eléctrica*	ENDESA-SEVILLANA
Tarifa		*Nº ET Suministradora*	
Pot. contratada	15935 W	*Cánon alquiler*	

Líneas y puntos de luz

Líneas eléctricas	5	*Puntos luz*	41
Luminarias	41	*Pot. nominal lamp.*	8650 W (Suma lámparas)

Ubicación en el plano y foto





ZONA CENTRO

CM-23. C/MARQUESA DE PINARES

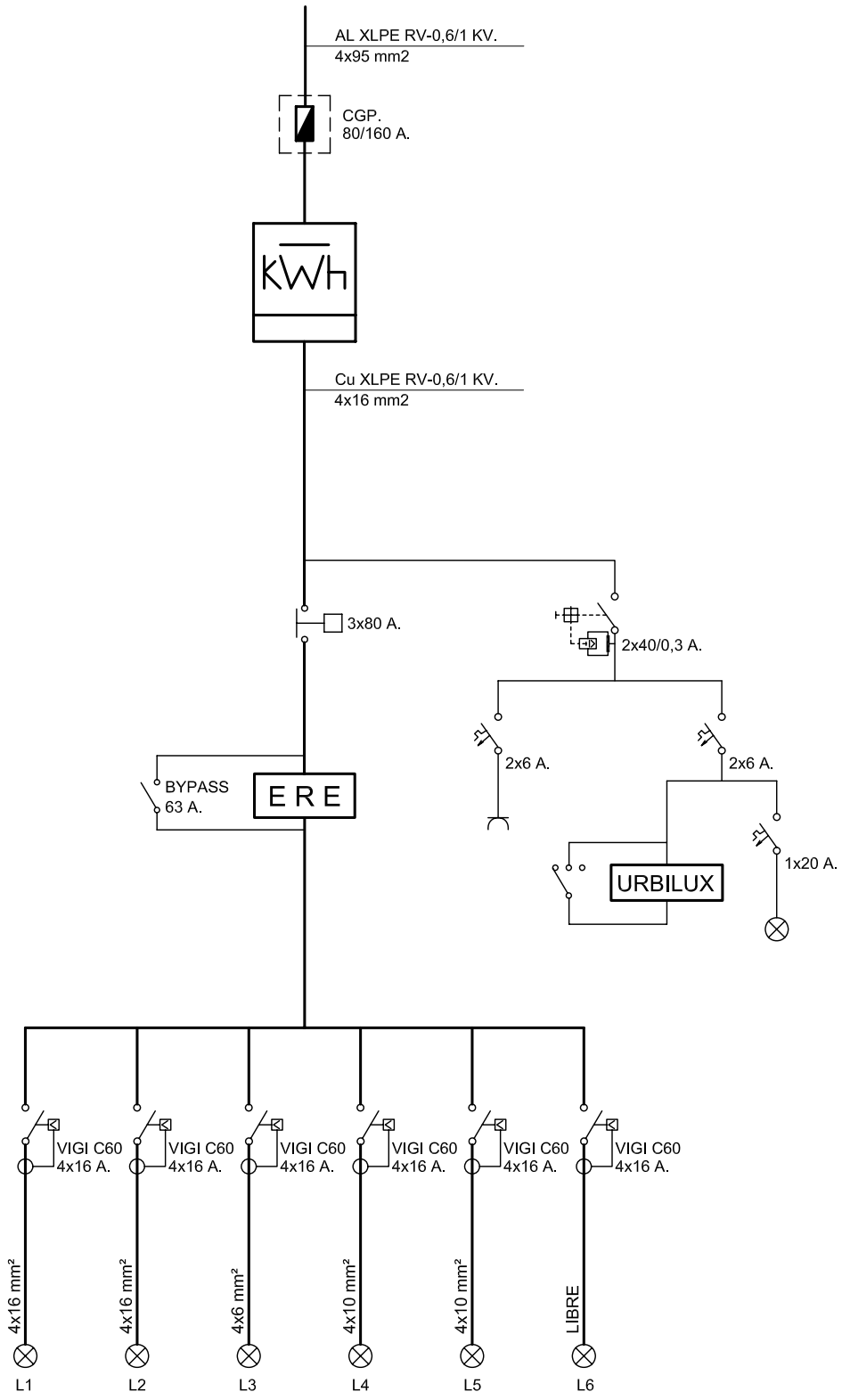

Referencia contrato: 010473520401

CONDICIONES PARTICULARES DEL CONTRATO DE SUMINISTRO DE ENERGÍA ELÉCTRICA

DATOS DEL CLIENTE (TITULAR DE LA PÓLIZA DE SUMINISTRO)

Apellidos / Razón social	AYTO DE MERIDA			Nombre	
Tipo de documento (NIF, CIF, CIF Internacional, Pasaporte)		I		Nº	P0608300J
CNAE	8411	Actividad principal			
Dirección	ESPAÑA 1		Escalera / Piso / Puerta		
Código Postal - Localidad	06800 - MERIDA		Provincia	BADAJOZ	
Teléfono primario	924380100	Teléfono secundario		Teléfono móvil	
Fax		E-mail		Idioma	ESPAÑOL

DATOS DE CONTACTO (envío de facturas y otras comunicaciones, sólo si son distintos de Datos del Cliente)

Apellidos / Razón social	AYTO DE MERIDA			Nombre	
Dirección			Escalera / Piso / Puerta		
Código Postal - Localidad	MERIDA		Provincia		
Teléfono primario	924380100	Teléfono secundario		Teléfono móvil	
Fax		E-mail		Idioma	ESPAÑOL

CONDICIONES TÉCNICO – ECONÓMICAS

DATOS DEL PUNTO DE SUMINISTRO

Tipo vía		Vía	MARQUESA DE PINARES	Nº		Escalera		Piso	
Puerta		Letra		Aclaratorio dirección	VIAS ACC CA				
Localidad	MERIDA		Provincia	BADAJOZ		Código postal	06800		

Código universal del Punto de Suministro	Empresa Distribuidora	Tensión Nominal de suministro	
ES0031101610595001PW0F	ENDESA DISTRIBUCION ELECTRICA SL	230	V
Referencia Catastral	8617152QD2081N0001RA		

TARIFA APLICABLE (Régimen legal aplicable a Tarifa último Recurso)

Tarifa	3.0A	Potencia contratada (kW):	Punta	15,935	Llano	15,935	Valle	15,935

PRODUCTO CONTRATADO CON ENDESA ENERGÍA XXI S.L. (UNIPERSONAL)

Producto	3.0.2	Alquiler equipo medida	

DATOS DE PAGO (Sólo se indican cuando son diferentes a los que se especifican en Datos del Cliente)

Apellidos / Razón social				Nombre		NIF	
Entidad financiera		Sucursal		DC		Cuenta	

Las presentes Condiciones Particulares, así como las Condiciones Generales que se encuentran al dorso del presente documento, han sido leídas por el Client quién estando conforme con el contenido de las mismas, las suscribe y firma. El cliente declara igualmente que los datos y la información reflejada en el presen documento son completos y veraces, disponiendo en todo caso de capacidad, representación suficiente y/o autorización expresa tanto para contratar como pa hacer uso de la citada información, autorizando a Endesa Energía XXI S.L. (Unipersonal) a efectuar las comprobaciones sobre los mismos así como de la existenc de posible deuda por cualquier concepto.

En Madrid

Fecha

Firma Cliente

Endesa Energía XXI S.L. (Unipersonal)

María Teresa González
Directora de Atención al Cliente

Ejemplar para el cliente

Endesa Energía XXI S.L. (Unipersonal) Inscrita en el Registro Mercantil de Madrid en el Tomo 16095, Libro 0, Folio 121, Sección 8, Hoja M-272593 C.I.F. B82846825

AYUNTAMIENTO DE MERIDA

CUADRO DE MANDO C159

Ficha Inventario Cuadro C159

AYUNTAMIENTO DE MERIDA

Datos Generales

Código	159	*Descripción*	ZONA CENTRO
Calle	Conservatorio		

Sistema de Funcionamiento

Disp. Encendido	Astro Nova	*Protecciones*	Diferenciales 300mA
Disp. Ahorro	Regulador de tensión	*Contador*	Integral
Ahorro	13 %	*Núm. Serie Cont.*	2105778
Pot. Regulador	16 KVA	*Protecciones de salida*	TERMICOS+FUSIBLES
Fabricante Regulador	INGEQUR LUMITER		

Datos eléctricos

Pot. Nominal	15850 W	*Factor de potencia*	0,9
Intensidad por fase	R53,6 /S52,2 /T52,2	*Tensión*	Trifásica (230 V)

Características del armario

Tipo de armario	INDEFINIDO	*Dimensiones*	1070x800x300 mm
Instalación	Adosado a CT	*Material*	Acero galvanizado
Observaciones	SI TC / NO PTO LUZ.		

Datos de Compañía

Nº póliza	010473520508	*Compañía eléctrica*	ENDESA-SEVILLANA
Tarifa		*Nº ET Suministradora*	
Pot. contratada	9130	*Cánon alquiler*	

Líneas y puntos de luz

Líneas eléctricas	10	*Puntos luz*	91
Luminarias	122	*Pot. nominal lamp.*	15850 W (Suma lámparas)

Ubicación en el plano y foto





ZONA CENTRO

CM-24. CONSERVATORIO
(PARKING)

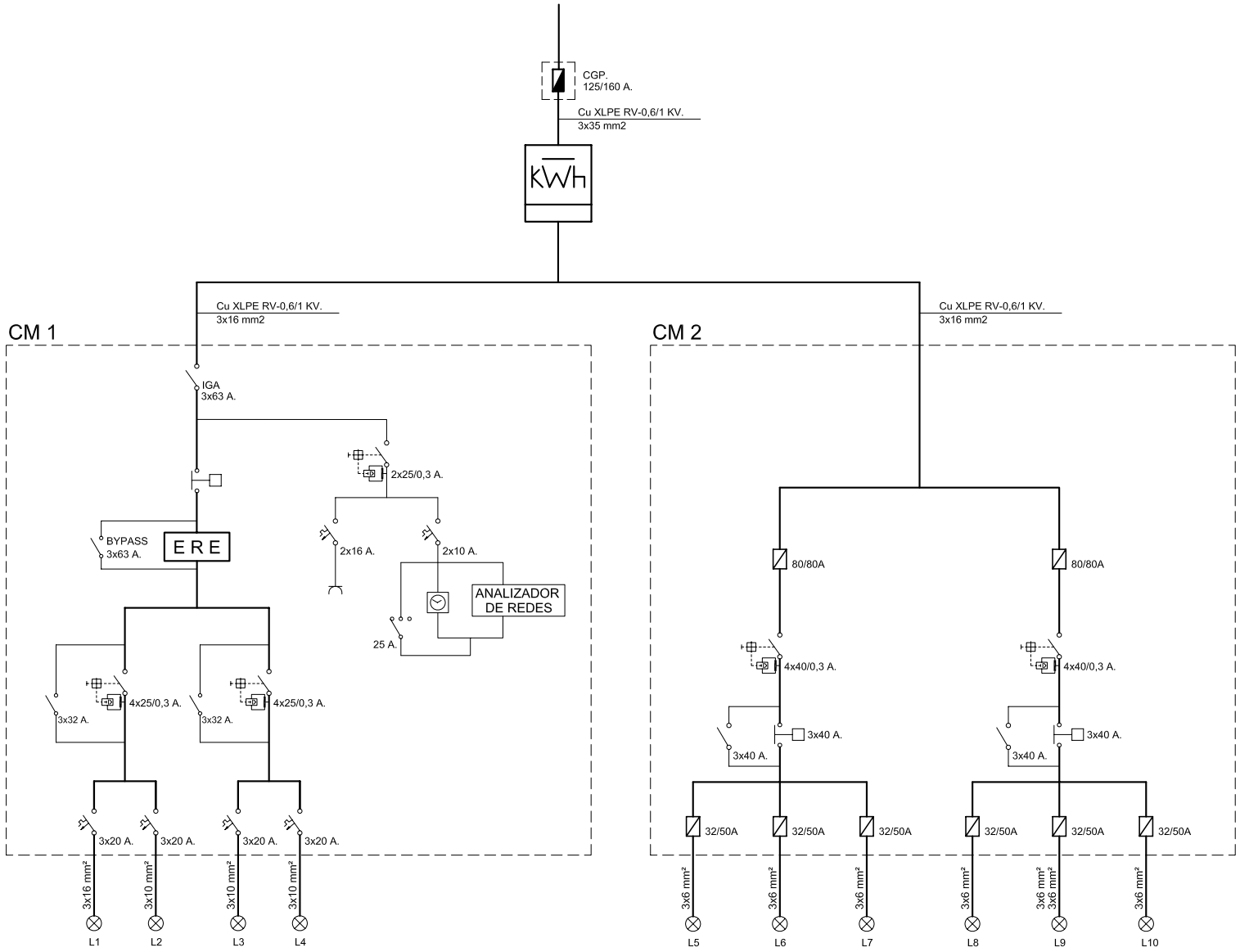

endesa

Referencia contrato: 010473520508

CONDICIONES PARTICULARES DEL CONTRATO DE SUMINISTRO DE ENERGÍA ELÉCTRICA

DATOS DEL CLIENTE (TITULAR DE LA PÓLIZA DE SUMINISTRO)

Apellidos / Razón social	AYTO DE MERIDA			Nombre	
Tipo de documento (NIF, CIF, CIF Internacional, Pasaporte)		I		Nº	P0608300J
CNAE	8411	Actividad principal			
Dirección	ESPAÑA	1	Escalera / Piso / Puerta		
Código Postal - Localidad	06800 - MERIDA		Provincia	BADAJOZ	
Teléfono primario	924380100	Teléfono secundario		Teléfono móvil	
Fax		E-mail		Idioma	ESPAÑOL

DATOS DE CONTACTO (envío de facturas y otras comunicaciones, sólo si son distintos de Datos del Cliente)

Apellidos / Razón social	AYTO DE MERIDA			Nombre	
Dirección			Escalera / Piso / Puerta		
Código Postal - Localidad	MERIDA		Provincia		
Teléfono primario	924380100	Teléfono secundario		Teléfono móvil	
Fax		E-mail		Idioma	ESPAÑOL

CONDICIONES TÉCNICO – ECONÓMICAS

DATOS DEL PUNTO DE SUMINISTRO

Tipo vía		Vía	ALMENDRALEJO		Nº		Escalera		Piso	
Puerta		Letra		Aclaratorio dirección	AYUNTAMIENTO					
Localidad	MERIDA		Provincia	BADAJOZ		Código postal	06800			

Código universal del Punto de Suministro	Empresa Distribuidora	Tensión Nominal de suministro	
ES0031101608723001JH0F	ENDESA DISTRIBUCION ELECTRICA SL	230	V
Referencia Catastral	0114127QD3101S0001AR		

TARIFA APLICABLE (Régimen legal aplicable a Tarifa último Recurso)

Tarifa	20DHA	Potencia contratada (kW):	Punta		Llano	9,13	Valle	

PRODUCTO CONTRATADO CON ENDESA ENERGÍA XXI S.L. (UNIPERSONAL)

Producto	TURDH	Alquiler equipo medida	

DATOS DE PAGO (Sólo se indican cuando son diferentes a los que se especifican en Datos del Cliente)

Apellidos / Razón social				Nombre		NIF	
Entidad financiera		Sucursal		DC		Cuenta	

Las presentes Condiciones Particulares, así como las Condiciones Generales que se encuentran al dorso del presente documento, han sido leídas por el Cliente, quién estando conforme con el contenido de las mismas, las suscribe y firma. El cliente declara igualmente que los datos y la información reflejada en el presente documento son completos y veraces, disponiendo en todo caso de capacidad, representación suficiente y/o autorización expresa tanto para contratar como para hacer uso de la citada información, autorizando a Endesa Energía XXI S.L. (Unipersonal) a efectuar las comprobaciones sobre los mismos así como de la existencia de posible deuda por cualquier concepto.

En Madrid

Fecha

Firma Cliente

Endesa Energía XXI S.L. (Unipersonal)

María Teresa González
Directora de Atención al Cliente

Ejemplar para el cliente

Endesa Energía XXI S.L. (Unipersonal) Inscrita en el Registro Mercantil de Madrid en el Tomo 16095, Libro 0, Folio 121, Sección 8, Hoja M-272593 C.I.F. B82846825

CUADRO DE MANDO C160

Ficha Inventario Cuadro C160

AYUNTAMIENTO DE MERIDA

Datos Generales

Código	160	*Descripción*	ZONA CENTRO
Calle	Plaza del Turismo		

Sistema de Funcionamiento

Disp. Encendido	Astro Nova	*Protecciones*	Diferenciales 300mA
Disp. Ahorro		*Contador*	Integral
Ahorro		*Núm. Serie Cont.*	073313882
Pot. Regulador		*Protecciones de salida*	TERMICOS
Fabricante Regulador			

Datos eléctricos

Pot. Nominal	1100 W	*Factor de potencia*	0,87
Intensidad por fase	R0 /S7,6 /T4,8	*Tensión*	Trifásica + neutro (400/230V)

Características del armario

Tipo de armario	INDEFINIDO	*Dimensiones*	460x730x300 mm
Instalación	Interior de nicho fabrica	*Material*	Poliéster
Observaciones	SI TC / NO PTO LUZ.		

Datos de Compañía

Nº póliza	010473615864	*Compañía eléctrica*	ENDESA-SEVILLANA
Tarifa		*Nº ET Suministradora*	
Pot. contratada	2300 W	*Cánon alquiler*	

Líneas y puntos de luz

Líneas eléctricas	2	*Puntos luz*	11
Luminarias	11	*Pot. nominal lamp.*	1100 W (Suma lámparas)

Ubicación en plano y foto





ZONA CENTRO

CM-25. PLAZA DEL TURISMO
(PARADOR)

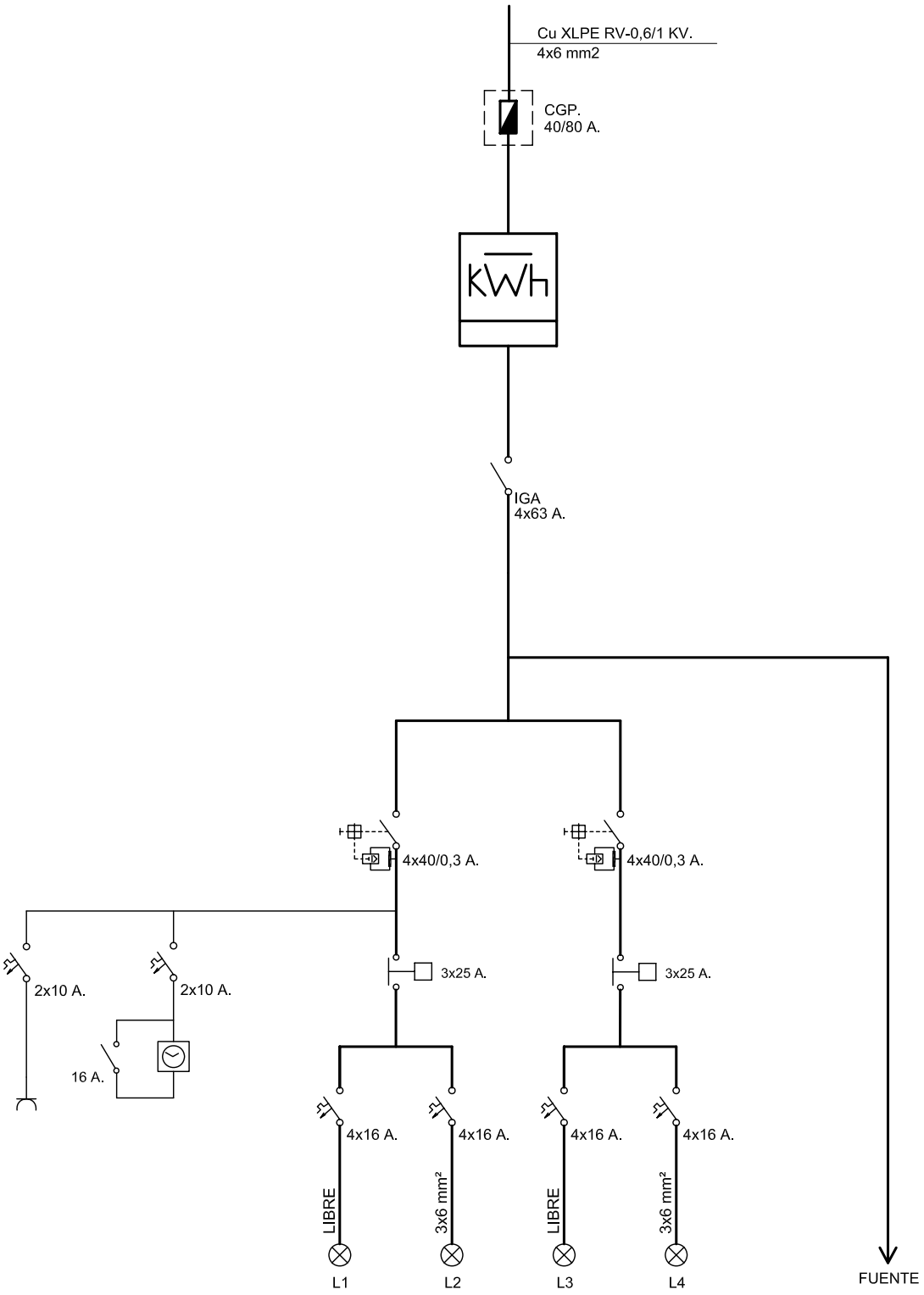

endesa

Referencia contrato: 010473615864

CONDICIONES PARTICULARES DEL CONTRATO DE SUMINISTRO DE ENERGÍA ELÉCTRICA

DATOS DEL CLIENTE (TITULAR DE LA PÓLIZA DE SUMINISTRO)

Apellidos / Razón social	AYTO DE MERIDA			Nombre	
Tipo de documento (NIF, CIF, CIF Internacional, Pasaporte)		I		Nº	P0608300J
CNAE	8411	Actividad principal			
Dirección	ESPAÑA	1	Escalera / Piso / Puerta		
Código Postal - Localidad	06800 - MERIDA		Provincia	BADAJOZ	
Teléfono primario	924380100	Teléfono secundario		Teléfono móvil	
Fax		E-mail		Idioma	ESPAÑOL

DATOS DE CONTACTO (envío de facturas y otras comunicaciones, sólo si son distintos de Datos del Cliente)

Apellidos / Razón social	AYTO DE MERIDA			Nombre	
Dirección			Escalera / Piso / Puerta		
Código Postal - Localidad	MERIDA		Provincia		
Teléfono primario	924380100	Teléfono secundario		Teléfono móvil	
Fax		E-mail		Idioma	ESPAÑOL

CONDICIONES TÉCNICO – ECONÓMICAS

DATOS DEL PUNTO DE SUMINISTRO

Tipo vía	PZ	Vía	CONSTITUCION		Nº		Escalera		Piso	
Puerta		Letra		Aclaratorio dirección	S/N					
Localidad	MERIDA		Provincia	BADAJOZ		Código postal	06800			

Código universal del Punto de Suministro	Empresa Distribuidora	Tensión Nominal de suministro	
ES0031101609599003NL0F	ENDESA DISTRIBUCION ELECTRICA SL	400	V
Referencia Catastral	8617125QD2081N0001EA		

TARIFA APLICABLE (Régimen legal aplicable a Tarifa último Recurso)

Tarifa	20DHA	Potencia contratada (kW):	Punta		Llano	2,3	Valle	

PRODUCTO CONTRATADO CON ENDESA ENERGÍA XXI S.L. (UNIPERSONAL)

Producto	TURDH	Alquiler equipo medida	

DATOS DE PAGO (Sólo se indican cuando son diferentes a los que se especifican en Datos del Cliente)

Apellidos / Razón social				Nombre		NIF		
Entidad financiera		Sucursal		DC		Cuenta		

Las presentes Condiciones Particulares, así como las Condiciones Generales que se encuentran al dorso del presente documento, han sido leídas por el Cliente, quién estando conforme con el contenido de las mismas, las suscribe y firma. El cliente declara igualmente que los datos y la información reflejada en el presente documento son completos y veraces, disponiendo en todo caso de capacidad, representación suficiente y/o autorización expresa tanto para contratar como para hacer uso de la citada información, autorizando a Endesa Energía XXI S.L. (Unipersonal) a efectuar las comprobaciones sobre los mismos así como de la existencia de posible deuda por cualquier concepto.

En Madrid

Fecha | Firma Cliente | Endesa Energía XXI S.L. (Unipersonal)



María Teresa González
Directora de Atención al Cliente

Ejemplar para el cliente

Endesa Energía XXI S.L. (Unipersonal) Inscrita en el Regis rcantil de Madrid en el Tomo 16095, Libro 0, Folio 121, Sección 8, Hoja M-272 I.F. B82846825

CUADRO DE MANDO C161

Ficha Inventario Cuadro C161

AYUNTAMIENTO DE MERIDA

Datos Generales

Código	161	*Descripción*	ZONA CENTRO
Calle	Sancho Perez		

Sistema de Funcionamiento

Disp. Encendido	Astro Nova	*Protecciones*	Diferenciales 300mA
Disp. Ahorro		*Contador*	Integral
Ahorro		*Núm. Serie Cont.*	2141651
Pot. Regulador		*Protecciones de salida*	FUSIBLES
Fabricante Regulador			

Datos eléctricos

Pot. Nominal	2900 W	*Factor de potencia*	0,91
Intensidad por fase	R9,2 /S11,4 /T12,8	*Tensión*	Trifásica (230 V)

Características del armario

Tipo de armario	INDEFINIDO	*Dimensiones*	1000x800x300 mm
Instalación	Empotrado en pared	*Material*	Acero galvanizado
Observaciones	NO TC / NO PTO LUZ		

Datos de Compañía

Nº póliza	010473520487	*Compañía eléctrica*	ENDESA-SEVILLANA
Tarifa		*Nº ET Suministradora*	
Pot. contratada	7967 W	*Cánon alquiler*	

Líneas y puntos de luz

Líneas eléctricas	4	*Puntos luz*	22
Luminarias	22	*Pot. nominal lamp.*	2900 W (Suma lámparas)

Ubicación en el plano y foto

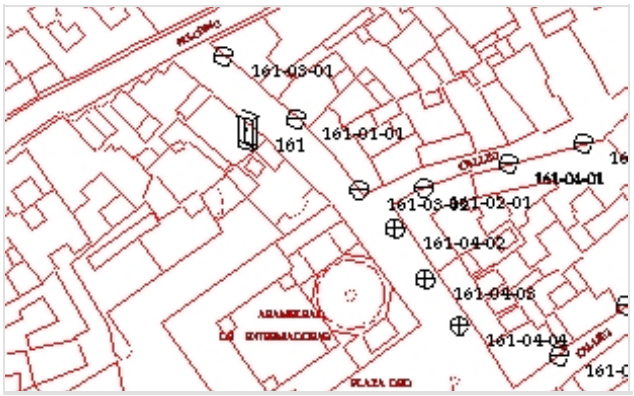



ZONA CENTRO

CM-26 C/SANCHO PEREZ

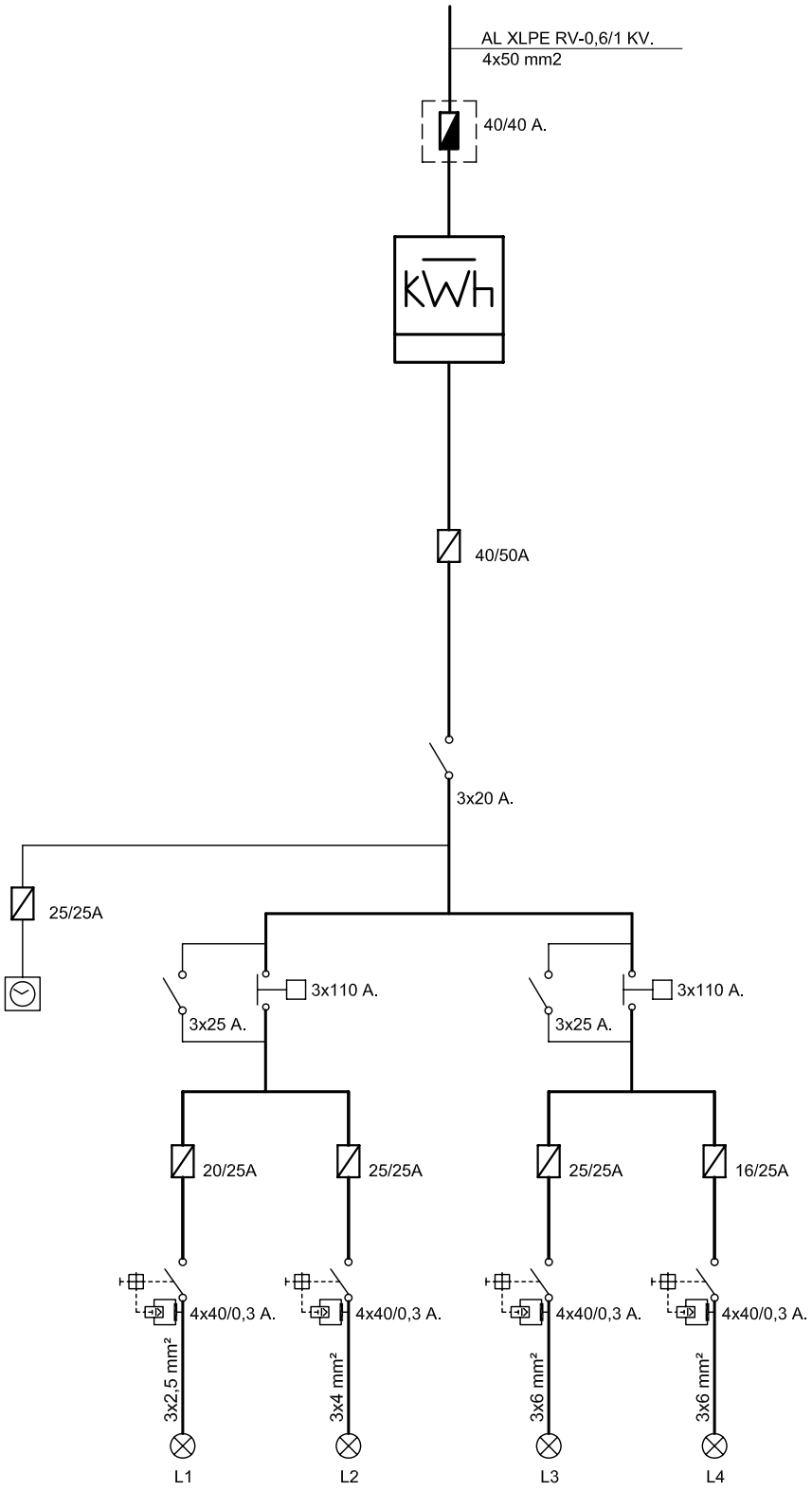

endesa

Referencia contrato: 010473520487

CONDICIONES PARTICULARES DEL CONTRATO DE SUMINISTRO DE ENERGÍA ELÉCTRICA

DATOS DEL CLIENTE (TITULAR DE LA PÓLIZA DE SUMINISTRO)

Apellidos / Razón social	AYTO DE MERIDA			Nombre	
Tipo de documento (NIF, CIF, CIF Internacional, Pasaporte)		I		Nº	P0608300J
CNAE	8411	Actividad principal			
Dirección	ESPAÑA	1	Escalera / Piso / Puerta		
Código Postal - Localidad	06800 - MERIDA		Provincia	BADAJOZ	
Teléfono primario	924380100	Teléfono secundario		Teléfono móvil	
Fax		E-mail		Idioma	ESPAÑOL

DATOS DE CONTACTO (envío de facturas y otras comunicaciones, sólo si son distintos de Datos del Cliente)

Apellidos / Razón social	AYTO DE MERIDA			Nombre	
Dirección			Escalera / Piso / Puerta		
Código Postal - Localidad	MERIDA		Provincia		
Teléfono primario	924380100	Teléfono secundario		Teléfono móvil	
Fax		E-mail		Idioma	ESPAÑOL

CONDICIONES TÉCNICO – ECONÓMICAS

DATOS DEL PUNTO DE SUMINISTRO

Tipo vía		Vía	SANCHO PEREZ		Nº		Escalera		Piso	
Puerta		Letra		Aclaratorio dirección	SANCHO PEREZ					
Localidad	MERIDA		Provincia	BADAJOZ		Código postal	06800			

Código universal del Punto de Suministro	Empresa Distribuidora	Tensión Nominal de suministro	
ES0031101611601001RM0F	ENDESA DISTRIBUCION ELECTRICA SL	230	V
Referencia Catastral	8617137QD2081N0001GA		

TARIFA APLICABLE (Régimen legal aplicable a Tarifa último Recurso)

Tarifa	20DHA	Potencia contratada (kW):	Punta		Llano	7,967	Valle	

PRODUCTO CONTRATADO CON ENDESA ENERGÍA XXI S.L. (UNIPERSONAL)

Producto	TURDH	Alquiler equipo medida	

DATOS DE PAGO (Sólo se indican cuando son diferentes a los que se especifican en Datos del Cliente)

Apellidos / Razón social				Nombre			NIF	
Entidad financiera		Sucursal		DC		Cuenta		

Las presentes Condiciones Particulares, así como las Condiciones Generales que se encuentran al dorso del presente documento, han sido leídas por el Cliente quién estando conforme con el contenido de las mismas, las suscribe y firma. El cliente declara igualmente que los datos y la información reflejada en el present documento son completos y veraces, disponiendo en todo caso de capacidad, representación suficiente y/o autorización expresa tanto para contratar como par hacer uso de la citada información, autorizando a Endesa Energía XXI S.L. (Unipersonal) a efectuar las comprobaciones sobre los mismos así como de la existenci de posible deuda por cualquier concepto.

En Madrid

Fecha

Firma Cliente

Endesa Energía XXI S.L. (Unipersonal)

María Teresa González
Directora de Atención al Cliente

Ejemplar para el cliente

Endesa Energía XXI S.L. (Unipersonal) Inscrita en el Re ercantil de Madrid en el Tomo 16095, Libro 0, Folio 121, Sección 8, Hoja M-2 .I.F. B82846825

CUADRO DE MANDO C162

Ficha Inventario Cuadro C162

AYUNTAMIENTO DE MERIDA

Datos Generales

Código	162	*Descripción*	ZONA CENTRO
Calle	Rincon de los Poetas		

Sistema de Funcionamiento

Disp. Encendido	Astro Nova City	*Protecciones*	Diferenciales 300mA
Disp. Ahorro		*Contador*	Integral
Ahorro		*Núm. Serie Cont.*	08000044863
Pot. Regulador		*Protecciones de salida*	TERMICOS
Fabricante Regulador			

Datos eléctricos

Pot. Nominal	6710 W	*Factor de potencia*	0,93
Intensidad por fase	R16,6 /S23,8 /T25,8	*Tensión*	Trifásica (230 V)

Características del armario

Tipo de armario	INDEFINIDO	*Dimensiones*	730x730x300 mm
Instalación	Empotrado en nicho fab	*Material*	Poliéster
Observaciones	SI TC / NO PTO LUZ		

Datos de Compañía

Nº póliza	010473520474	*Compañía eléctrica*	ENDESA-SEVILLANA
Tarifa		*Nº ET Suministradora*	
Pot. contratada	15935 W	*Cánon alquiler*	

Líneas y puntos de luz

Líneas eléctricas	6	*Puntos luz*	51
Luminarias	51	*Pot. nominal lamp.*	6710 W (Suma lámparas)

Ubicación en el plano y foto

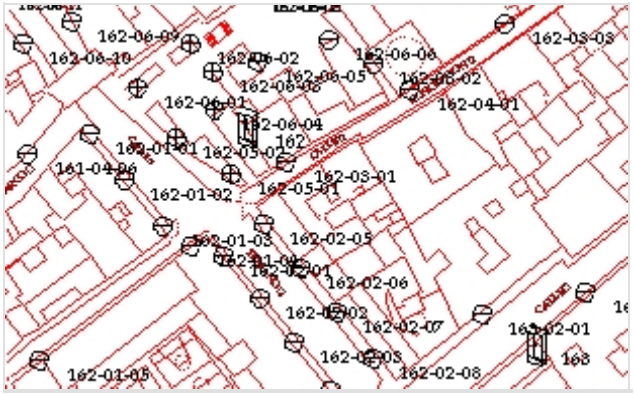



ZONA CENTRO

CM-27 RINCON DE LOS POETAS

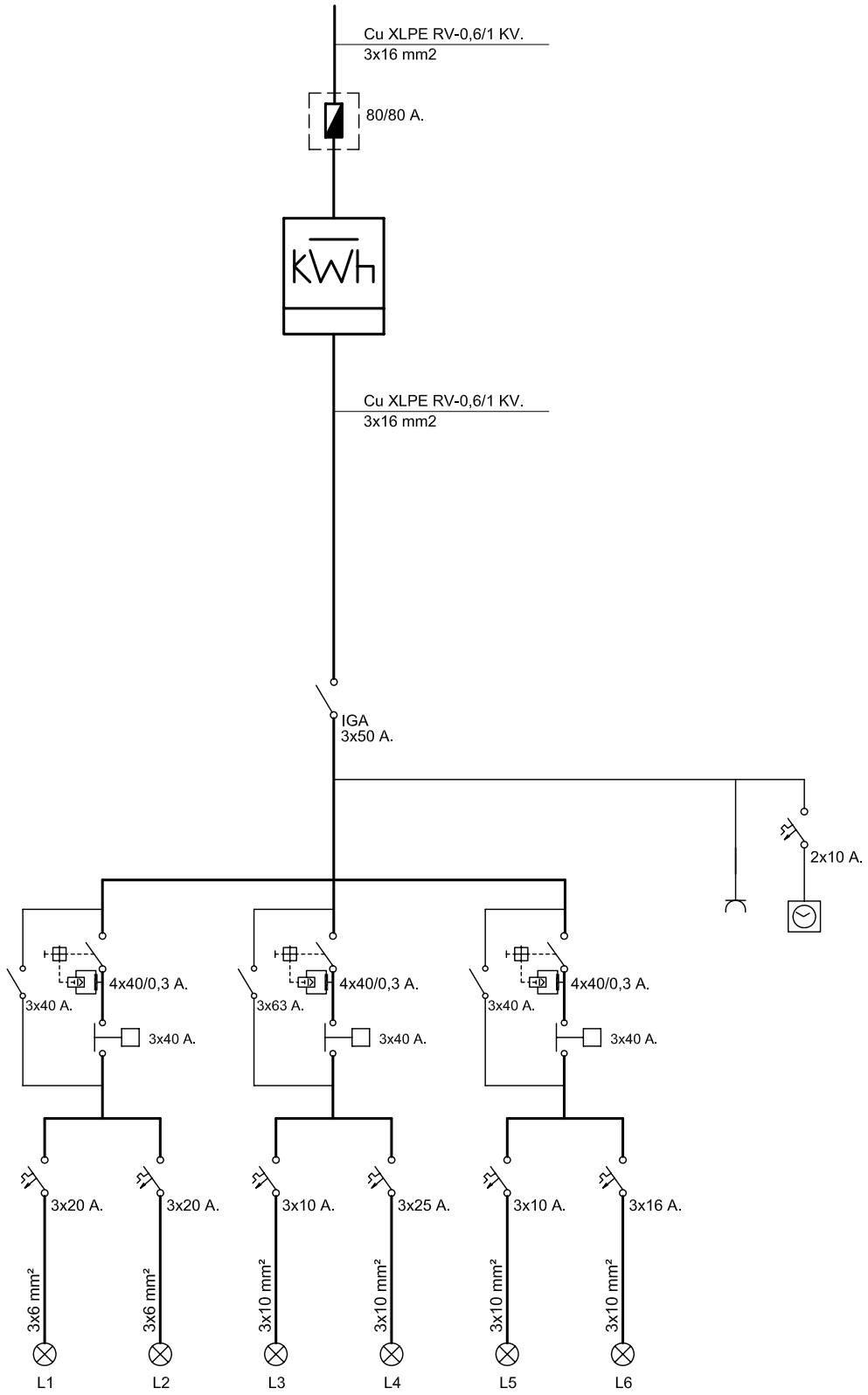

endesa

Referencia contrato: 010473520474

CONDICIONES PARTICULARES DEL CONTRATO DE SUMINISTRO DE ENERGÍA ELÉCTRICA

DATOS DEL CLIENTE (TITULAR DE LA PÓLIZA DE SUMINISTRO)

Apellidos / Razón social	AYTO DE MERIDA			Nombre	
Tipo de documento (NIF, CIF, CIF Internacional, Pasaporte)		I		Nº	P0608300J
CNAE	8411	Actividad principal			
Dirección	ESPAÑA	1	Escalera / Piso / Puerta		
Código Postal - Localidad	06800 - MERIDA		Provincia	BADAJOZ	
Teléfono primario	924380100	Teléfono secundario		Teléfono móvil	
Fax		E-mail		Idioma	ESPAÑOL

DATOS DE CONTACTO (envío de facturas y otras comunicaciones, sólo si son distintos de Datos del Cliente)

Apellidos / Razón social	AYTO DE MERIDA			Nombre	
Dirección			Escalera / Piso / Puerta		
Código Postal - Localidad	MERIDA		Provincia		
Teléfono primario	924380100	Teléfono secundario		Teléfono móvil	
Fax		E-mail		Idioma	ESPAÑOL

CONDICIONES TÉCNICO – ECONÓMICAS

DATOS DEL PUNTO DE SUMINISTRO

Tipo vía		Vía	TRAJANO		Nº		Escalera		Piso	
Puerta		Letra		Aclaratorio dirección						
Localidad	MERIDA		Provincia	BADAJOZ		Código postal	06800			

Código universal del Punto de Suministro	Empresa Distribuidora	Tensión Nominal de suministro	
ES0031101612005001VX0F	ENDESA DISTRIBUCION ELECTRICA SL	230	V
Referencia Catastral	8617137QD2081N0001GA		

TARIFA APLICABLE (Régimen legal aplicable a Tarifa último Recurso)

Tarifa	3.0A	Potencia contratada (kW):	Punta	15,935	Llano	15,935	Valle	15,935

PRODUCTO CONTRATADO CON ENDESA ENERGÍA XXI S.L. (UNIPERSONAL)

Producto	3.0.2	Alquiler equipo medida	

DATOS DE PAGO (Sólo se indican cuando son diferentes a los que se especifican en Datos del Cliente)

Apellidos / Razón social					Nombre			NIF	
Entidad financiera		Sucursal		DC		Cuenta			

Las presentes Condiciones Particulares, así como las Condiciones Generales que se encuentran al dorso del presente documento, han sido leídas por el Client quién estando conforme con el contenido de las mismas, las suscribe y firma. El cliente declara igualmente que los datos y la información reflejada en el presen documento son completos y veraces, disponiendo en todo caso de capacidad, representación suficiente y/o autorización expresa tanto para contratar como pa hacer uso de la citada información, autorizando a Endesa Energía XXI S.L. (Unipersonal) a efectuar las comprobaciones sobre los mismos así como de la existenc de posible deuda por cualquier concepto.

En Madrid

Fecha

Firma Cliente

Endesa Energía XXI S.L. (Unipersonal)

María Teresa González
Directora de Atención al Cliente

Ejemplar para el cliente

Endesa Energía XXI S.L. (Unipersonal) Inscrita en el Re Mercantil de Madrid en el Tomo 16095, Libro 0, Folio 121, Sección 8, Hoja M-2 C.I.F. B82846825

CUADRO DE MANDO C163

Ficha Inventario Cuadro C163

AYUNTAMIENTO DE MERIDA

Datos Generales

Código	163	*Descripción*	ZONA CENTRO
Calle	Felix Valverde Lillo		

Sistema de Funcionamiento

Disp. Encendido	Astro Nova	*Protecciones*	Diferenciales 300mA
Disp. Ahorro		*Contador*	Integral
Ahorro		*Núm. Serie Cont.*	073002672
Pot. Regulador		*Protecciones de salida*	FUSIBLES
Fabricante Regulador			

Datos eléctricos

Pot. Nominal	2250 W	*Factor de potencia*	0,93
Intensidad por fase	R8 /S5,8 /T8,4	*Tensión*	Trifásica (230 V)

Características del armario

Tipo de armario	INDEFINIDO	*Dimensiones*	1000x800x300 mm
Instalación	Empotrado en pared	*Material*	Acero galvanizado
Observaciones	NO TC / NO PTO LUZ		

Datos de Compañía

Nº póliza	010473554088	*Compañía eléctrica*	ENDESA-SEVILLANA
Tarifa		*Nº ET Suministradora*	
Pot. contratada	3983 W	*Cánon alquiler*	

Líneas y puntos de luz

Líneas eléctricas	2	*Puntos luz*	15
Luminarias	15	*Pot. nominal lamp.*	2250 W (Suma lámparas)

Ubicación en plano y foto





ZONA CENTRO

CM-28. FELIX VALVERDE LILLO

(PORTAL Nº 6)

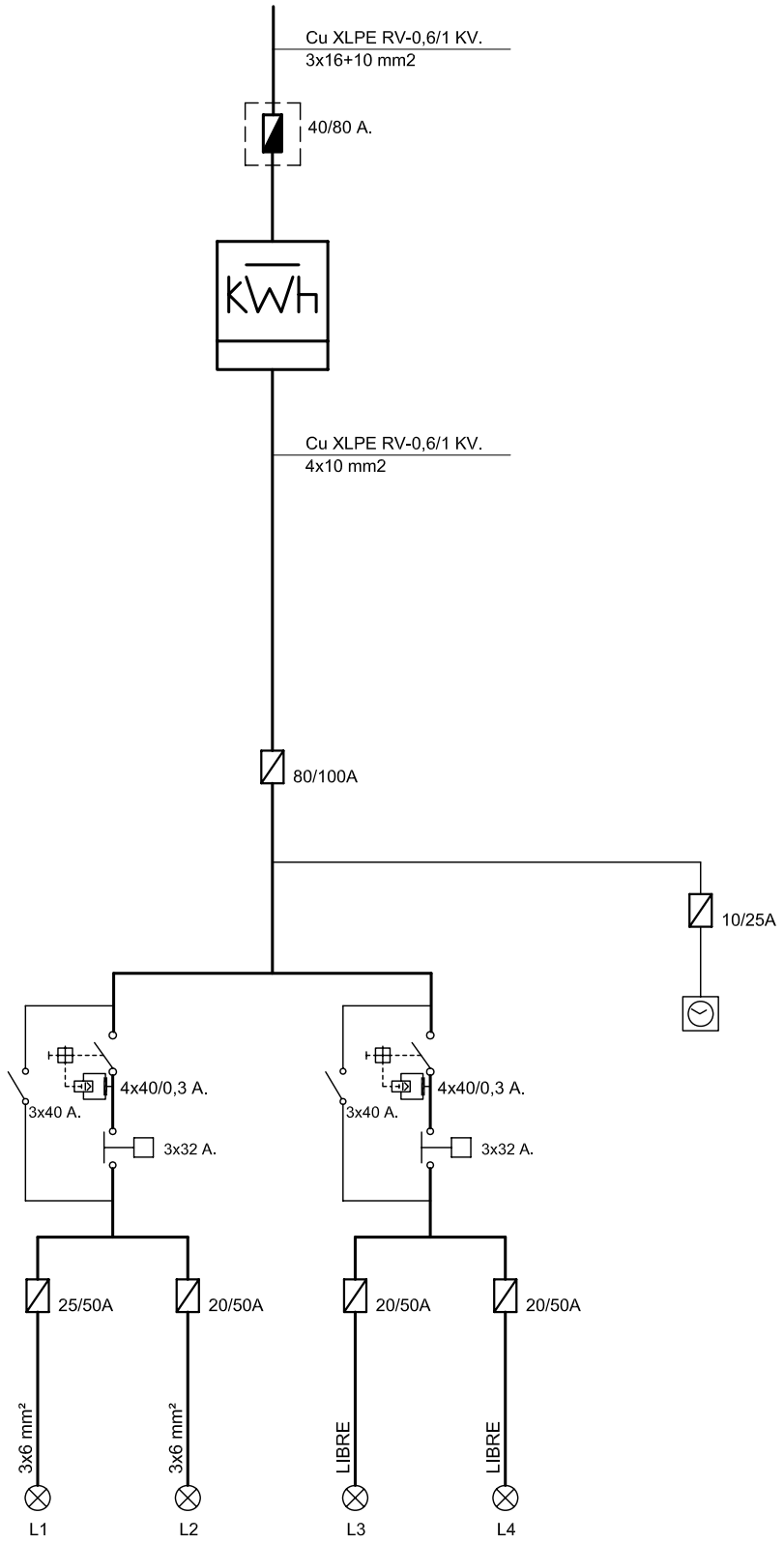

endesa

Referencia contrato: 010473554088

CONDICIONES PARTICULARES DEL CONTRATO DE SUMINISTRO DE ENERGÍA ELÉCTRICA

DATOS DEL CLIENTE (TITULAR DE LA PÓLIZA DE SUMINISTRO)

Apellidos / Razón social	AYTO DE MERIDA			Nombre	
Tipo de documento (NIF, CIF, CIF Internacional, Pasaporte)		I		Nº	P0608300J
CNAE	8411	Actividad principal			
Dirección	ESPAÑA	1	Escalera / Piso / Puerta		
Código Postal - Localidad	06800 - MERIDA		Provincia	BADAJOZ	
Teléfono primario	924380100	Teléfono secundario		Teléfono móvil	
Fax		E-mail		Idioma	ESPAÑOL

DATOS DE CONTACTO (envío de facturas y otras comunicaciones, sólo si son distintos de Datos del Cliente)

Apellidos / Razón social	AYTO DE MERIDA			Nombre	
Dirección			Escalera / Piso / Puerta		
Código Postal - Localidad	MERIDA		Provincia		
Teléfono primario	924380100	Teléfono secundario		Teléfono móvil	
Fax		E-mail		Idioma	ESPAÑOL

CONDICIONES TÉCNICO – ECONÓMICAS

DATOS DEL PUNTO DE SUMINISTRO

Tipo vía		Vía	FELIX VALVERDE LILLO		Nº		Escalera		Piso	
Puerta		Letra		Aclaratorio dirección						
Localidad	MERIDA		Provincia	BADAJOZ		Código postal	06800			

Código universal del Punto de Suministro	Empresa Distribuidora	Tensión Nominal de suministro	
ES0031101609885003GZ0F	ENDESA DISTRIBUCION ELECTRICA SL	230	V
Referencia Catastral	2649109TJ7024N0001LB		

TARIFA APLICABLE (Régimen legal aplicable a Tarifa último Recurso)

Tarifa	20DHA	Potencia contratada (kW):	Punta		Llano	3,983	Valle	

PRODUCTO CONTRATADO CON ENDESA ENERGÍA XXI S.L. (UNIPERSONAL)

Producto	TURDH	Alquiler equipo medida	

DATOS DE PAGO (Sólo se indican cuando son diferentes a los que se especifican en Datos del Cliente)

Apellidos / Razón social				Nombre		NIF	
Entidad financiera		Sucursal		DC		Cuenta	

Las presentes Condiciones Particulares, así como las Condiciones Generales que se encuentran al dorso del presente documento, han sido leídas por el Cliente, quién estando conforme con el contenido de las mismas, las suscribe y firma. El cliente declara igualmente que los datos y la información reflejada en el presente documento son completos y veraces, disponiendo en todo caso de capacidad, representación suficiente y/o autorización expresa tanto para contratar como para hacer uso de la citada información, autorizando a Endesa Energía XXI S.L. (Unipersonal) a efectuar las comprobaciones sobre los mismos así como de la existencia de posible deuda por cualquier concepto.

En Madrid

Fecha

Firma Cliente

Endesa Energía XXI S.L. (Unipersonal)

María Teresa González
Directora de Atención al Cliente

Ejemplar para el cliente

Endesa Energía XXI S.L. (Unipersonal) inscrita en el Registr ...cantil de Madrid en el Tomo 16095, Libro 0, Folio 121, Sección 8, Hoja M-272511 F. 862846825

AYUNTAMIENTO DE MERIDA

CUADRO DE MANDO C164

Ficha Inventario Cuadro C164

AYUNTAMIENTO DE MERIDA

Datos Generales

Código	164	*Descripción*	ZONA CENTRO
Calle	Margarita Garcia de Blanes		

Sistema de Funcionamiento

Disp. Encendido	Astro Nova	*Protecciones*	Diferenciales 300mA
Disp. Ahorro		*Contador*	Integral
Ahorro		*Núm. Serie Cont.*	8341630
Pot. Regulador		*Protecciones de salida*	FUSIBLES
Fabricante Regulador			

Datos eléctricos

Pot. Nominal	1350 W	*Factor de potencia*	0,95
Intensidad por fase	R7,6	*Tensión*	Trifásica + neutro (400/230V)

Características del armario

Tipo de armario	INDEFINIDO	*Dimensiones*	600x400x300 mm
Instalación	Adosado a pared	*Material*	Acero galvanizado
Observaciones	NO TC / NO PTO LUZ		

Datos de Compañía

Nº póliza	010473520605	*Compañía eléctrica*	ENDESA-SEVILLANA
Tarifa		*Nº ET Suministradora*	
Pot. contratada	2540 W	*Cánon alquiler*	

Líneas y puntos de luz

Líneas eléctricas	2	*Puntos luz*	9
Lámparas	9	*Pot. nominal lamp.*	1350 W (Suma lámparas)

Ubicación en el plano y foto





ZONA CENTRO

CM-29. MARGARITA GARCIA DE BLANES
(CALLEJÓN)

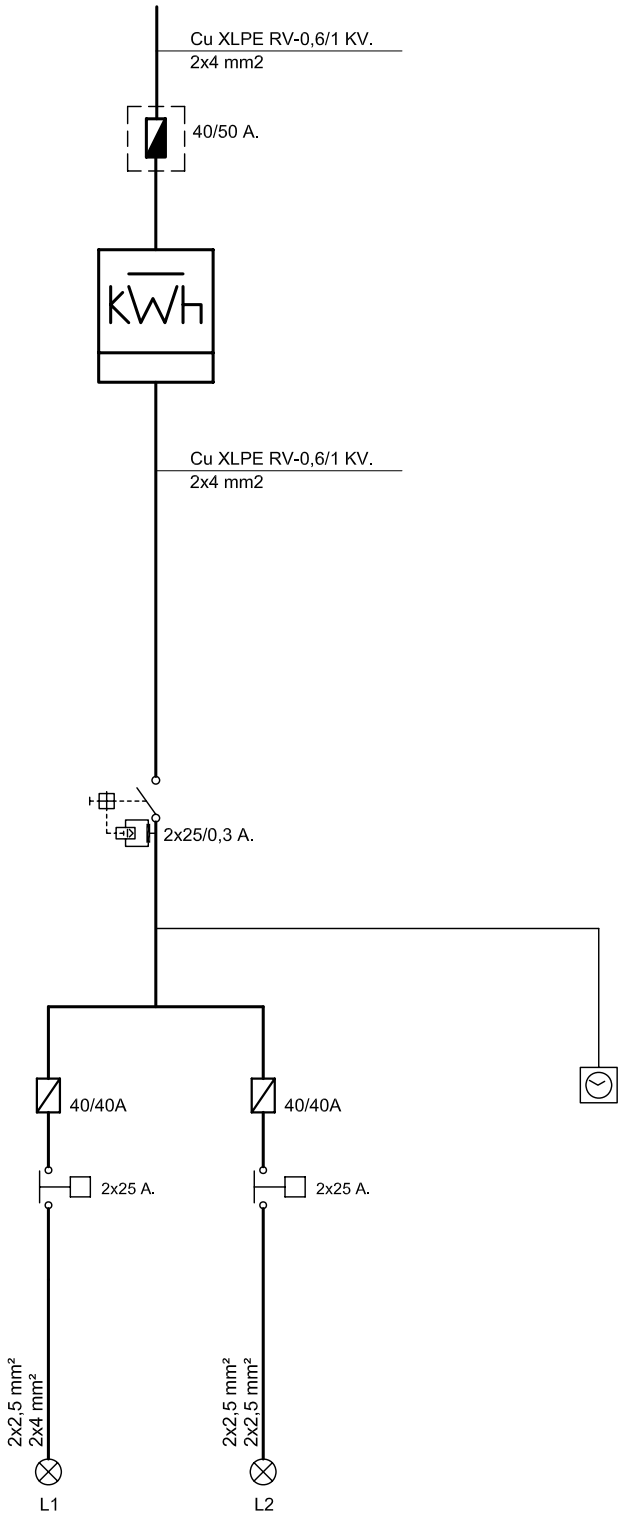

endesa

CONDICIONES PARTICULARES DEL CONTRATO DE SUMINISTRO DE ENERGÍA ELÉCTRICA

DATOS DEL CLIENTE (TITULAR DE LA PÓLIZA DE SUMINISTRO)

Apellidos / Razón social	AYTO DE MERIDA			Nombre	
Tipo de documento (NIF, CIF, CIF Internacional, Pasaporte)		I		Nº	P0608300J
CNAE	8411	Actividad principal			
Dirección	ESPAÑA	1	Escalera / Piso / Puerta		
Código Postal - Localidad	06800 - MERIDA		Provincia	BADAJOZ	
Teléfono primario	924380100	Teléfono secundario		Teléfono móvil	
Fax		E-mail		Idioma	ESPAÑOL

DATOS DE CONTACTO (envío de facturas y otras comunicaciones, sólo si son distintos de Datos del Cliente)

Apellidos / Razón social	AYTO DE MERIDA			Nombre	
Dirección			Escalera / Piso / Puerta		
Código Postal - Localidad	MERIDA		Provincia		
Teléfono primario	924380100	Teléfono secundario		Teléfono móvil	
Fax		E-mail		Idioma	ESPAÑOL

CONDICIONES TÉCNICO – ECONÓMICAS

DATOS DEL PUNTO DE SUMINISTRO

Tipo vía		Vía	MARGARITA GARCIA BLA	Nº		Escalera		Piso	
Puerta		Letra		Aclaratorio dirección	AYUNTAMIENTO				
Localidad	MERIDA	Provincia	BADAJOZ	Código postal	06800				

Código universal del Punto de Suministro	Empresa Distribuidora	Tensión Nominal de suministro	
ES0031101610489001ED0F	ENDESA DISTRIBUCION ELECTRICA SL	220	V
Referencia Catastral	0315025QD3101N0032MK		

TARIFA APLICABLE (Régimen legal aplicable a Tarifa último Recurso)

Tarifa	2.0A	Potencia contratada (kW):	Punta		Llano	2,54	Valle	

PRODUCTO CONTRATADO CON ENDESA ENERGÍA XXI S.L. (UNIPERSONAL)

Producto	TUR	Alquiler equipo medida	

DATOS DE PAGO (Sólo se indican cuando son diferentes a los que se especifican en Datos del Cliente)

Apellidos / Razón social				Nombre			NIF	
Entidad financiera		Sucursal		DC		Cuenta		

Las presentes Condiciones Particulares, así como las Condiciones Generales que se encuentran al dorso del presente documento, han sido leídas por el Cliente, quién estando conforme con el contenido de las mismas, las suscribe y firma. El cliente declara igualmente que los datos y la información reflejada en el presente documento son completos y veraces, disponiendo en todo caso de capacidad, representación suficiente y/o autorización expresa tanto para contratar como para hacer uso de la citada información, autorizando a Endesa Energía XXI S.L. (Unipersonal) a efectuar las comprobaciones sobre los mismos así como de la existencia de posible deuda por cualquier concepto.

En Madrid

Fecha

Firma Cliente

Endesa Energía XXI S.L. (Unipersonal)

María Teresa González
Directora de Atención al Cliente

Ejemplar para el cliente

Endesa Energía XXI S.L. (Unipersonal) Inscrita en el Regist rcantil de Madrid en el Tomo 16095, Libro 0, Folio 121, Sección 8, Hoja M-2725 I.F. B82846825

CUADRO DE MANDO C165

Ficha Inventario Cuadro C165

AYUNTAMIENTO DE MERIDA

Datos Generales

Código	165	*Descripción*	CENTRO
Calle	Almendralejo		

Sistema de Funcionamiento

Disp. Encendido	Fotocélula	*Protecciones*	1 (4x63)A, 300mA
Disp. Ahorro	Regulador de tensión	*Contador*	Integral
Ahorro	0 %	*Núm. Serie Cont.*	073002655
Pot. Regulador	9 KVA	*Protecciones de salida*	FUSIBLES
Fabricante Regulador	INGEQUR LUMITER BASI		

Datos eléctricos

Pot. Nominal	7800 W	*Factor de potencia*	0,24
Intensidad por fase	R19.8/S23.6/T23	*Tensión*	Trifásica (230 V)

Características del armario

Tipo de armario	INDEFINIDO	*Dimensiones*	1000x800x300 mm
Instalación	Adosado a pared	*Material*	chapa
Observaciones	NO TC/NO PTO LUZ		

Datos de Compañía

Nº póliza	010473520508	*Compañía eléctrica*	ENDESA-SEVILLANA
Tarifa		*Nº ET Suministradora*	
Pot. contratada	9130 W	*Cánon alquiler*	

Líneas y puntos de luz

Líneas eléctricas	3	*Puntos luz*	54
Luminarias	54	*Pot. nominal lamp.*	7800 W (Suma lámparas)

Ubicación en el plano y foto





ZONA CENTRO

CM-30. C/ALMENDRALEJO
(VIAJES HALCON)

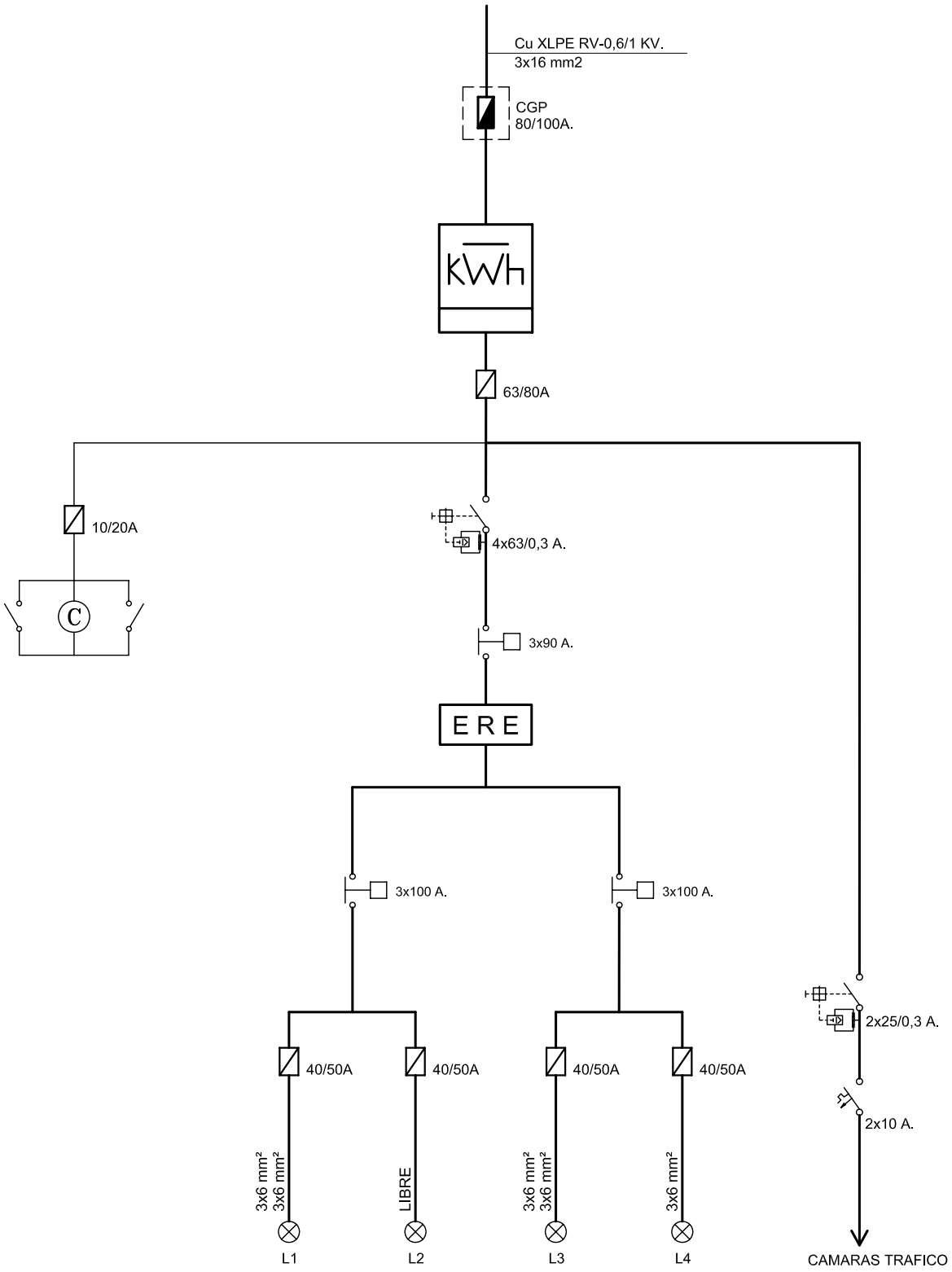

endesa

Referencia contrato: 010473520508

CONDICIONES PARTICULARES DEL CONTRATO DE SUMINISTRO DE ENERGÍA ELÉCTRICA

DATOS DEL CLIENTE (TITULAR DE LA PÓLIZA DE SUMINISTRO)

Apellidos / Razón social	AYTO DE MERIDA			Nombre	
Tipo de documento (NIF, CIF, CIF Internacional, Pasaporte)	I			Nº	P0608300J
CNAE	8411	Actividad principal			
Dirección	ESPAÑA	1	Escalera / Piso / Puerta		
Código Postal - Localidad	06800 - MERIDA		Provincia	BADAJOZ	
Teléfono primario	924380100	Teléfono secundario		Teléfono móvil	
Fax		E-mail		Idioma	ESPAÑOL

DATOS DE CONTACTO (envío de facturas y otras comunicaciones, sólo si son distintos de Datos del Cliente)

Apellidos / Razón social	AYTO DE MERIDA			Nombre	
Dirección			Escalera / Piso / Puerta		
Código Postal - Localidad	MERIDA		Provincia		
Teléfono primario	924380100	Teléfono secundario		Teléfono móvil	
Fax		E-mail		Idioma	ESPAÑOL

CONDICIONES TÉCNICO – ECONÓMICAS

DATOS DEL PUNTO DE SUMINISTRO

Tipo vía		Vía	ALMENDRALEJO		Nº		Escalera		Piso	
Puerta		Letra		Aclaratorio dirección	AYUNTAMIENTO					
Localidad	MERIDA		Provincia	BADAJOZ		Código postal	06800			

Código universal del Punto de Suministro	Empresa Distribuidora	Tensión Nominal de suministro	
ES0031101608723001JH0F	ENDESA DISTRIBUCION ELECTRICA SL	230	V
Referencia Catastral	0114127QD3101S0001AR		

TARIFA APLICABLE (Régimen legal aplicable a Tarifa último Recurso)

Tarifa	20DHA	Potencia contratada (kW):	Punta		Llano	9,13	Valle	

PRODUCTO CONTRATADO CON ENDESA ENERGÍA XXI S.L. (UNIPERSONAL)

Producto	TURDH	Alquiler equipo medida	

DATOS DE PAGO (Sólo se indican cuando son diferentes a los que se especifican en Datos del Cliente)

Apellidos / Razón social					Nombre		NIF	
Entidad financiera		Sucursal		DC		Cuenta		

Las presentes Condiciones Particulares, así como las Condiciones Generales que se encuentran al dorso del presente documento, han sido leídas por el Cliente, quién estando conforme con el contenido de las mismas, las suscribe y firma. El cliente declara igualmente que los datos y la información reflejada en el presente documento son completos y veraces, disponiendo en todo caso de capacidad, representación suficiente y/o autorización expresa tanto para contratar como para hacer uso de la citada información, autorizando a Endesa Energía XXI S.L. (Unipersonal) a efectuar las comprobaciones sobre los mismos así como de la existencia de posible deuda por cualquier concepto.

En Madrid

Fecha

Firma Cliente

Endesa Energía XXI S.L. (Unipersonal)

María Teresa González
Directora de Atención al Cliente

Ejemplar para el cliente

Endesa Energía XXI S.L. (Unipersonal) Inscrita en el Rº Mercantil de Madrid en el Tomo 16095, Libro 0, Folio 121, Sección 8, Hoja M-; C.I.F. B82846825

CUADRO DE MANDO C166

Ficha Inventario Cuadro C166

AYUNTAMIENTO DE MERIDA

Datos Generales

Código	166	*Descripción*	CENTRO - JUNTO LA CORRALA
Calle	San Juan de Dios		

Sistema de Funcionamiento

Disp. Encendido	Astro Nova City	*Protecciones*	2 (4x40)A, 300mA
Disp. Ahorro	Ninguno	*Contador*	Activa y reactiva
Ahorro		*Núm. Serie Cont.*	8045206 / 8298335
Pot. Regulador		*Protecciones de salida*	FUSIBLES
Fabricante Regulador			

Datos eléctricos

Pot. Nominal	6850 W	*Factor de potencia*	1
Intensidad por fase	R27.8/S21.2/T25	*Tensión*	Trifásica (230 V)

Características del armario

Tipo de armario	INDEFINIDO	*Dimensiones*	1000x800x300 mm
Instalación	Adosado a pared	*Material*	chapa
Observaciones	NO TC / NO PTO LUZ		

Datos de Compañía

Nº póliza	010473554109	*Compañía eléctrica*	ENDESA-SEVILLANA
Tarifa		*Nº ET Suministradora*	
Pot. contratada	3810 W	*Cánon alquiler*	

Líneas y puntos de luz

Líneas eléctricas	5	*Puntos luz*	51
Luminarias	51	*Pot. nominal lamp.*	6850 W (Suma lámparas)

Ubicación en el plano y foto

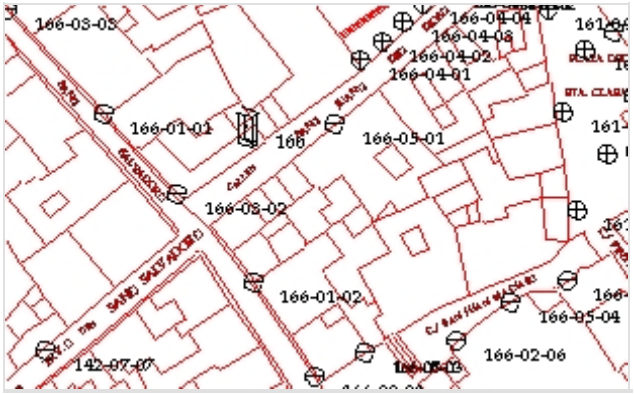



ZONA CENTRO

CM-31. C/SAN JUAN DE DIOS

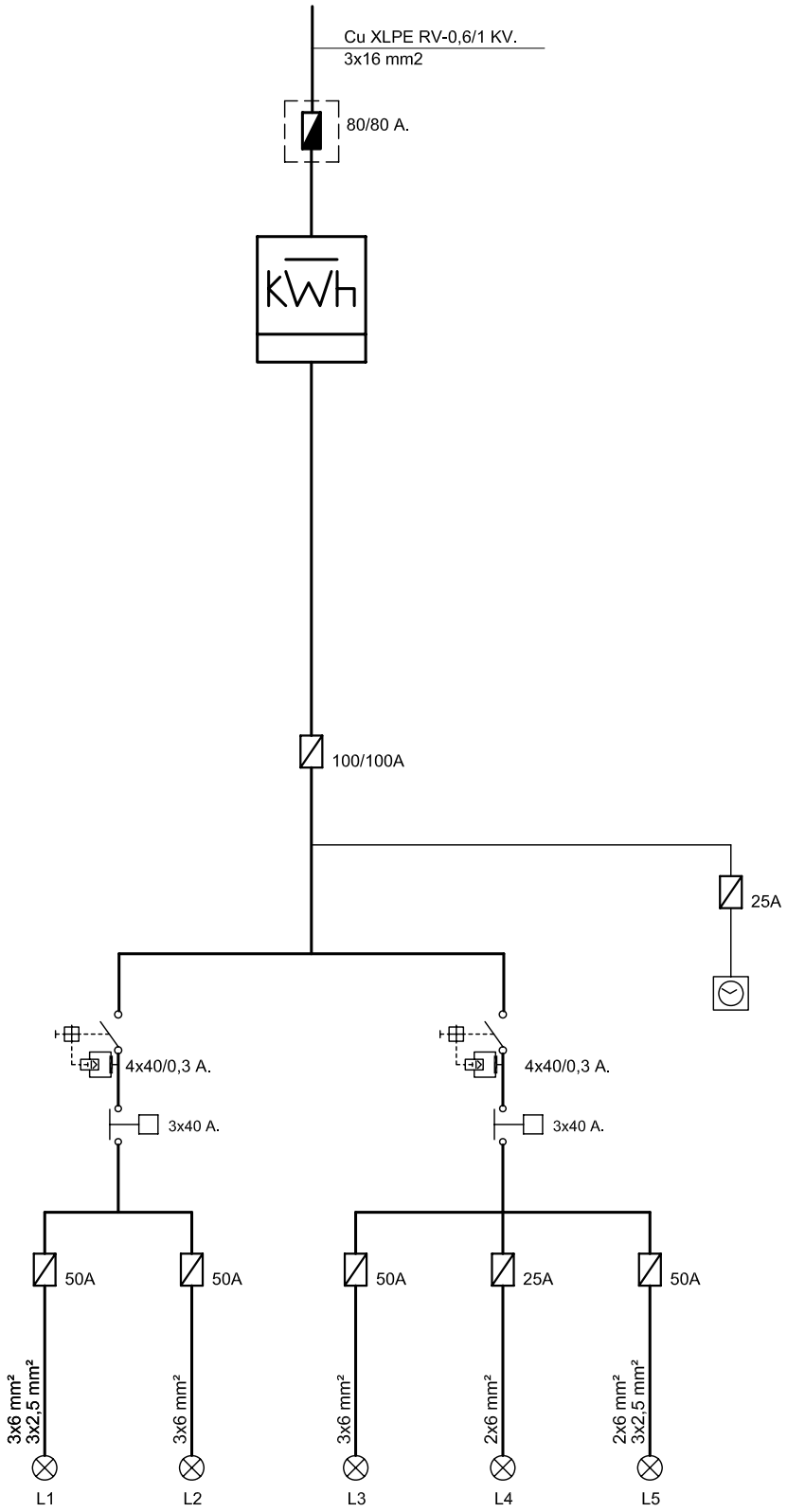

endesa

Referencia contrato: 010473554109

CONDICIONES PARTICULARES DEL CONTRATO DE SUMINISTRO DE ENERGÍA ELÉCTRICA

DATOS DEL CLIENTE (TITULAR DE LA PÓLIZA DE SUMINISTRO)

Apellidos / Razón social	AYTO DE MERIDA			Nombre	
Tipo de documento (NIF, CIF, CIF Internacional, Pasaporte)		I		Nº	P0608300J
CNAE	8411	Actividad principal			
Dirección	ESPAÑA	1		Escalera / Piso / Puerta	
Código Postal - Localidad	06800 - MERIDA			Provincia	BADAJOZ
Teléfono primario	924380100	Teléfono secundario		Teléfono móvil	
Fax		E-mail		Idioma	ESPAÑOL

DATOS DE CONTACTO (envío de facturas y otras comunicaciones, sólo si son distintos de Datos del Cliente)

Apellidos / Razón social	AYTO DE MERIDA			Nombre	
Dirección				Escalera / Piso / Puerta	
Código Postal - Localidad	MERIDA			Provincia	
Teléfono primario	924380100	Teléfono secundario		Teléfono móvil	
Fax		E-mail		Idioma	ESPAÑOL

CONDICIONES TÉCNICO – ECONÓMICAS

DATOS DEL PUNTO DE SUMINISTRO

Tipo vía		Vía	SAN JUAN DE DIOS		Nº		Escalera		Piso	
Puerta		Letra		Aclaratorio dirección						
Localidad	MERIDA		Provincia	BADAJOZ		Código postal	06800			

Código universal del Punto de Suministro	Empresa Distribuidora	Tensión Nominal de suministro	
ES0031101611546001RK0F	ENDESA DISTRIBUCION ELECTRICA SL	220	V
Referencia Catastral	8617137QD2081N0001GA		

TARIFA APLICABLE (Régimen legal aplicable a Tarifa último Recurso)

Tarifa	2.0A	Potencia contratada (kW):	Punta		Llano	3,81	Valle	

PRODUCTO CONTRATADO CON ENDESA ENERGÍA XXI S.L. (UNIPERSONAL)

Producto	TUR	Alquiler equipo medida	

DATOS DE PAGO (Sólo se indican cuando son diferentes a los que se especifican en Datos del Cliente)

Apellidos / Razón social				Nombre		NIF	
Entidad financiera		Sucursal		DC		Cuenta	

Las presentes Condiciones Particulares, así como las Condiciones Generales que se encuentran al dorso del presente documento, han sido leídas por el Cliente, quién estando conforme con el contenido de las mismas, las suscribe y firma. El cliente declara igualmente que los datos y la información reflejada en el presente documento son completos y veraces, disponiendo en todo caso de capacidad, representación suficiente y/o autorización expresa tanto para contratar como para hacer uso de la citada información, autorizando a Endesa Energía XXI S.L. (Unipersonal) a efectuar las comprobaciones sobre los mismos así como de la existencia de posible deuda por cualquier concepto.

En Madrid

Fecha

Firma Cliente

Endesa Energía XXI S.L. (Unipersonal)

María Teresa González
Directora de Atención al Cliente

Ejemplar para el cliente

Endesa Energía XXI S.L. (Unipersonal) Inscrita en el Registro Mercantil de Madrid en el Tomo 16095, Libro 0, Folio 121, Sección 8, Hoja M-272581, F. B82846825

CUADRO DE MANDO C167

Ficha Inventario Cuadro C167

AYUNTAMIENTO DE MERIDA

Datos Generales

Código	167	*Descripción*	CENTRO
Calle	Teniente Flomesta		

Sistema de Funcionamiento

Disp. Encendido	Urbilux	*Protecciones*	6 VIGI C60 4x16
Disp. Ahorro	Regulador de tensión	*Contador*	Integral
Ahorro	11 %	*Núm. Serie Cont.*	075506027
Pot. Regulador	45 KVA	*Protecciones de salida*	
Fabricante Regulador	INGEQUR LUMITER		

Datos eléctricos

Pot. Nominal	11450 W	*Factor de potencia*	0,88
Intensidad por fase	R17/S20,4/T18,8	*Tensión*	Trifásica + neutro (400/230V)

Características del armario

Tipo de armario	INDEFINIDO	*Dimensiones*	1750x1300x300 mm
Instalación	Sobre zócalo fab ladrillo	*Material*	Acero galvanizado
Observaciones	SI TC / SI PTO LUZ		

Datos de Compañía

Nº póliza	010473520420	*Compañía eléctrica*	ENDESA-SEVILLANA
Tarifa		*Nº ET Suministradora*	
Pot. contratada	13856 W	*Cánon alquiler*	0 €/mes

Líneas y puntos de luz

Líneas eléctricas	6	*Puntos luz*	48
Luminarias	63	*Pot. nominal lamp.*	11450 W (Suma lámparas)

Ubicación en el plano y foto

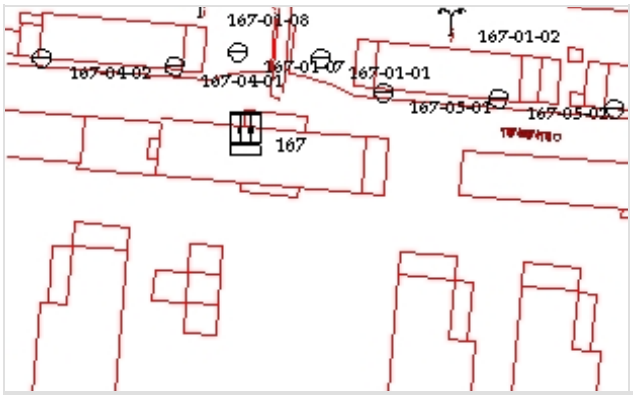



ZONA CENTRO

CM-32. C/TENIENTE FLOMESTA

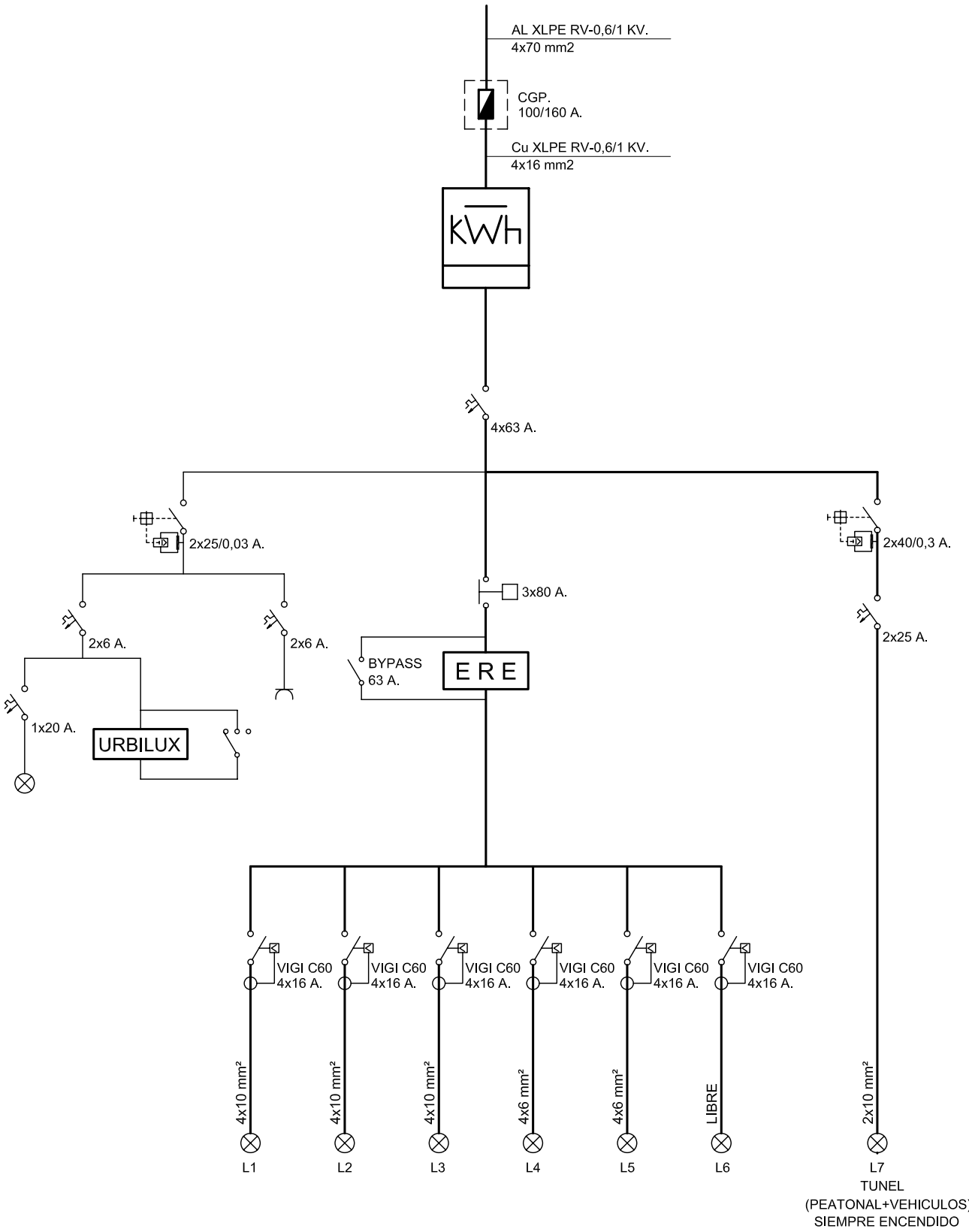

endesa

Referencia contrato: 010473520420

CONDICIONES PARTICULARES DEL CONTRATO DE SUMINISTRO DE ENERGÍA ELÉCTRICA

DATOS DEL CLIENTE (TITULAR DE LA PÓLIZA DE SUMINISTRO)

Apellidos / Razón social	AYTO DE MERIDA			Nombre	
Tipo de documento (NIF, CIF, CIF Internacional, Pasaporte)		I		Nº	P0608300J
CNAE	8411	Actividad principal			
Dirección	ESPAÑA	1	Escalera / Piso / Puerta		
Código Postal - Localidad	06800 - MERIDA		Provincia	BADAJOZ	
Teléfono primario	924380100	Teléfono secundario		Teléfono móvil	
Fax		E-mail		Idioma	ESPAÑOL

DATOS DE CONTACTO (envío de facturas y otras comunicaciones, sólo si son distintos de Datos del Cliente)

Apellidos / Razón social	AYTO DE MERIDA			Nombre	
Dirección			Escalera / Piso / Puerta		
Código Postal - Localidad	MERIDA		Provincia		
Teléfono primario	924380100	Teléfono secundario		Teléfono móvil	
Fax		E-mail		Idioma	ESPAÑOL

CONDICIONES TÉCNICO – ECONÓMICAS

DATOS DEL PUNTO DE SUMINISTRO

Tipo vía		Vía	TTE FLOMESTA		Nº		Escalera		Piso	
Puerta		Letra		Aclaratorio dirección	ACC CUART					
Localidad	MERIDA		Provincia	BADAJOZ		Código postal	06800			

Código universal del Punto de Suministro	Empresa Distribuidora	Tensión Nominal de suministro	
ES0031101611864001MT0F	ENDESA DISTRIBUCION ELECTRICA SL	400	V
Referencia Catastral	8617137QD2081N0001GA		

TARIFA APLICABLE (Régimen legal aplicable a Tarifa último Recurso)

Tarifa	21DHA	Potencia contratada (kW):	Punta		Llano	13,856	Valle		

PRODUCTO CONTRATADO CON ENDESA ENERGÍA XXI S.L. (UNIPERSONAL)

Producto	301DH	Alquiler equipo medida	

DATOS DE PAGO (Sólo se indican cuando son diferentes a los que se especifican en Datos del Cliente)

Apellidos / Razón social					Nombre			NIF	
Entidad financiera		Sucursal		DC		Cuenta			

Las presentes Condiciones Particulares, así como las Condiciones Generales que se encuentran al dorso del presente documento, han sido leídas por el Cliente, quién estando conforme con el contenido de las mismas, las suscribe y firma. El cliente declara igualmente que los datos y la información reflejada en el presente documento son completos y veraces, disponiendo en todo caso de capacidad, representación suficiente y/o autorización expresa tanto para contratar como para hacer uso de la citada información, autorizando a Endesa Energía XXI S.L. (Unipersonal) a efectuar las comprobaciones sobre los mismos así como de la existencia de posible deuda por cualquier concepto.

En Madrid

Fecha

Firma Cliente

Endesa Energía XXI S.L. (Unipersonal)

María Teresa González
Directora de Atención al Cliente

Ejemplar para el cliente

Endesa Energía XXI S.L. (Unipersonal) Inscrita en el Mercantil de Madrid en el Tomo 16095, Libro 0, Folio 121, Sección 8, Hoja M C.I.F. B82846825

CUADRO DE MANDO C168

Ficha Inventario Cuadro C168

AYUNTAMIENTO DE MERIDA

Datos Generales

Código	168	*Descripción*	CENTRO - BDA. ARGENTINA
Calle	Poeta Deciano		

Sistema de Funcionamiento

Disp. Encendido	Astro Nova City	*Protecciones*	2 (4x63) A, 300 mA
Disp. Ahorro		*Contador*	Activa y reactiva
Ahorro		*Núm. Serie Cont.*	1258999 / K2-5261036
Pot. Regulador		*Protecciones de salida*	FUSIBLES
Fabricante Regulador			

Datos eléctricos

Pot. Nominal	18700 W	*Factor de potencia*	0,88
Intensidad por fase	R60.2/S63.4/T57.4	*Tensión*	Trifásica (230 V)

Características del armario

Tipo de armario	INDEFINIDO	*Dimensiones*	1000x800x300 mm
Instalación	Adosado a CT	*Material*	chapa
Observaciones	NO TC / NO PTO LUZ		

Datos de Compañía

Nº póliza	010473530192	*Compañía eléctrica*	ENDESA-SEVILLANA
Tarifa		*Nº ET Suministradora*	
Pot. contratada	22840 W	*Cánon alquiler*	

Líneas y puntos de luz

Líneas eléctricas	5	*Puntos luz*	85
Luminarias	85	*Pot. nominal lamp.*	18700 W (Suma lámparas)

Ubicación en el plano y foto

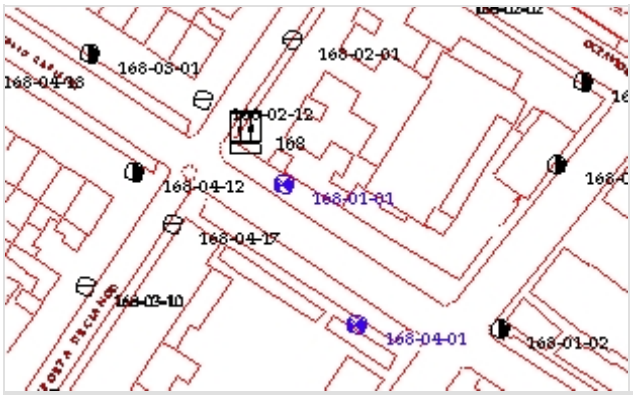



ZONA CENTRO

CM-33. BDA. ARGENTINA
(ESTADO ACTUAL)

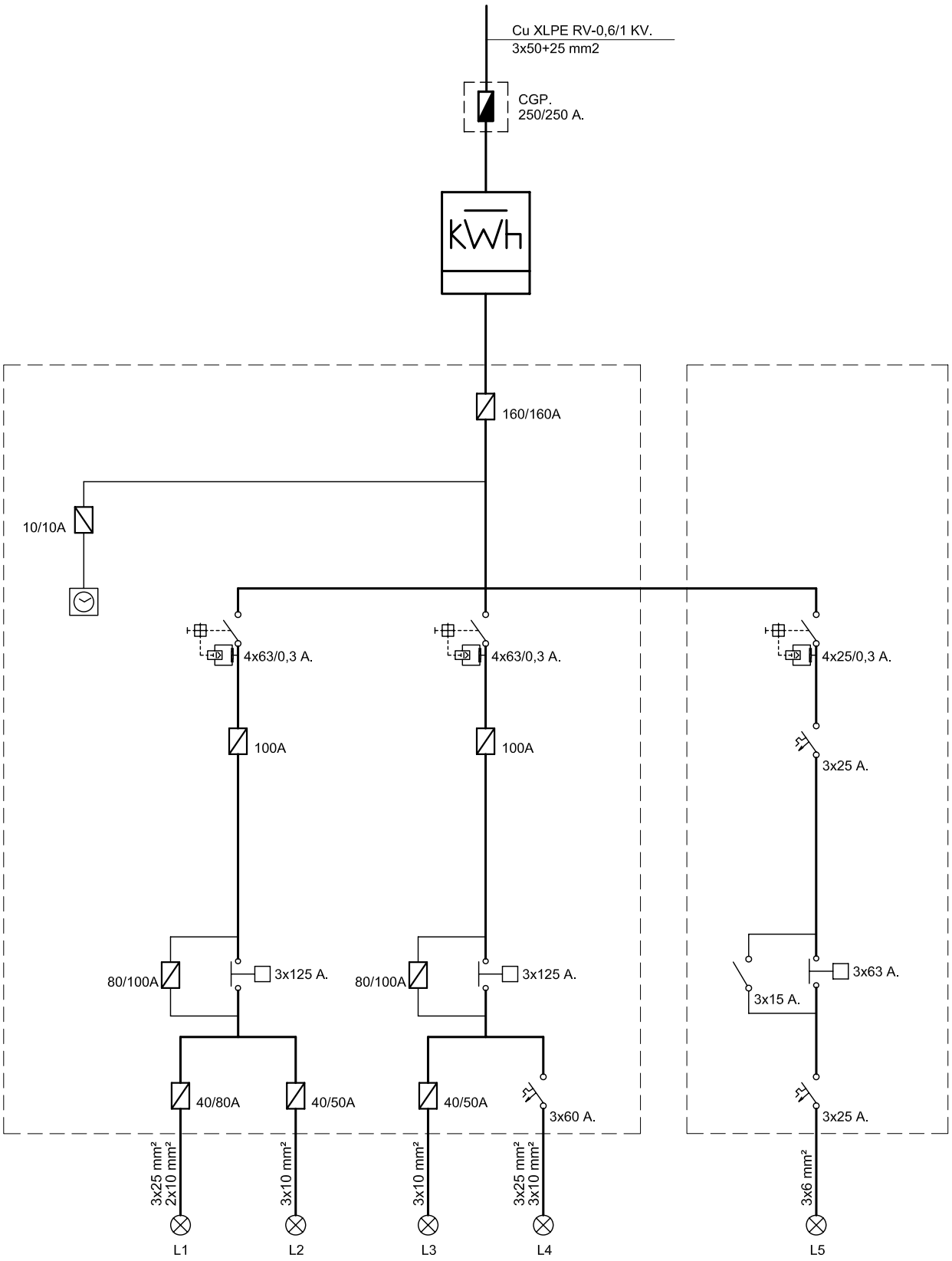

endesa

Referencia contrato: 010473530192

CONDICIONES PARTICULARES DEL CONTRATO DE SUMINISTRO DE ENERGÍA ELÉCTRICA

DATOS DEL CLIENTE (TITULAR DE LA PÓLIZA DE SUMINISTRO)

Apellidos / Razón social	AYTO DE MERIDA				Nombre		
Tipo de documento (NIF, CIF, CIF Internacional, Pasaporte)		I			Nº	P0608300J	
CNAE	8411	Actividad principal					
Dirección	ESPAÑA	1		Escalera / Piso / Puerta			
Código Postal - Localidad	06800 - MERIDA			Provincia		BADAJOZ	
Teléfono primario	924380100	Teléfono secundario			Teléfono móvil		
Fax		E-mail			Idioma	ESPAÑOL	

DATOS DE CONTACTO (envío de facturas y otras comunicaciones, sólo si son distintos de Datos del Cliente)

Apellidos / Razón social	AYTO DE MERIDA		Nombre		
Dirección			Escalera / Piso / Puerta		
Código Postal - Localidad	MERIDA		Provincia		
Teléfono primario	924380100	Teléfono secundario		Teléfono móvil	
Fax		E-mail		Idioma	ESPAÑOL

CONDICIONES TÉCNICO – ECONÓMICAS

DATOS DEL PUNTO DE SUMINISTRO

Tipo vía		Vía	MARCO AGRIPA		Nº	45	Escalera		Piso	
Puerta		Letra		Aclaratorio dirección						
Localidad	MERIDA		Provincia	BADAJOZ		Código postal	06800			

Código universal del Punto de Suministro	Empresa Distribuidora	Tensión Nominal de suministro	
ES0031101612193003AX0F	ENDESA DISTRIBUCION ELECTRICA SL	220	V
Referencia Catastral			

TARIFA APLICABLE (Régimen legal aplicable a Tarifa último Recurso)

Tarifa	3.0A	Potencia contratada (kW):	Punta	22,84	Llano	22,84	Valle	22,84

PRODUCTO CONTRATADO CON ENDESA ENERGÍA XXI S.L. (UNIPERSONAL)

Producto	3.0.2	Alquiler equipo medida	

DATOS DE PAGO (Sólo se indican cuando son diferentes a los que se especifican en Datos del Cliente)

Apellidos / Razón social					Nombre			NIF	
Entidad financiera		Sucursal		DC		Cuenta			

Las presentes Condiciones Particulares, así como las Condiciones Generales que se encuentran al dorso del presente documento, han sido leídas por el Cliente, quién estando conforme con el contenido de las mismas, las suscribe y firma. El cliente declara igualmente que los datos y la información reflejada en el presente documento son completos y veraces, disponiendo en todo caso de capacidad, representación suficiente y/o autorización expresa tanto para contratar como para hacer uso de la citada información, autorizando a Endesa Energía XXI S.L. (Unipersonal) a efectuar las comprobaciones sobre los mismos así como de la existencia de posible deuda por cualquier concepto.

En Madrid

Fecha

Firma Cliente

Endesa Energía XXI S.L. (Unipersonal)

María Teresa González
Directora de Atención al Cliente

Ejemplar para el cliente

Endesa Energía XXI S.L. (Unipersonal) Inscrita en el Regist rcantil de Madrid en el Tomo 16095, Libro 0, Folio 121, Sección 8, Hoja M-2725 F. B82846825

AYUNTAMIENTO DE MERIDA

CUADRO DE MANDO C169

Ficha Inventario Cuadro C169

AYUNTAMIENTO DE MERIDA

Datos Generales

Código	169	*Descripción*	CENTRO
Calle	Marco Agripa		

Sistema de Funcionamiento

Disp. Encendido	Astro Nova City	*Protecciones*	6 VIGI C60
Disp. Ahorro	Ninguno	*Contador*	Integral
Ahorro		*Núm. Serie Cont.*	2141688
Pot. Regulador		*Protecciones de salida*	
Fabricante Regulador			

Datos eléctricos

Pot. Nominal	8700 W	*Factor de potencia*	0,92
Intensidad por fase	R27.6/S34.8/T33.4	*Tensión*	Trifásica (230 V)

Características del armario

Tipo de armario	INDEFINIDO	*Dimensiones*	1250x750x300 mm
Instalación	Sobre zócalo fab ladrillo	*Material*	Poliéster
Observaciones	SI TC / SI PTO LUZ		

Datos de Compañía

Nº póliza	010473538402	*Compañía eléctrica*	ENDESA-SEVILLANA
Tarifa		*Nº ET Suministradora*	
Pot. contratada	9959	*Cánon alquiler*	

Líneas y puntos de luz

Líneas eléctricas	6	*Puntos luz*	40
Luminarias	40	*Pot. nominal lamp.*	8700 W (Suma lámparas)

Ubicación en el plano y foto

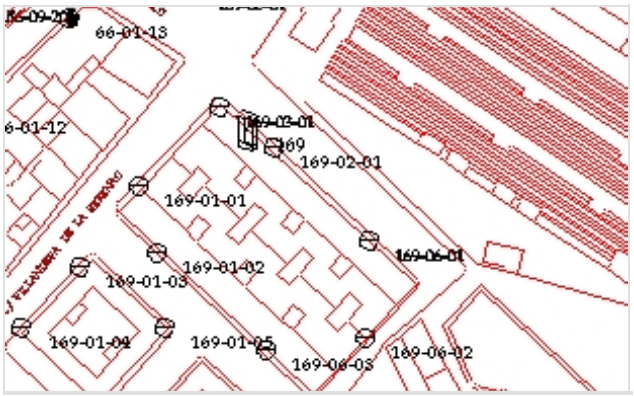



ZONA CENTRO

CM-34. SAN ALBÍN
(TRASERAS ESTADIO)

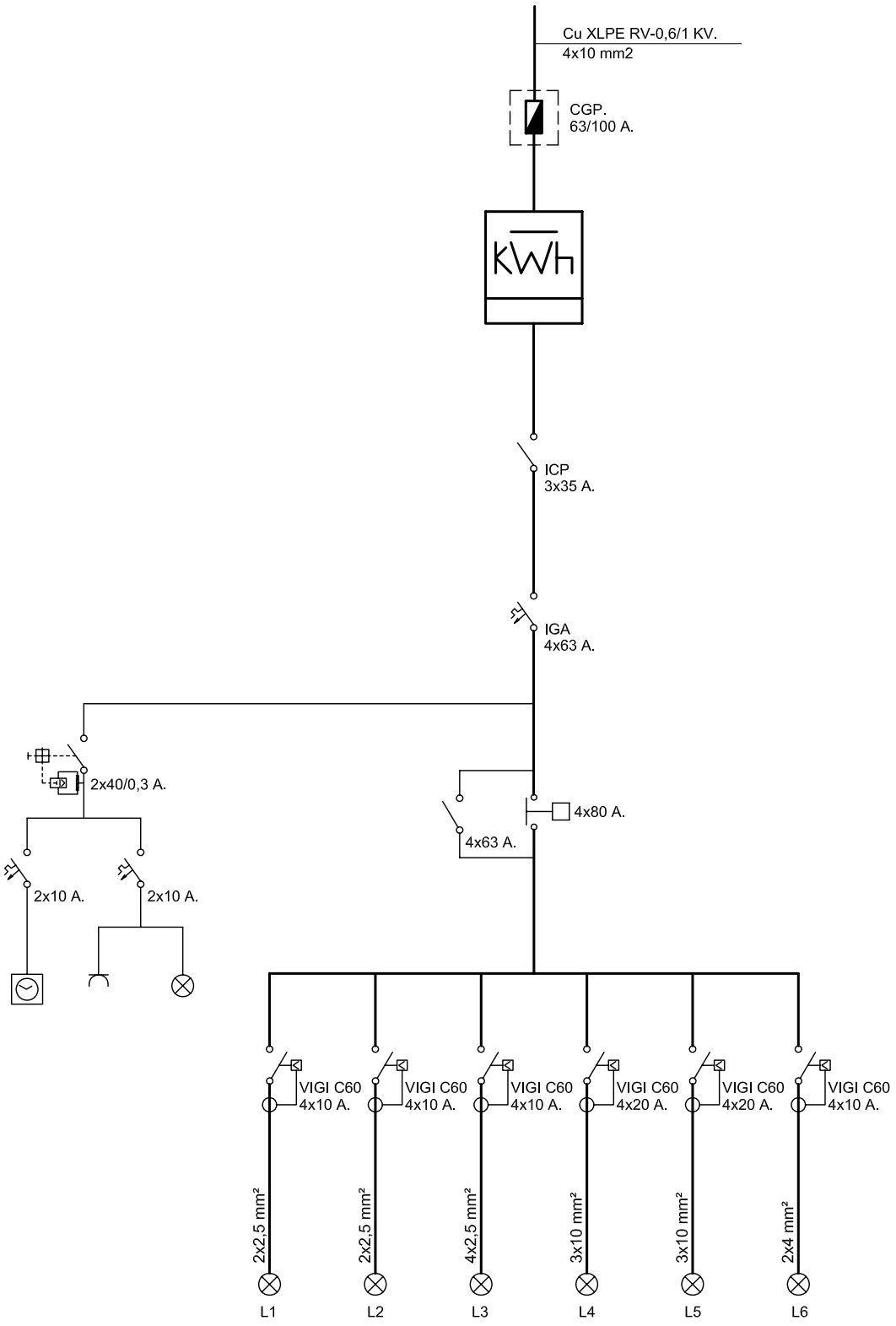

endesa

Referencia contrato: 010473538402

CONDICIONES PARTICULARES DEL CONTRATO DE SUMINISTRO DE ENERGÍA ELÉCTRICA

DATOS DEL CLIENTE (TITULAR DE LA PÓLIZA DE SUMINISTRO)

Apellidos / Razón social	AYTO DE MERIDA			Nombre	
Tipo de documento (NIF, CIF, CIF Internacional, Pasaporte)		I		Nº	P0608300J
CNAE	8411	Actividad principal			
Dirección	ESPAÑA	1	Escalera / Piso / Puerta		
Código Postal - Localidad	06800 - MERIDA		Provincia	BADAJOZ	
Teléfono primario	924380100	Teléfono secundario		Teléfono móvil	
Fax		E-mail		Idioma	ESPAÑOL

DATOS DE CONTACTO (envío de facturas y otras comunicaciones, sólo si son distintos de Datos del Cliente)

Apellidos / Razón social	AYTO DE MERIDA			Nombre	
Dirección			Escalera / Piso / Puerta		
Código Postal - Localidad	MERIDA		Provincia		
Teléfono primario	924380100	Teléfono secundario		Teléfono móvil	
Fax		E-mail		Idioma	ESPAÑOL

CONDICIONES TÉCNICO – ECONÓMICAS

DATOS DEL PUNTO DE SUMINISTRO

Tipo vía		Vía	VILLAFRANCA BARROS	Nº		Escalera		Piso	
Puerta		Letra		Aclaratorio dirección	MARTOS				
Localidad	MERIDA		Provincia	BADAJOZ		Código postal	06800		

Código universal del Punto de Suministro	Empresa Distribuidora	Tensión Nominal de suministro	
ES0031101612322001TR0F	ENDESA DISTRIBUCION ELECTRICA SL	230	V
Referencia Catastral			

TARIFA APLICABLE (Régimen legal aplicable a Tarifa último Recurso)

Tarifa	20DHA	Potencia contratada (kW):	Punta		Llano	9,959	Valle	

PRODUCTO CONTRATADO CON ENDESA ENERGÍA XXI S.L. (UNIPERSONAL)

Producto	TURDH	Alquiler equipo medida	

DATOS DE PAGO (Sólo se indican cuando son diferentes a los que se especifican en Datos del Cliente)

Apellidos / Razón social					Nombre			NIF	
Entidad financiera		Sucursal		DC		Cuenta			

Las presentes Condiciones Particulares, así como las Condiciones Generales que se encuentran al dorso del presente documento, han sido leídas por el Cliente, quién estando conforme con el contenido de las mismas, las suscribe y firma. El cliente declara igualmente que los datos y la información reflejada en el presente documento son completos y veraces, disponiendo en todo caso de capacidad, representación suficiente y/o autorización expresa tanto para contratar como para hacer uso de la citada información, autorizando a Endesa Energía XXI S.L. (Unipersonal) a efectuar las comprobaciones sobre los mismos así como de la existencia de posible deuda por cualquier concepto.

En Madrid

Fecha

Firma Cliente

Endesa Energía XXI S.L. (Unipersonal)

María Teresa González
Directora de Atención al Cliente

Ejemplar para el cliente

Endesa Energía XXI S.L. (Unipersonal) Inscrita en el Regist ...cantil de Madrid en el Tomo 16095, Libro 0, Folio 121, Sección 8, Hoja M-272(I.F. B82846825

AYUNTAMIENTO DE MERIDA

CUADRO DE MANDO C170

Ficha Inventario Cuadro C170

AYUNTAMIENTO DE MERIDA

Datos Generales

Código	170	*Descripción*	CENTRO - TEATRO ROMANO
Calle	Jose Ramón Melida		

Sistema de Funcionamiento

Disp. Encendido	Astro Nova	*Protecciones*	2 (4x40)A, 300mA
Disp. Ahorro	Ninguno	*Contador*	Integral
Ahorro		*Núm. Serie Cont.*	07089022068
Pot. Regulador		*Protecciones de salida*	6 TERMICOS 4x25A
Fabricante Regulador			

Datos eléctricos

Pot. Nominal	1900 W	*Factor de potencia*	0,89
Intensidad por fase	R3.4/S5.8/T10.4	*Tensión*	Trifásica + neutro (400/230V)

Características del armario

Tipo de armario	INDEFINIDO	*Dimensiones*	750x500x300 mm
Instalación	Empotrado en nicho fab	*Material*	Poliéster
Observaciones	SI TC / NO PTO LUZ		

Datos de Compañía

Nº póliza	010474755927	*Compañía eléctrica*	ENDESA-SEVILLANA
Tarifa		*Nº ET Suministradora*	
Pot. contratada	3464 W	*Cánon alquiler*	

Líneas y puntos de luz

Líneas eléctricas	3	*Puntos luz*	18
Luminarias	18	*Pot. nominal lamp.*	1900 W (Suma lámparas)

Ubicación en el plano y foto

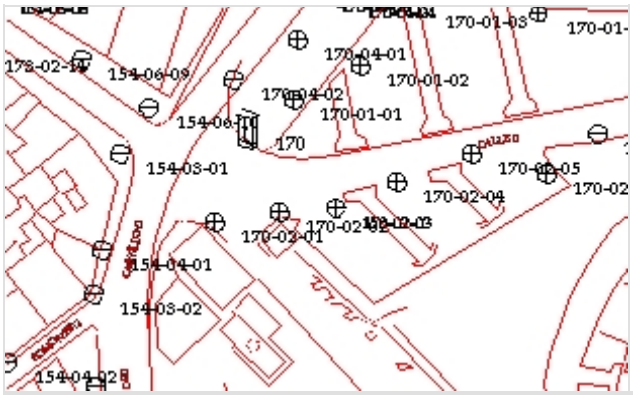



ZONA CENTRO

CM-35. TEATRO ROMANO

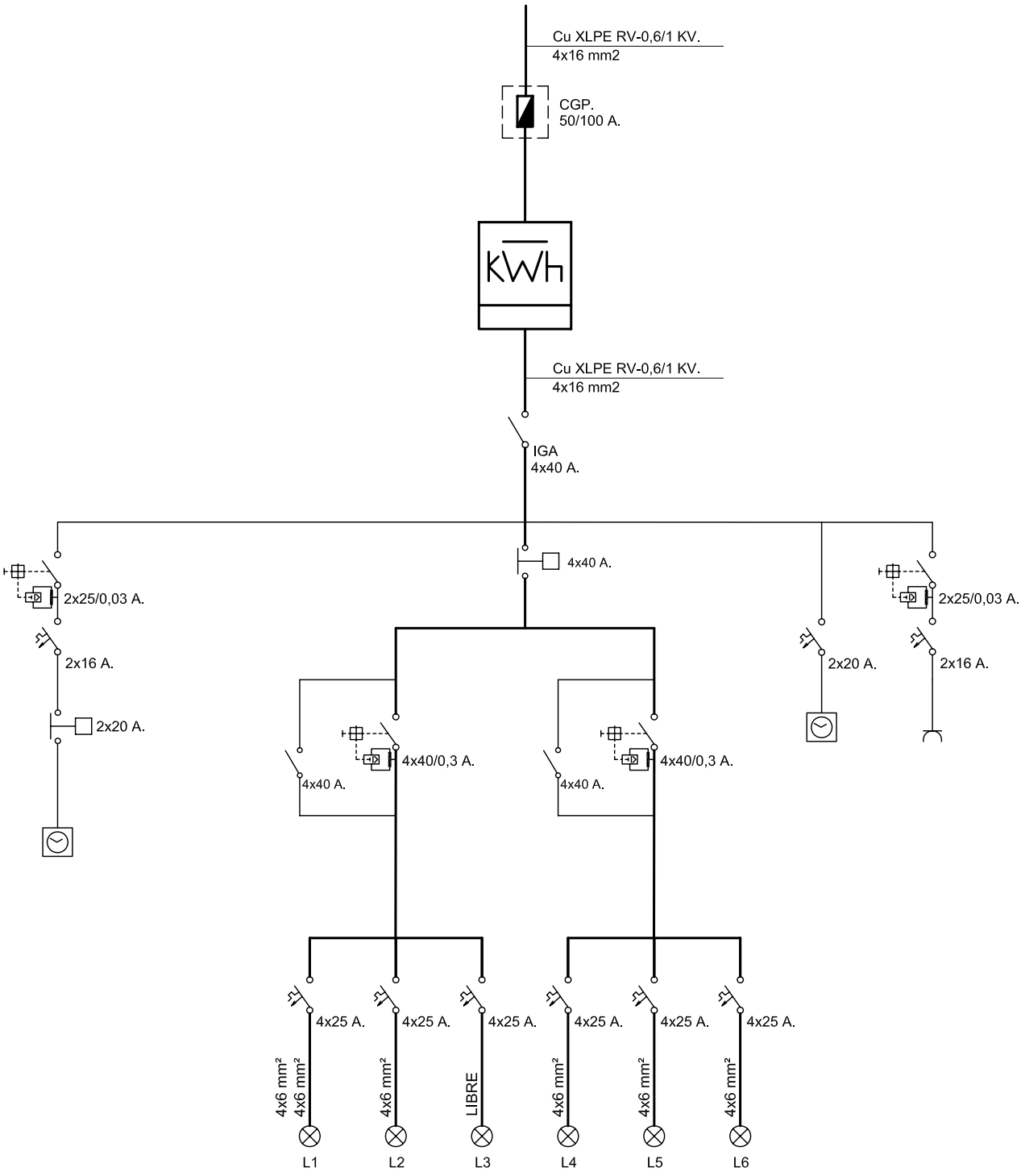

endesa

Referencia contrato: 010474755927

CONDICIONES PARTICULARES DEL CONTRATO DE SUMINISTRO DE ENERGÍA ELÉCTRICA

DATOS DEL CLIENTE (TITULAR DE LA PÓLIZA DE SUMINISTRO)

Apellidos / Razón social	AYTO DE MERIDA			Nombre	
Tipo de documento (NIF, CIF, CIF Internacional, Pasaporte)		I		Nº	P0608300J
CNAE	8411	Actividad principal			
Dirección	ESPAÑA	1	Escalera / Piso / Puerta		
Código Postal - Localidad	06800 - MERIDA		Provincia	BADAJOZ	
Teléfono primario	924380100	Teléfono secundario		Teléfono móvil	
Fax		E-mail		Idioma	ESPAÑOL

DATOS DE CONTACTO (envío de facturas y otras comunicaciones, sólo si son distintos de Datos del Cliente)

Apellidos / Razón social	AYTO DE MERIDA			Nombre	
Dirección			Escalera / Piso / Puerta		
Código Postal - Localidad	MERIDA		Provincia		
Teléfono primario	924380100	Teléfono secundario		Teléfono móvil	
Fax		E-mail		Idioma	ESPAÑOL

CONDICIONES TÉCNICO – ECONÓMICAS

DATOS DEL PUNTO DE SUMINISTRO

Tipo vía	PS	Vía	SAENZ DE BURUAGA		Nº		Escalera		Piso	
Puerta		Letra		Aclaratorio dirección	AC T. ROMANO					
Localidad	MERIDA		Provincia	BADAJOZ		Código postal	06800			

Código universal del Punto de Suministro	Empresa Distribuidora	Tensión Nominal de suministro	
ES0031104282041001HG0F	ENDESA DISTRIBUCION ELECTRICA SL	400	V
Referencia Catastral			

TARIFA APLICABLE (Régimen legal aplicable a Tarifa último Recurso)

Tarifa	20DHA	Potencia contratada (kW):	Punta		Llano	3,464	Valle	

PRODUCTO CONTRATADO CON ENDESA ENERGÍA XXI S.L. (UNIPERSONAL)

Producto	TURDH	Alquiler equipo medida	

DATOS DE PAGO (Sólo se indican cuando son diferentes a los que se especifican en Datos del Cliente)

Apellidos / Razón social				Nombre			NIF	
Entidad financiera		Sucursal		DC		Cuenta		

Las presentes Condiciones Particulares, así como las Condiciones Generales que se encuentran al dorso del presente documento, han sido leídas por el Cliente quién estando conforme con el contenido de las mismas, las suscribe y firma. El cliente declara igualmente que los datos y la información reflejada en el presente documento son completos y veraces, disponiendo en todo caso de capacidad, representación suficiente y/o autorización expresa tanto para contratar como para hacer uso de la citada información, autorizando a Endesa Energía XXI S.L. (Unipersonal) a efectuar las comprobaciones sobre los mismos así como de la existencia de posible deuda por cualquier concepto.

En Madrid

Fecha

Firma Cliente

Endesa Energía XXI S.L. (Unipersonal)

María Teresa González
Directora de Atención al Cliente

Ejemplar para el cliente

Endesa Energía XXI S.L. (Unipersonal) Inscrita en el Regist[illegible]rcantil de Madrid en el Tomo 16095, Libro 0, Folio 121, Sección 8, Hoja M-2724 I.F. B82846825

AYUNTAMIENTO DE MERIDA

CUADRO DE MANDO C171

Ficha Inventario Cuadro C171

AYUNTAMIENTO DE MERIDA

Datos Generales

Código	171	*Descripción*	CENTRO
Calle	Concordia		

Sistema de Funcionamiento

Disp. Encendido	Fotocélula	*Protecciones*	3 (4x40) A, 300mA
Disp. Ahorro	Ninguno	*Contador*	Integral
Ahorro		*Núm. Serie Cont.*	073002654
Pot. Regulador		*Protecciones de salida*	9 TERMICOS 3x16A
Fabricante Regulador			

Datos eléctricos

Pot. Nominal	1200 W	*Factor de potencia*	0,87
Intensidad por fase	R11.4/S11.4/T0	*Tensión*	Trifásica (230 V)

Características del armario

Tipo de armario	INDEFINIDO	*Dimensiones*	750x500x300
Instalación	Suelo	*Material*	Poliéster
Observaciones	NO TC / NO PTO LUZ		

Datos de Compañía

Nº póliza	010473520829	*Compañía eléctrica*	ENDESA-SEVILLANA
Tarifa		*Nº ET Suministradora*	
Pot. contratada	4570 W	*Cánon alquiler*	

Líneas y puntos de luz

Líneas eléctricas	2	*Puntos luz*	12
Luminarias	12	*Pot. nominal lamp.*	1200 W (Suma lámparas)

Ubicación en el plano y foto

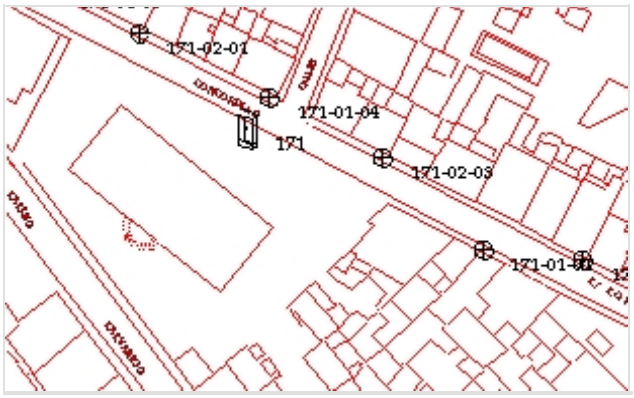



ZONA CENTRO

CM-36. C/ CONCORDIA

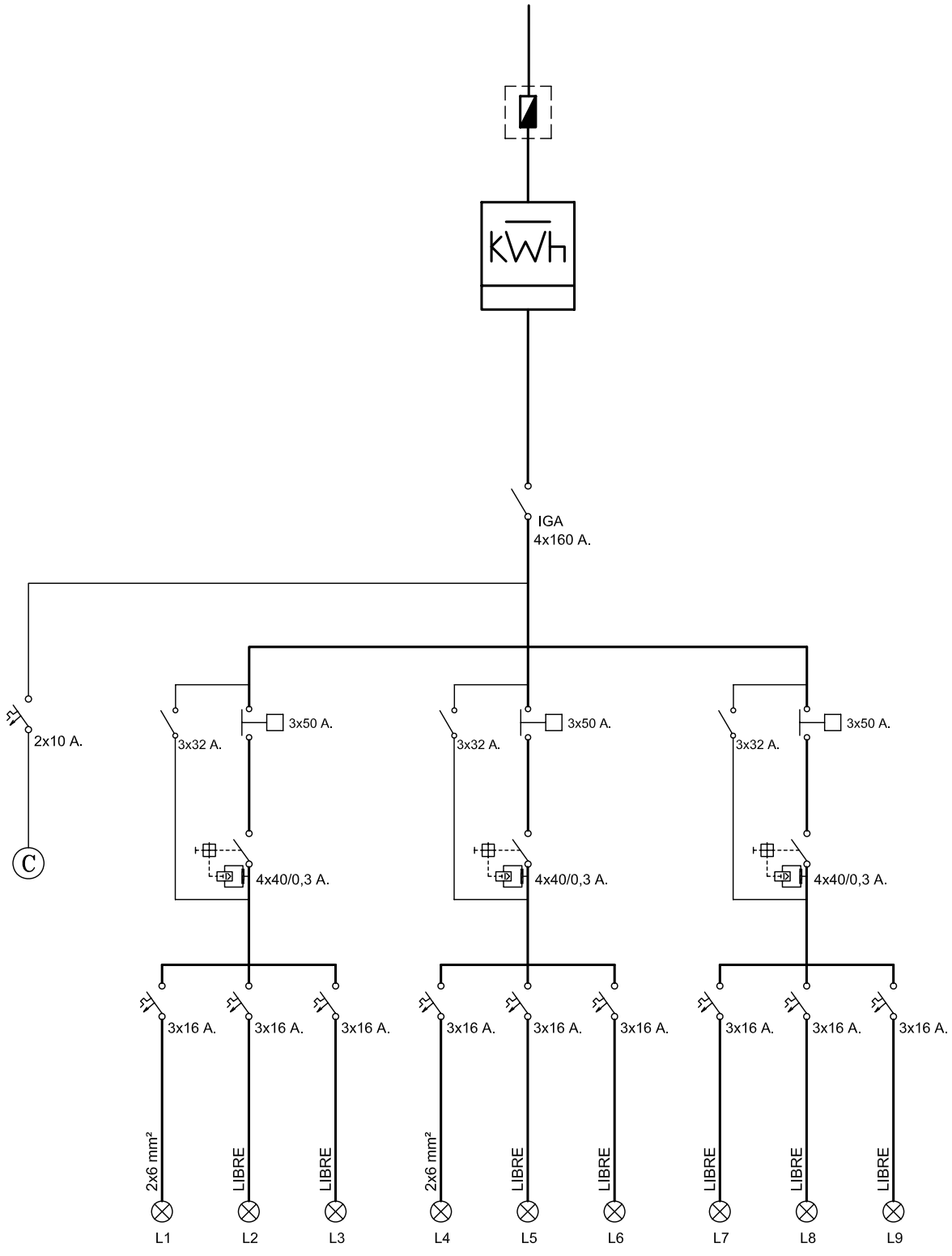

endesa

Referencia contrato: 010473520829

CONDICIONES PARTICULARES DEL CONTRATO DE SUMINISTRO DE ENERGÍA ELÉCTRICA

DATOS DEL CLIENTE (TITULAR DE LA PÓLIZA DE SUMINISTRO)

Apellidos / Razón social	AYTO DE MERIDA			Nombre	
Tipo de documento (NIF, CIF, CIF Internacional, Pasaporte)			I	Nº	P0608300J
CNAE	8411	Actividad principal			
Dirección	ESPAÑA	1		Escalera / Piso / Puerta	
Código Postal - Localidad	06800 - MERIDA			Provincia	BADAJOZ
Teléfono primario	924380100	Teléfono secundario		Teléfono móvil	
Fax		E-mail		Idioma	ESPAÑOL

DATOS DE CONTACTO (envío de facturas y otras comunicaciones, sólo si son distintos de Datos del Cliente)

Apellidos / Razón social	AYTO DE MERIDA			Nombre	
Dirección				Escalera / Piso / Puerta	
Código Postal - Localidad	MERIDA			Provincia	
Teléfono primario	924380100	Teléfono secundario		Teléfono móvil	
Fax		E-mail		Idioma	ESPAÑOL

CONDICIONES TÉCNICO – ECONÓMICAS

DATOS DEL PUNTO DE SUMINISTRO

Tipo vía		Vía	CONCORDIA		Nº		Escalera		Piso	
Puerta		Letra		Aclaratorio dirección	SECTOR 10					
Localidad	MERIDA		Provincia	BADAJOZ		Código postal	06800			

Código universal del Punto de Suministro	Empresa Distribuidora	Tensión Nominal de suministro	
ES0031101609419001YS0F	ENDESA DISTRIBUCION ELECTRICA SL	230	V
Referencia Catastral	8617137QD2081N0001GA		

TARIFA APLICABLE (Régimen legal aplicable a Tarifa último Recurso)

Tarifa	20DHA	Potencia contratada (kW):	Punta		Llano	4,57	Valle	

PRODUCTO CONTRATADO CON ENDESA ENERGÍA XXI S.L. (UNIPERSONAL)

Producto	TURDH	Alquiler equipo medida	

DATOS DE PAGO (Sólo se indican cuando son diferentes a los que se especifican en Datos del Cliente)

Apellidos / Razón social				Nombre		NIF	
Entidad financiera		Sucursal		DC		Cuenta	

Las presentes Condiciones Particulares, así como las Condiciones Generales que se encuentran al dorso del presente documento, han sido leídas por el Cliente, quién estando conforme con el contenido de las mismas, las suscribe y firma. El cliente declara igualmente que los datos y la información reflejada en el presente documento son completos y veraces, disponiendo en todo caso de capacidad, representación suficiente y/o autorización expresa tanto para contratar como para hacer uso de la citada información, autorizando a Endesa Energía XXI S.L. (Unipersonal) a efectuar las comprobaciones sobre los mismos así como de la existencia de posible deuda por cualquier concepto.

En Madrid

Fecha

Firma Cliente

Endesa Energía XXI S.L. (Unipersonal)

María Teresa González
Directora de Atención al Cliente

Ejemplar para el cliente

Endesa Energía XXI S.L. (Unipersonal) Inscrita en el Regist cantil de Madrid en el Tomo 16095, Libro 0, Folio 121, Sección 8, Hoja M-2725 F. B82846825

AYUNTAMIENTO DE MERIDA

CUADRO DE MANDO C172

Ficha Inventario Cuadro C172

AYUNTAMIENTO DE MERIDA

Datos Generales

Código	172	*Descripción*	CENTRO
Calle	Pedro Mª Plano		

Sistema de Funcionamiento

Disp. Encendido	Astro Nova	*Protecciones*	2 (4x40)A, 300mA
Disp. Ahorro	Ninguno	*Contador*	Integral
Ahorro		*Núm. Serie Cont.*	073002674
Pot. Regulador		*Protecciones de salida*	4 TERMICOS
Fabricante Regulador			

Datos eléctricos

Pot. Nominal	4800 W	*Factor de potencia*	0,92
Intensidad por fase	R12.2/S19.2/T19.6	*Tensión*	Trifásica (230 V)

Características del armario

Tipo de armario	INDEFINIDO	*Dimensiones*	1000x750x400 mm
Instalación	Interior de nicho fabrica	*Material*	Poliéster
Observaciones	SI TC / NO PTO LUZ		

Datos de Compañía

Nº póliza	010473520755	*Compañía eléctrica*	ENDESA-SEVILLANA
Tarifa		*Nº ET Suministradora*	
Pot. contratada	7610 W	*Cánon alquiler*	

Líneas y puntos de luz

Líneas eléctricas	2	*Puntos luz*	32
Luminarias	32	*Pot. nominal lamp.*	4800 W (Suma lámparas)

Ubicación en el plano y foto





ZONA CENTRO

CM-37. C/ PEDRO Mº PLANO.

(JUNTO AL ARBOL)

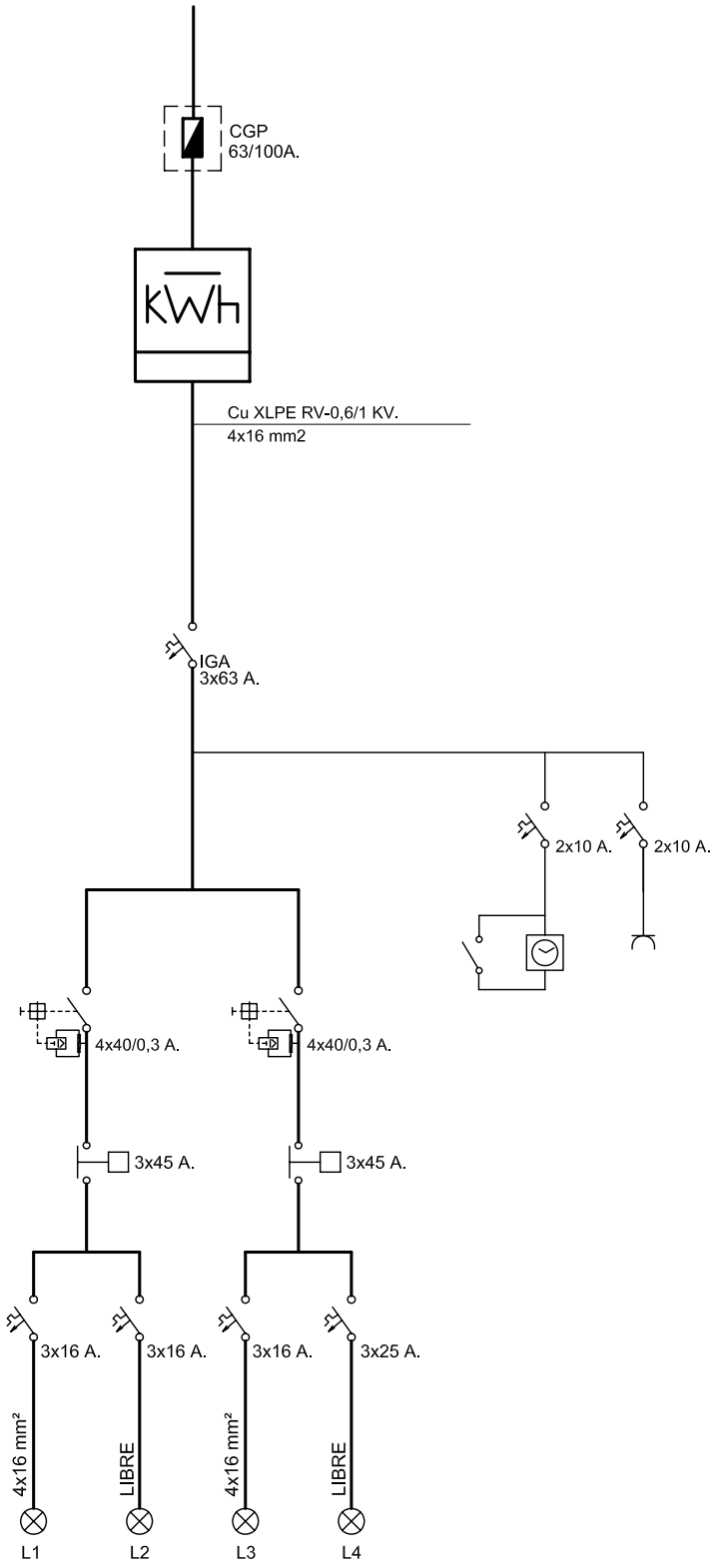

endesa

Referencia contrato: 010473520755

CONDICIONES PARTICULARES DEL CONTRATO DE SUMINISTRO DE ENERGÍA ELÉCTRICA

DATOS DEL CLIENTE (TITULAR DE LA PÓLIZA DE SUMINISTRO)

Apellidos / Razón social	AYTO DE MERIDA			Nombre	
Tipo de documento (NIF, CIF, CIF Internacional, Pasaporte)		I		Nº	P0608300J
CNAE	8411	Actividad principal			
Dirección	ESPAÑA	1		Escalera / Piso / Puerta	
Código Postal - Localidad	06800 - MERIDA			Provincia	BADAJOZ
Teléfono primario	924380100	Teléfono secundario		Teléfono móvil	
Fax		E-mail		Idioma	ESPAÑOL

DATOS DE CONTACTO (envío de facturas y otras comunicaciones, sólo si son distintos de Datos del Cliente)

Apellidos / Razón social	AYTO DE MERIDA			Nombre	
Dirección				Escalera / Piso / Puerta	
Código Postal - Localidad	MERIDA			Provincia	
Teléfono primario	924380100	Teléfono secundario		Teléfono móvil	
Fax		E-mail		Idioma	ESPAÑOL

CONDICIONES TÉCNICO – ECONÓMICAS

DATOS DEL PUNTO DE SUMINISTRO

Tipo vía		Vía	PEDRO MARIA PLANO		Nº		Escalera		Piso	
Puerta		Letra		Aclaratorio dirección	S/N					
Localidad	MERIDA		Provincia	BADAJOZ		Código postal	06800			

Código universal del Punto de Suministro	Empresa Distribuidora	Tensión Nominal de suministro	
ES0031101610958001NQ0F	ENDESA DISTRIBUCION ELECTRICA SL	230	V
Referencia Catastral			

TARIFA APLICABLE (Régimen legal aplicable a Tarifa último Recurso)

Tarifa	20DHA	Potencia contratada (kW):	Punta		Llano	7,61	Valle	

PRODUCTO CONTRATADO CON ENDESA ENERGÍA XXI S.L. (UNIPERSONAL)

Producto	TURDH	Alquiler equipo medida	

DATOS DE PAGO (Sólo se indican cuando son diferentes a los que se especifican en Datos del Cliente)

Apellidos / Razón social				Nombre			NIF	
Entidad financiera		Sucursal		DC		Cuenta		

Las presentes Condiciones Particulares, así como las Condiciones Generales que se encuentran al dorso del presente documento, han sido leídas por el Cliente, quién estando conforme con el contenido de las mismas, las suscribe y firma. El cliente declara igualmente que los datos y la información reflejada en el presente documento son completos y veraces, disponiendo en todo caso de capacidad, representación suficiente y/o autorización expresa tanto para contratar como para hacer uso de la citada información, autorizando a Endesa Energía XXI S.L. (Unipersonal) a efectuar las comprobaciones sobre los mismos así como de la existencia de posible deuda por cualquier concepto.

En Madrid

Fecha

Firma Cliente

Endesa Energía XXI S.L. (Unipersonal)

María Teresa González
Directora de Atención al Cliente

Ejemplar para el cliente

Endesa Energía XXI S.L. (Unipersonal) Inscrita en el Regist rcantil de Madrid en el Tomo 16095, Libro 0, Folio 121, Sección 8, Hoja M-272 I.F. B82846825

AYUNTAMIENTO DE MERIDA

CUADRO DE MANDO C173

Ficha Inventario Cuadro C173

AYUNTAMIENTO DE MERIDA

Datos Generales

Código	173	*Descripción*	CENTRO
Calle	Parejo		

Sistema de Funcionamiento

Disp. Encendido	Fotocélula	*Protecciones*	3 (4x40) A, 300mA
Disp. Ahorro	Ninguno	*Contador*	Integral
Ahorro		*Núm. Serie Cont.*	073002653
Pot. Regulador		*Protecciones de salida*	9 TERMICOS 3x25A
Fabricante Regulador			

Datos eléctricos

Pot. Nominal	7800 W	*Factor de potencia*	0,91
Intensidad por fase	R22.6/S31.8/T18.6	*Tensión*	Trifásica (230 V)

Características del armario

Tipo de armario	INDEFINIDO	*Dimensiones*	750x450x300 mm
Instalación	Suelo	*Material*	Poliéster
Observaciones	SI TC / NO PTO LUZ		

Datos de Compañía

Nº póliza	010473520760	*Compañía eléctrica*	ENDESA-SEVILLANA
Tarifa		*Nº ET Suministradora*	
Pot. contratada	7610 W	*Cánon alquiler*	

Líneas y puntos de luz

Líneas eléctricas	5	*Puntos luz*	52
Luminarias	52	*Pot. nominal lamp.*	7800 W (Suma lámparas)

Ubicación en el plano

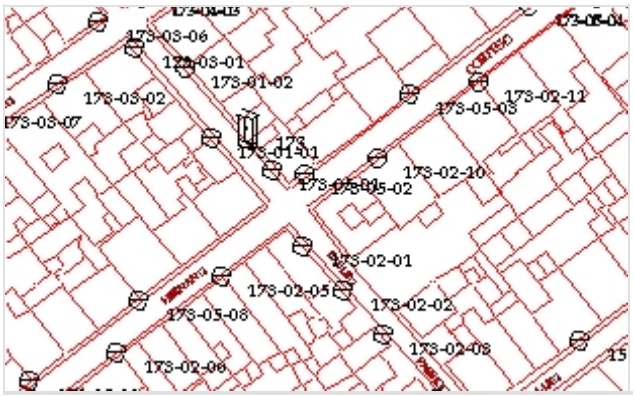



ZONA CENTRO

CM-38. C/ PAREJOS.

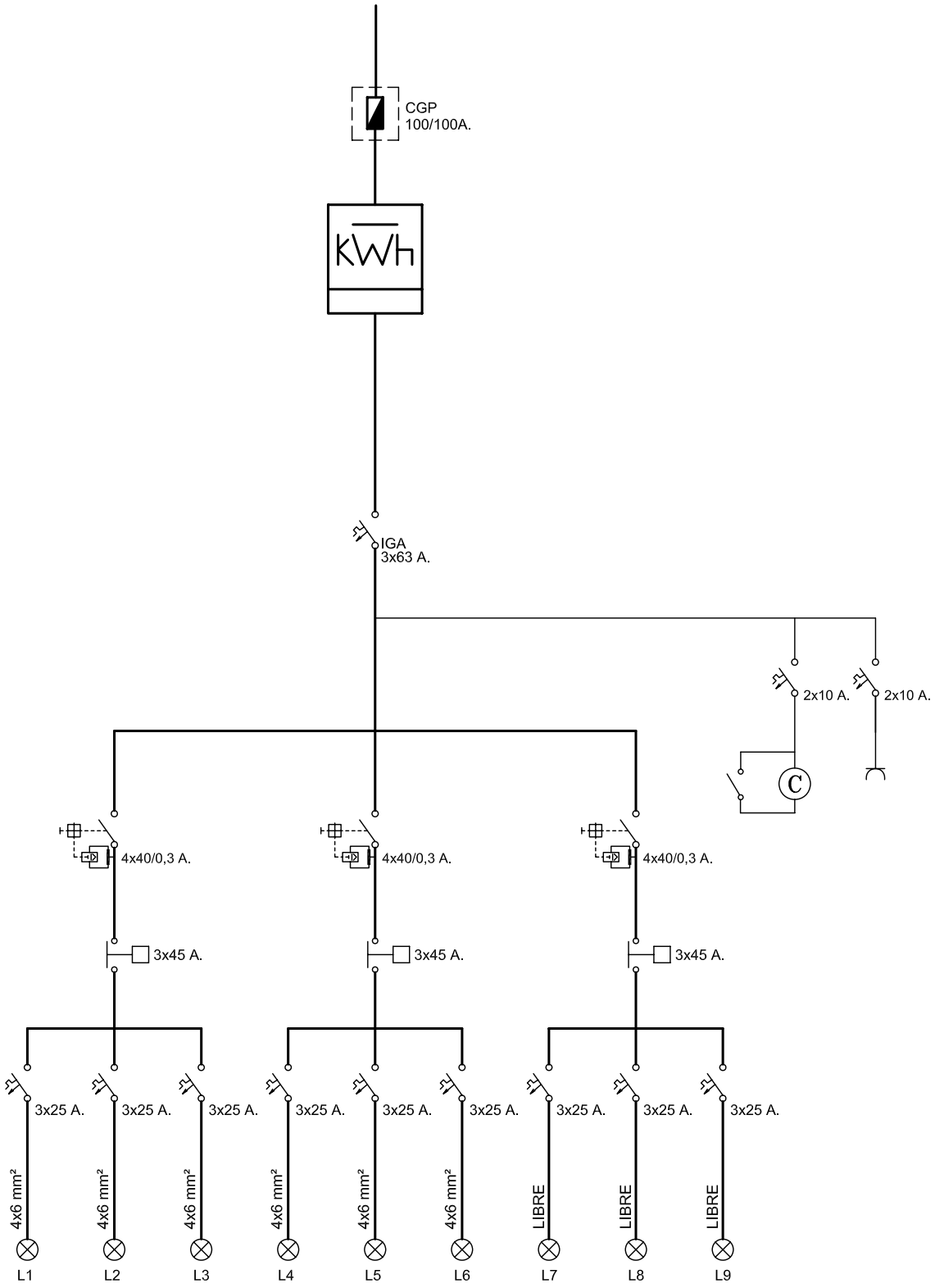

endesa

Referencia contrato: 010473520760

CONDICIONES PARTICULARES DEL CONTRATO DE SUMINISTRO DE ENERGÍA ELÉCTRICA

DATOS DEL CLIENTE (TITULAR DE LA PÓLIZA DE SUMINISTRO)

Apellidos / Razón social	AYTO DE MERIDA				Nombre		
Tipo de documento (NIF, CIF, CIF Internacional, Pasaporte)			I		Nº	P0608300J	
CNAE	8411	Actividad principal					
Dirección	ESPAÑA	1		Escalera / Piso / Puerta			
Código Postal - Localidad	06800 - MERIDA			Provincia	BADAJOZ		
Teléfono primario	924380100	Teléfono secundario			Teléfono móvil		
Fax		E-mail			Idioma	ESPAÑOL	

DATOS DE CONTACTO (envío de facturas y otras comunicaciones, sólo si son distintos de Datos del Cliente)

Apellidos / Razón social	AYTO DE MERIDA		Nombre		
Dirección			Escalera / Piso / Puerta		
Código Postal - Localidad	MERIDA		Provincia		
Teléfono primario	924380100	Teléfono secundario		Teléfono móvil	
Fax		E-mail		Idioma	ESPAÑOL

CONDICIONES TÉCNICO – ECONÓMICAS

DATOS DEL PUNTO DE SUMINISTRO

Tipo vía		Vía	PAREJOS		Nº		Escalera		Piso	
Puerta		Letra		Aclaratorio dirección	SECTOR 4					
Localidad	MERIDA		Provincia	BADAJOZ		Código postal	06800			

Código universal del Punto de Suministro	Empresa Distribuidora	Tensión Nominal de suministro	
ES0031101610861001GF0F	ENDESA DISTRIBUCION ELECTRICA SL	230	V
Referencia Catastral	8617137QD2081N0001GA		

TARIFA APLICABLE (Régimen legal aplicable a Tarifa último Recurso)

Tarifa	20DHA	Potencia contratada (kW):	Punta		Llano	7,61	Valle	

PRODUCTO CONTRATADO CON ENDESA ENERGÍA XXI S.L. (UNIPERSONAL)

Producto	TURDH	Alquiler equipo medida	

DATOS DE PAGO (Sólo se indican cuando son diferentes a los que se especifican en Datos del Cliente)

Apellidos / Razón social				Nombre		NIF	
Entidad financiera		Sucursal		DC		Cuenta	

Las presentes Condiciones Particulares, así como las Condiciones Generales que se encuentran al dorso del presente documento, han sido leídas por el Cliente, quién estando conforme con el contenido de las mismas, las suscribe y firma. El cliente declara igualmente que los datos y la información reflejada en el presente documento son completos y veraces, disponiendo en todo caso de capacidad, representación suficiente y/o autorización expresa tanto para contratar como para hacer uso de la citada información, autorizando a Endesa Energía XXI S.L. (Unipersonal) a efectuar las comprobaciones sobre los mismos así como de la existencia de posible deuda por cualquier concepto.

En Madrid

Fecha

Firma Cliente

Endesa Energía XXI S.L. (Unipersonal)

María Teresa González
Directora de Atención al Cliente

Ejemplar para el cliente

Endesa Energía XXI S.L. (Unipersonal) Inscrita en el Regis ercantil de Madrid en el Tomo 15095, Libro 0, Folio 121, Sección 8, Hoja M-272 I.F. B82846825

CUADRO DE MANDO C174

Ficha Inventario Cuadro C174

AYUNTAMIENTO DE MERIDA

Datos Generales

Código	174	*Descripción*	PUENTE FERNÁNDEZ CASADO
Calle	Anas		

Sistema de Funcionamiento

Disp. Encendido	Astro Nova	*Protecciones*	NO DISPONE
Disp. Ahorro	Ninguno	*Contador*	Integral
Ahorro		*Núm. Serie Cont.*	2123982
Pot. Regulador		*Protecciones de salida*	TERMICOS 3x25 Y 3x40
Fabricante Regulador			

Datos eléctricos

Pot. Nominal	8500 W	*Factor de potencia*	0,98
Intensidad por fase	R26.8/S24.4/T25.8	*Tensión*	Trifásica (230 V)

Características del armario

Tipo de armario	INDEFINIDO	*Dimensiones*	2000x1250x500 mm
Instalación	Sobre zócalo de hormigón	*Material*	Acero galvanizado
Observaciones	NO TC / NO PTO LUZ		

Datos de Compañía

Nº póliza	010473520677	*Compañía eléctrica*	ENDESA-SEVILLANA
Tarifa		*Nº ET Suministradora*	
Pot. contratada	15935 W	*Cánon alquiler*	

Líneas y puntos de luz

Líneas eléctricas	2	*Puntos luz*	34
Luminarias	34	*Pot. nominal lamp.*	8500 W (Suma lámparas)

Ubicación en el plano y foto

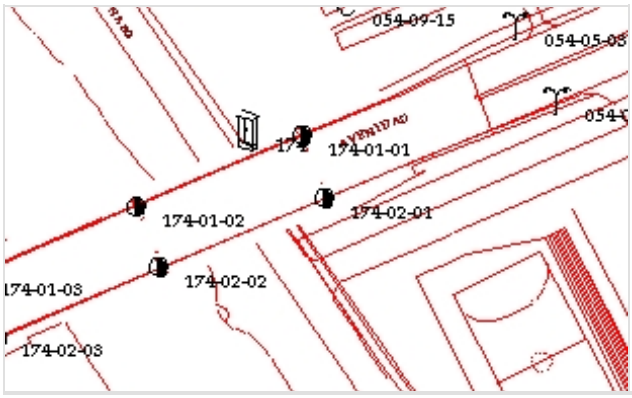



PUENTE FDEZ. CASADO

CM-1 C/ ANAS

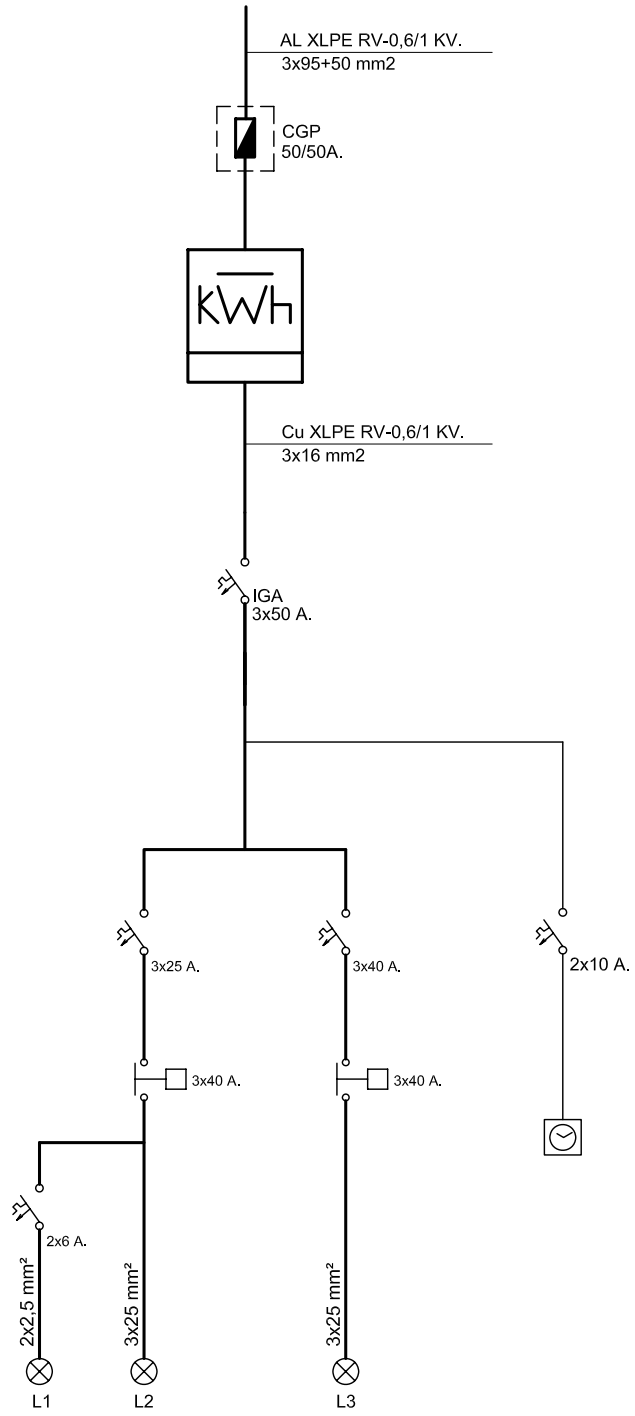

endesa

Referencia contrato: 010473520677

CONDICIONES PARTICULARES DEL CONTRATO DE SUMINISTRO DE ENERGÍA ELÉCTRICA

DATOS DEL CLIENTE (TITULAR DE LA PÓLIZA DE SUMINISTRO)

Apellidos / Razón social	AYTO DE MERIDA			Nombre	
Tipo de documento (NIF, CIF, CIF Internacional, Pasaporte)		I		Nº	P0608300J
CNAE	8411	Actividad principal			
Dirección	ESPAÑA 1		Escalera / Piso / Puerta		
Código Postal - Localidad	06800 - MERIDA		Provincia	BADAJOZ	
Teléfono primario	924380100	Teléfono secundario		Teléfono móvil	
Fax		E-mail		Idioma	ESPAÑOL

DATOS DE CONTACTO (envío de facturas y otras comunicaciones, sólo si son distintos de Datos del Cliente)

Apellidos / Razón social	AYTO DE MERIDA			Nombre	
Dirección			Escalera / Piso / Puerta		
Código Postal - Localidad	MERIDA		Provincia		
Teléfono primario	924380100	Teléfono secundario		Teléfono móvil	
Fax		E-mail		Idioma	ESPAÑOL

CONDICIONES TÉCNICO – ECONÓMICAS

DATOS DEL PUNTO DE SUMINISTRO

Tipo vía	CR	Vía	NACIONAL V		Nº		Escalera		Piso	
Puerta		Letra		Aclaratorio dirección	S/N					
Localidad	MERIDA		Provincia	BADAJOZ		Código postal	06800			

Código universal del Punto de Suministro	Empresa Distribuidora	Tensión Nominal de suministro	
ES0031101608106001MQ0F	ENDESA DISTRIBUCION ELECTRICA SL	230	V
Referencia Catastral			

TARIFA APLICABLE (Régimen legal aplicable a Tarifa último Recurso)

Tarifa	3.0A	Potencia contratada (kW):	Punta	15,935	Llano	15,935	Valle	15,935

PRODUCTO CONTRATADO CON ENDESA ENERGÍA XXI S.L. (UNIPERSONAL)

Producto	3.0.2	Alquiler equipo medida	

DATOS DE PAGO (Sólo se indican cuando son diferentes a los que se especifican en Datos del Cliente)

Apellidos / Razón social				Nombre		NIF	
Entidad financiera		Sucursal		DC		Cuenta	

Las presentes Condiciones Particulares, así como las Condiciones Generales que se encuentran al dorso del presente documento, han sido leídas por el Cliente, quién estando conforme con el contenido de las mismas, las suscribe y firma. El cliente declara igualmente que los datos y la información reflejada en el presente documento son completos y veraces, disponiendo en todo caso de capacidad, representación suficiente y/o autorización expresa tanto para contratar como para hacer uso de la citada información, autorizando a Endesa Energía XXI S.L. (Unipersonal) a efectuar las comprobaciones sobre los mismos así como de la existencia de posible deuda por cualquier concepto.

En Madrid

Fecha

Firma Cliente

Endesa Energía XXI S.L. (Unipersonal)

María Teresa González
Directora de Atención al Cliente

Ejemplar para el cliente

Endesa Energía XXI S.L. (Unipersonal) Inscrita en el Regis[illegible]rcantil de Madrid en el Tomo 16095, Libro 0, Folio 121, Sección 8, Hoja M-272[illegible] I.F. B82846825

AYUNTAMIENTO DE MERIDA

CUADRO DE MANDO C175

Ficha Inventario Cuadro C175

AYUNTAMIENTO DE MERIDA

Datos Generales

Código	175	*Descripción*	PUENTE FERNÁNDEZ CASADO
Calle	Reina Sofia		

Sistema de Funcionamiento

Disp. Encendido	Urbilux	*Protecciones*	9 VIGI C60 4x16A
Disp. Ahorro	Regulador de tensión	*Contador*	Integral
Ahorro		*Núm. Serie Cont.*	2111419
Pot. Regulador	45 KVA	*Protecciones de salida*	
Fabricante Regulador	INGEQUR LUMITER		

Datos eléctricos

Pot. Nominal	20790 W	*Factor de potencia*	0,87
Intensidad por fase	R37.6/S37.6/T34.8	*Tensión*	Trifásica + neutro (400/230V)

Características del armario

Tipo de armario	ARELSA 01	*Dimensiones*	1400x1300x300 mm
Instalación	Sobre zócalo	*Material*	Acero galvanizado
Observaciones	SI TC/SI PTO LUZ		

Datos de Compañía

Nº póliza	010474742584	*Compañía eléctrica*	ENDESA-SEVILLANA
Tarifa		*Nº ET Suministradora*	
Pot. contratada	30000 W	*Cánon alquiler*	

Líneas y puntos de luz

Líneas eléctricas	9	*Puntos luz*	75
Luminarias	117	*Pot. nominal lamp.*	20790 W (Suma lámparas)

Ubicación en el plano y foto

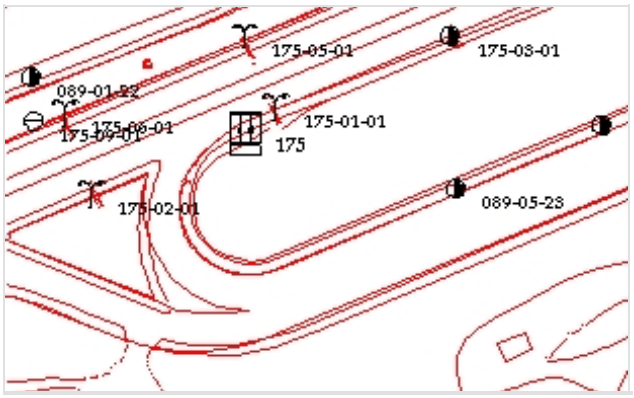



PUENTE FDEZ. CASADO

CM-2 .AVDA. REINA SOFIA

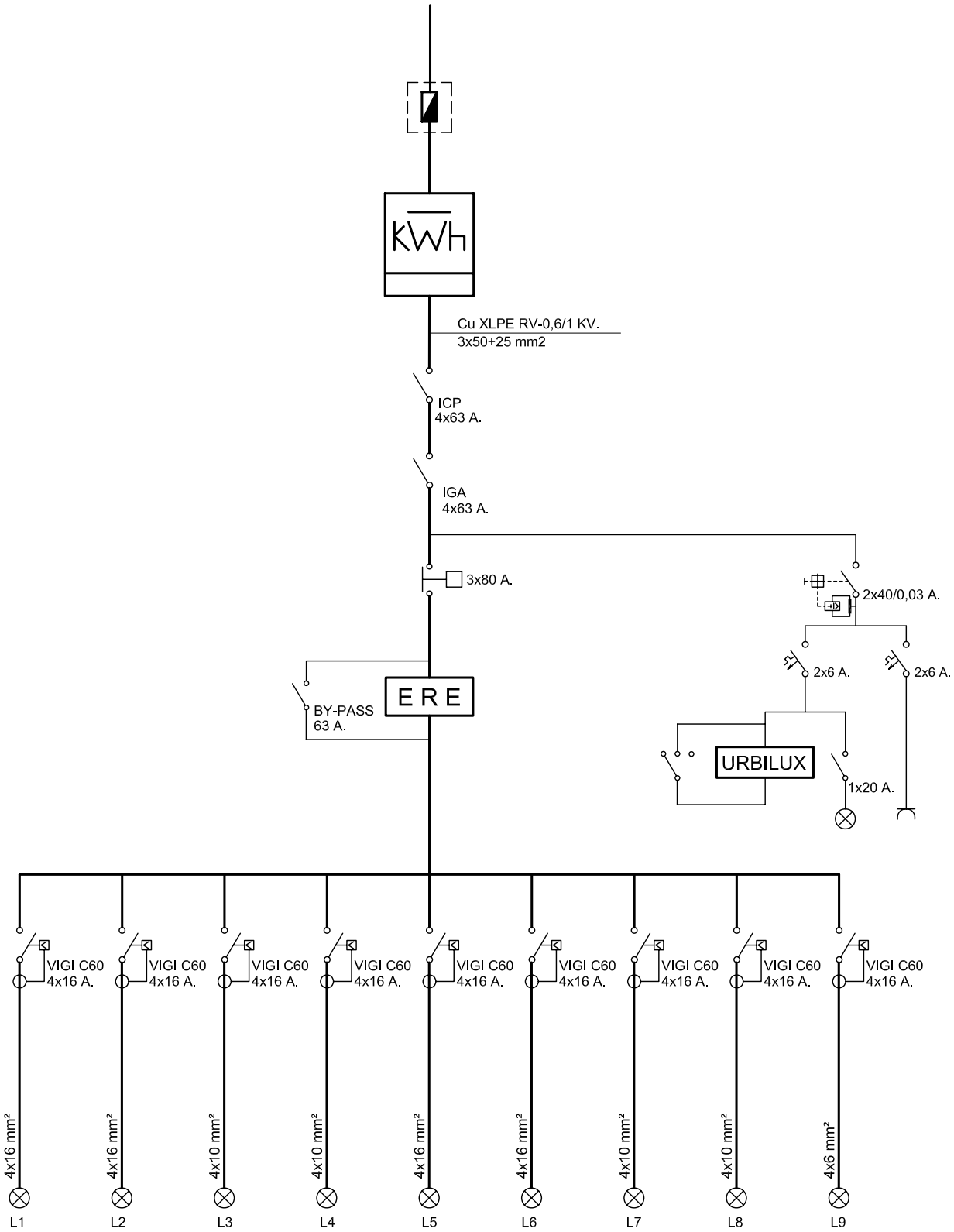

endesa

Referencia contrato: 010474742584

CONDICIONES PARTICULARES DEL CONTRATO DE SUMINISTRO DE ENERGÍA ELÉCTRICA

DATOS DEL CLIENTE (TITULAR DE LA PÓLIZA DE SUMINISTRO)

Apellidos / Razón social	AYTO DE MERIDA			Nombre	
Tipo de documento (NIF, CIF, CIF Internacional, Pasaporte)		I		Nº	P0608300J
CNAE	8411	Actividad principal			
Dirección	ESPAÑA	1	Escalera / Piso / Puerta		
Código Postal - Localidad	06800 - MERIDA		Provincia	BADAJOZ	
Teléfono primario	924380100	Teléfono secundario		Teléfono móvil	
Fax		E-mail		Idioma	ESPAÑOL

DATOS DE CONTACTO (envío de facturas y otras comunicaciones, sólo si son distintos de Datos del Cliente)

Apellidos / Razón social	AYTO DE MERIDA			Nombre	
Dirección			Escalera / Piso / Puerta		
Código Postal - Localidad	MERIDA		Provincia		
Teléfono primario	924380100	Teléfono secundario		Teléfono móvil	
Fax		E-mail		Idioma	ESPAÑOL

CONDICIONES TÉCNICO – ECONÓMICAS

DATOS DEL PUNTO DE SUMINISTRO

Tipo vía	AV	Vía	REINA SOFIA		Nº		Escalera		Piso	
Puerta		Letra		Aclaratorio dirección	SECC.N.CIUDA					
Localidad	MERIDA		Provincia	BADAJOZ		Código postal	06800			

Código universal del Punto de Suministro	Empresa Distribuidora	Tensión Nominal de suministro	
ES0031104264821001HN0F	ENDESA DISTRIBUCION ELECTRICA SL	400	V
Referencia Catastral			

TARIFA APLICABLE (Régimen legal aplicable a Tarifa último Recurso)

Tarifa	3.0A	Potencia contratada (kW):	Punta	30	Llano	30	Valle	30

PRODUCTO CONTRATADO CON ENDESA ENERGÍA XXI S.L. (UNIPERSONAL)

Producto	3.0.2	Alquiler equipo medida	

DATOS DE PAGO (Sólo se indican cuando son diferentes a los que se especifican en Datos del Cliente)

Apellidos / Razón social					Nombre		NIF	
Entidad financiera		Sucursal		DC		Cuenta		

Las presentes Condiciones Particulares, así como las Condiciones Generales que se encuentran al dorso del presente documento, han sido leídas por el Cliente, quién estando conforme con el contenido de las mismas, las suscribe y firma. El cliente declara igualmente que los datos y la información reflejada en el presente documento son completos y veraces, disponiendo en todo caso de capacidad, representación suficiente y/o autorización expresa tanto para contratar como para hacer uso de la citada información, autorizando a Endesa Energía XXI S.L. (Unipersonal) a efectuar las comprobaciones sobre los mismos así como de la existencia de posible deuda por cualquier concepto.

En Madrid

Fecha

Firma Cliente

Endesa Energía XXI S.L. (Unipersonal)

María Teresa González
Directora de Atención al Cliente

Ejemplar para el cliente

Endesa Energía XXI S.L. (Unipersonal) Inscrita en el Regist rcantil de Madrid en el Tomo 15095, Libro 0, Folio 121, Sección 8, Hoja M-272 I.F. B82846825

AYUNTAMIENTO DE MERIDA

CUADRO DE MANDO C176

Ficha Inventario Cuadro C176

AYUNTAMIENTO DE MERIDA

Datos Generales

Código	176	*Descripción*	CENTRO
Calle	San Juan		

Sistema de Funcionamiento

Disp. Encendido	Astro Nova	*Protecciones*	2(2x40)A, 300mA
Disp. Ahorro	Ninguno	*Contador*	Activa y reactiva
Ahorro		*Núm. Serie Cont.*	4891947 / 8348591
Pot. Regulador		*Protecciones de salida*	
Fabricante Regulador			

Datos eléctricos

Pot. Nominal	600 W	*Factor de potencia*	0,95
Intensidad por fase	R4.6/S3	*Tensión*	Trifásica (230 V)

Características del armario

Tipo de armario	INDEFINIDO	*Dimensiones*	600x500x300 mm
Instalación	Adosado a pared	*Material*	Poliéster
Observaciones	NO TC 7 NO PTO LUZ		

Datos de Compañía

Nº póliza	010473520774	*Compañía eléctrica*	ENDESA-SEVILLANA
Tarifa		*Nº ET Suministradora*	
Pot. contratada	3050 W	*Cánon alquiler*	

Líneas y puntos de luz

Líneas eléctricas	2	*Puntos luz*	6
Lámparas	6	*Pot. nominal lamp.*	600 W (Suma lámparas)

Ubicación en el plano y foto





ZONA CENTRO

CM: 38. C/ SAN JUAN.

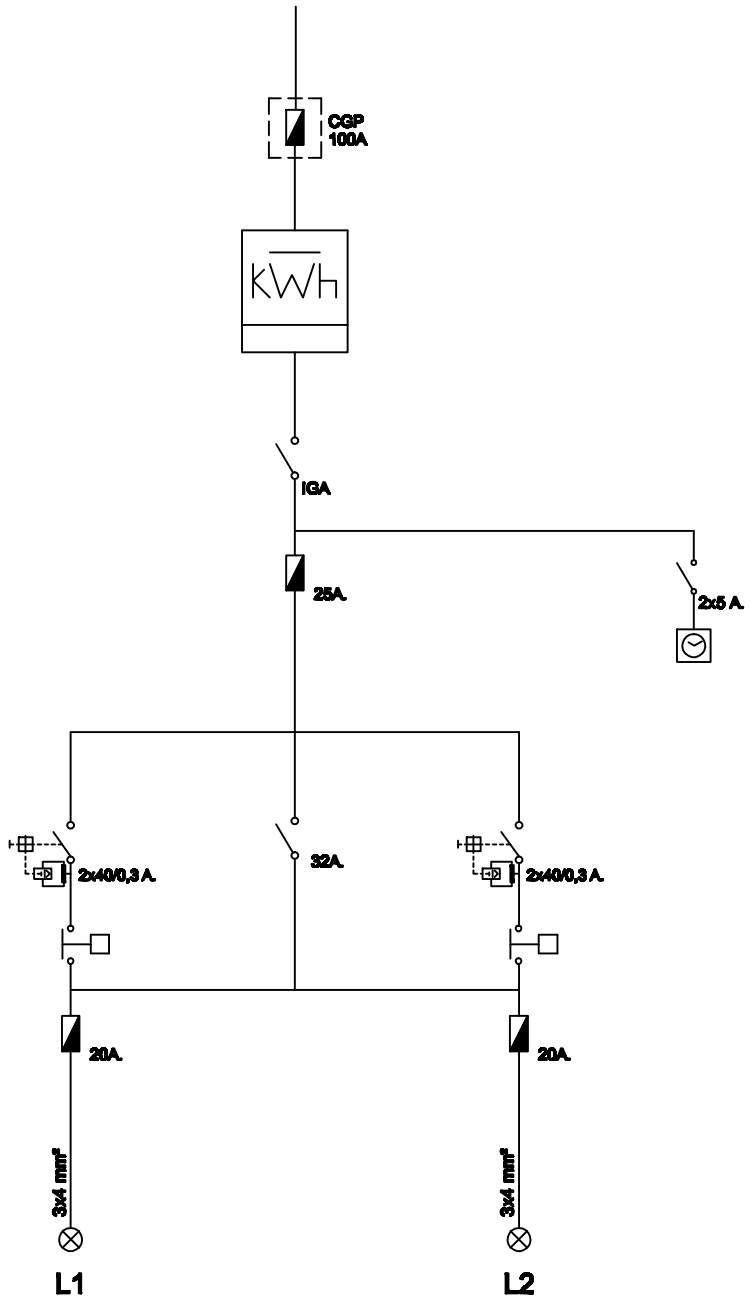

endesa

Referencia contrato: 010473520774

CONDICIONES PARTICULARES DEL CONTRATO DE SUMINISTRO DE ENERGÍA ELÉCTRICA

DATOS DEL CLIENTE (TITULAR DE LA PÓLIZA DE SUMINISTRO)

Apellidos / Razón social	AYTO DE MERIDA			Nombre	
Tipo de documento (NIF, CIF, CIF Internacional, Pasaporte)		I		Nº	P0608300J
CNAE	8411	Actividad principal			
Dirección	ESPAÑA	1	Escalera / Piso / Puerta		
Código Postal - Localidad	06800 - MERIDA		Provincia	BADAJOZ	
Teléfono primario	924380100	Teléfono secundario		Teléfono móvil	
Fax		E-mail		Idioma	ESPAÑOL

DATOS DE CONTACTO (envío de facturas y otras comunicaciones, sólo si son distintos de Datos del Cliente)

Apellidos / Razón social	AYTO DE MERIDA			Nombre	
Dirección			Escalera / Piso / Puerta		
Código Postal - Localidad	MERIDA		Provincia		
Teléfono primario	924380100	Teléfono secundario		Teléfono móvil	
Fax		E-mail		Idioma	ESPAÑOL

CONDICIONES TÉCNICO – ECONÓMICAS

DATOS DEL PUNTO DE SUMINISTRO

Tipo vía		Vía	SAN JUAN		Nº		Escalera		Piso	
Puerta		Letra		Aclaratorio dirección	S/N					
Localidad	MERIDA		Provincia	BADAJOZ		Código postal	06800			

Código universal del Punto de Suministro	Empresa Distribuidora	Tensión Nominal de suministro	
ES0031101611515001BW0F	ENDESA DISTRIBUCION ELECTRICA SL	220	V
Referencia Catastral	8617137QD2081N0001GA		

TARIFA APLICABLE (Régimen legal aplicable a Tarifa último Recurso)

Tarifa	2.0A	Potencia contratada (kW):	Punta		Llano	3,05	Valle		

PRODUCTO CONTRATADO CON ENDESA ENERGÍA XXI S.L. (UNIPERSONAL)

Producto	TUR	Alquiler equipo medida	

DATOS DE PAGO (Sólo se indican cuando son diferentes a los que se especifican en Datos del Cliente)

Apellidos / Razón social					Nombre			NIF	
Entidad financiera		Sucursal		DC		Cuenta			

Las presentes Condiciones Particulares, así como las Condiciones Generales que se encuentran al dorso del presente documento, han sido leídas por el Cliente, quién estando conforme con el contenido de las mismas, las suscribe y firma. El cliente declara igualmente que los datos y la información reflejada en el presente documento son completos y veraces, disponiendo en todo caso de capacidad, representación suficiente y/o autorización expresa tanto para contratar como para hacer uso de la citada información, autorizando a Endesa Energía XXI S.L. (Unipersonal) a efectuar las comprobaciones sobre los mismos así como de la existencia de posible deuda por cualquier concepto.

En Madrid

Fecha

Firma Cliente

Endesa Energía XXI S.L. (Unipersonal)

María Teresa González
Directora de Atención al Cliente

Ejemplar para el cliente

Endesa Energía XXI S.L. (Unipersonal) Inscrita en el Regis rcantil de Madrid en el Tomo 16095, Libro 0, Folio 121, Sección 8, Hoja M-272 I.F. B82846825

AYUNTAMIENTO DE MERIDA

CUADRO DE MANDO C177

Ficha Inventario Cuadro C177

AYUNTAMIENTO DE MERIDA

Datos Generales

Código	177	*Descripción*	ALBARREGAS
Calle	Zonas Verdes Albarregas		

Sistema de Funcionamiento

Disp. Encendido	Astro Nova	*Protecciones*	3 (4x40) A, 300mA
Disp. Ahorro	Ninguno	*Contador*	Integral
Ahorro		*Núm. Serie Cont.*	073313804
Pot. Regulador		*Protecciones de salida*	6 TERMICOS 4x25A
Fabricante Regulador			

Datos eléctricos

Pot. Nominal	13000 W	*Factor de potencia*	0,9
Intensidad por fase	R21,2/S28,4/T21,8	*Tensión*	Trifásica + neutro (400/230V)

Características del armario

Tipo de armario	INDEFINIDO	*Dimensiones*	1250x450x300 mm
Instalación	Adosado a pared	*Material*	Poliéster
Observaciones	NO TC / NO PTO LUZ		

Datos de Compañía

Nº póliza	010474878260	*Compañía eléctrica*	ENDESA-SEVILLANA
Tarifa		*Nº ET Suministradora*	
Pot. contratada	27713 W	*Cánon alquiler*	

Líneas y puntos de luz

Líneas eléctricas	5	*Puntos luz*	102
Luminarias	112	*Pot. nominal lamp.*	13000 W (Suma lámparas)

Ubicación en el plano y foto

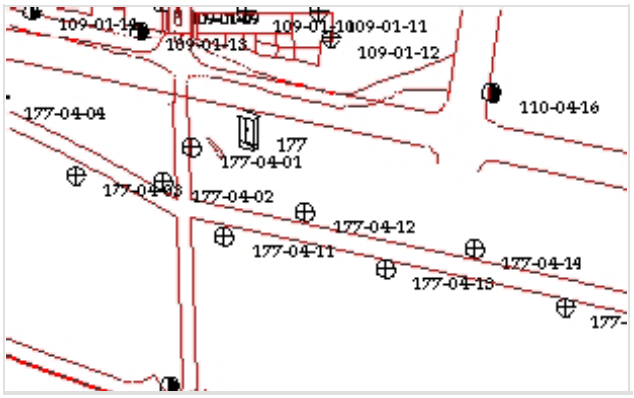



CM–1: ALBARREGAS (BDA. LOS MILAGROS)

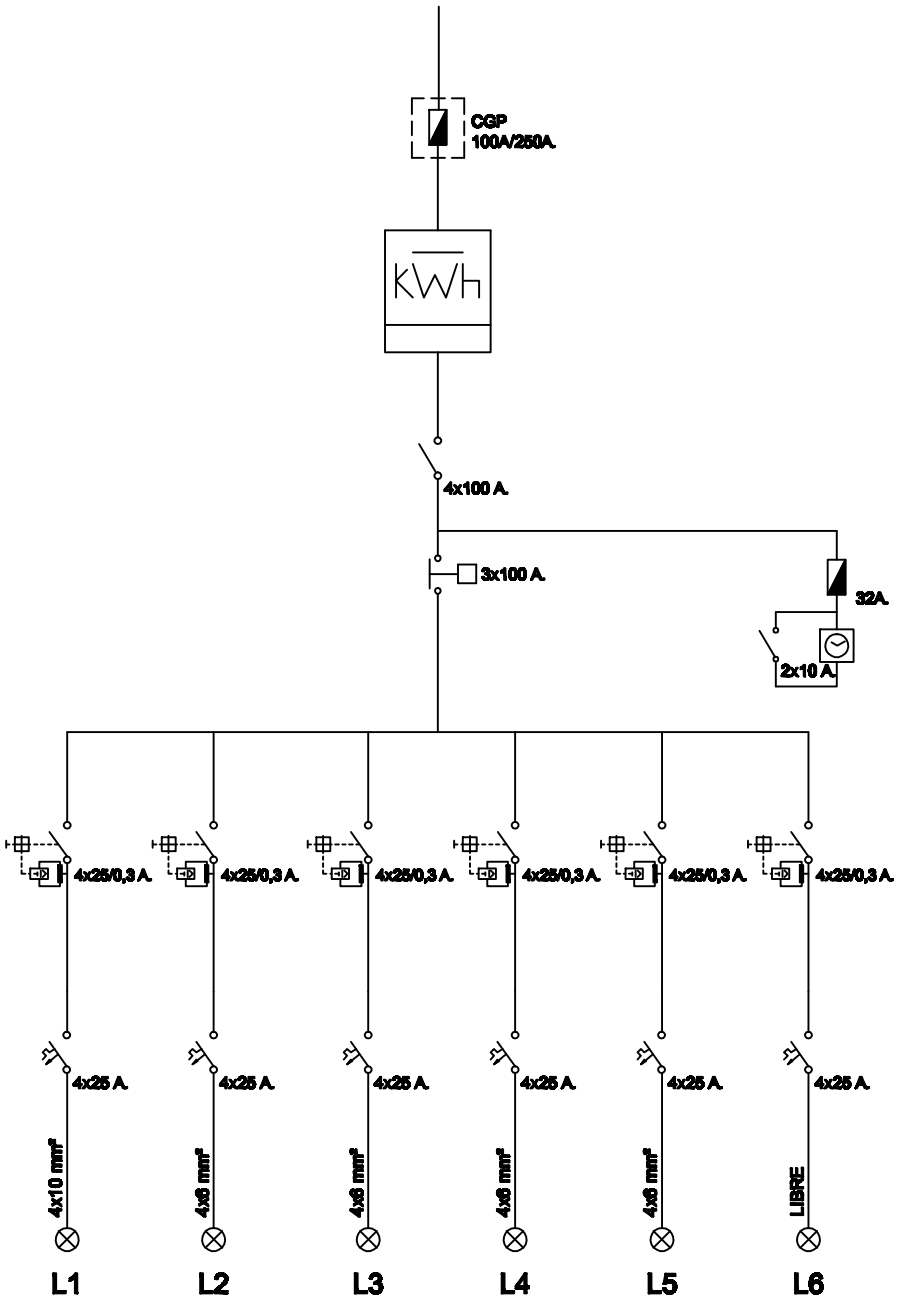

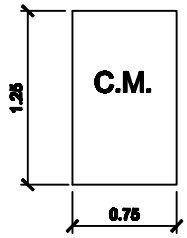

endesa

Referencia contrato: 010474878260

CONDICIONES PARTICULARES DEL CONTRATO DE SUMINISTRO DE ENERGÍA ELÉCTRICA

DATOS DEL CLIENTE (TITULAR DE LA PÓLIZA DE SUMINISTRO)

Apellidos / Razón social	AYTO DE MERIDA			Nombre	
Tipo de documento (NIF, CIF, CIF Internacional, Pasaporte)		I		Nº	P0608300J
CNAE	8411	Actividad principal			
Dirección	ESPAÑA	1		Escalera / Piso / Puerta	
Código Postal - Localidad	06800 - MERIDA			Provincia	BADAJOZ
Teléfono primario	924380100	Teléfono secundario		Teléfono móvil	
Fax		E-mail		Idioma	ESPAÑOL

DATOS DE CONTACTO (envío de facturas y otras comunicaciones, sólo si son distintos de Datos del Cliente)

Apellidos / Razón social	AYTO DE MERIDA			Nombre	
Dirección				Escalera / Piso / Puerta	
Código Postal - Localidad	MERIDA			Provincia	
Teléfono primario	924380100	Teléfono secundario		Teléfono móvil	
Fax		E-mail		Idioma	ESPAÑOL

CONDICIONES TÉCNICO – ECONÓMICAS

DATOS DEL PUNTO DE SUMINISTRO

Tipo vía	AV	Vía	MILAGROS LOS	Nº		Escalera		Piso	
Puerta		Letra		Aclaratorio dirección	CT- MILAGROS				
Localidad	MERIDA		Provincia	BADAJOZ		Código postal	06800		

Código universal del Punto de Suministro	Empresa Distribuidora	Tensión Nominal de suministro	
ES0031104433312001FG0F	ENDESA DISTRIBUCION ELECTRICA SL	400	V
Referencia Catastral	0518057QD3101N0001ML		

TARIFA APLICABLE (Régimen legal aplicable a Tarifa último Recurso)

Tarifa	3.0A	Potencia contratada (kW):	Punta	27,713	Llano	27,713	Valle	27,713

PRODUCTO CONTRATADO CON ENDESA ENERGÍA XXI S.L. (UNIPERSONAL)

Producto	3.0.2	Alquiler equipo medida	

DATOS DE PAGO (Sólo se indican cuando son diferentes a los que se especifican en Datos del Cliente)

Apellidos / Razón social				Nombre		NIF	
Entidad financiera		Sucursal		DC		Cuenta	

Las presentes Condiciones Particulares, así como las Condiciones Generales que se encuentran al dorso del presente documento, han sido leídas por el Cliente, quién estando conforme con el contenido de las mismas, las suscribe y firma. El cliente declara igualmente que los datos y la información reflejada en el presente documento son completos y veraces, disponiendo en todo caso de capacidad, representación suficiente y/o autorización expresa tanto para contratar como para hacer uso de la citada información, autorizando a Endesa Energía XXI S.L. (Unipersonal) a efectuar las comprobaciones sobre los mismos así como de la existencia de posible deuda por cualquier concepto.

En Madrid

Fecha

Firma Cliente

Endesa Energía XXI S.L. (Unipersonal)



María Teresa González
Directora de Atención al Cliente

Ejemplar para el cliente

Endesa Energía XXI S.L. (Unipersonal) Inscrita en el Regis rcantil de Madrid en el Tomo 16095, Libro 0, Folio 121, Sección 8, Hoja M-272 I.F. B82846825

AYUNTAMIENTO DE MERIDA

CUADRO DE MANDO C178

Ficha Inventario Cuadro C178

AYUNTAMIENTO DE MERIDA

Datos Generales

Código	178	*Descripción*	ALBARREGAS
Calle	Arenal de Pan Caliente		

Sistema de Funcionamiento

Disp. Encendido	Astro Nova	*Protecciones*	4(4x25)+2(2x25), 300
Disp. Ahorro	Ninguno	*Contador*	Integral
Ahorro		*Núm. Serie Cont.*	0530521673
Pot. Regulador		*Protecciones de salida*	6 TERMICOS
Fabricante Regulador			

Datos eléctricos

Pot. Nominal	8600 W	*Factor de potencia*	0,96
Intensidad por fase	R28.6/S26.4/T31.4	*Tensión*	Trifásica (230 V)

Características del armario

Tipo de armario	INDEFINIDO	*Dimensiones*	1250x750x300 mm
Instalación	Sobre zócalo fab ladrillo	*Material*	Poliéster
Observaciones	NO TC / NO PTO LUZ		

Datos de Compañía

Nº póliza	010473608688	*Compañía eléctrica*	ENDESA-SEVILLANA
Tarifa		*Nº ET Suministradora*	
Pot. contratada	26650 W	*Cánon alquiler*	

Líneas y puntos de luz

Líneas eléctricas	4	*Puntos luz*	84
Luminarias	86	*Pot. nominal lamp.*	8600 W (Suma lámparas)

Ubicación en el plano y foto

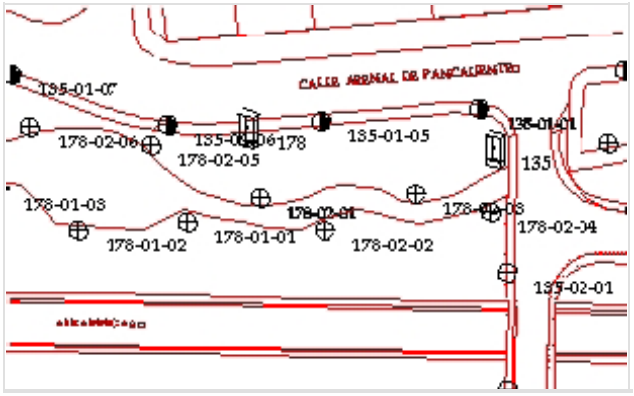



CM–2: ALBARREGAS C/ARENAL DE PAN CALIENTE (FRENTE MERCLIMA)

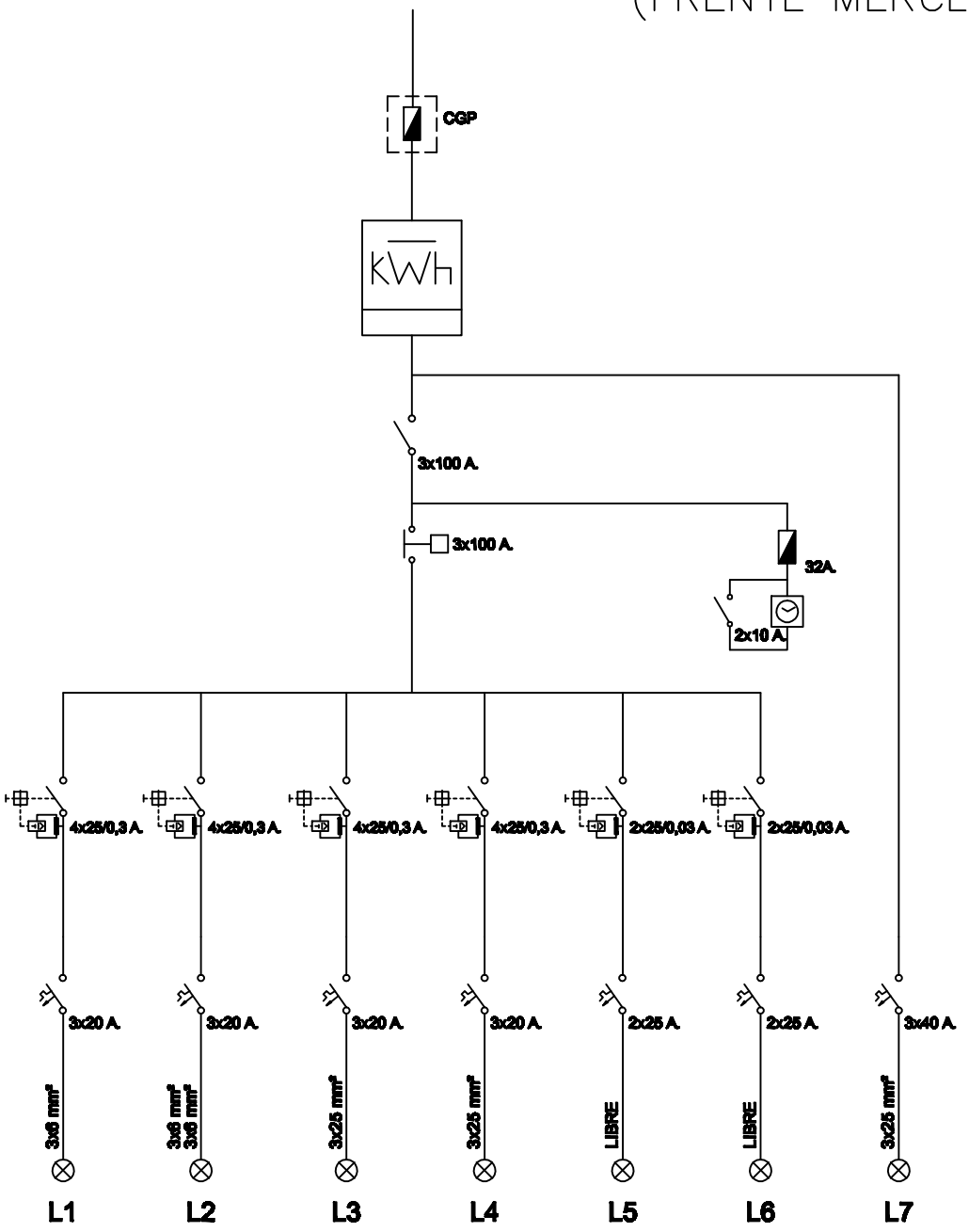

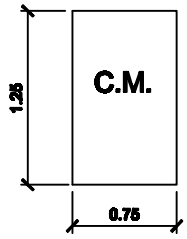

Referencia contrato: 010473608688

endesa

CONDICIONES PARTICULARES DEL CONTRATO DE SUMINISTRO DE ENERGÍA ELÉCTRICA

DATOS DEL CLIENTE (TITULAR DE LA PÓLIZA DE SUMINISTRO)

Apellidos / Razón social	AYTO DE MERIDA			Nombre	
Tipo de documento (NIF, CIF, CIF Internacional, Pasaporte)		I		Nº	P0608300J
CNAE	8411	Actividad principal			
Dirección	ESPAÑA 1		Escalera / Piso / Puerta		
Código Postal - Localidad	06800 - MERIDA		Provincia	BADAJOZ	
Teléfono primario	924380100	Teléfono secundario		Teléfono móvil	
Fax		E-mail		Idioma	ESPAÑOL

DATOS DE CONTACTO (envío de facturas y otras comunicaciones, sólo si son distintos de Datos del Cliente)

Apellidos / Razón social	AYTO DE MERIDA			Nombre	
Dirección			Escalera / Piso / Puerta		
Código Postal - Localidad	MERIDA		Provincia		
Teléfono primario	924380100	Teléfono secundario		Teléfono móvil	
Fax		E-mail		Idioma	ESPAÑOL

CONDICIONES TÉCNICO – ECONÓMICAS

DATOS DEL PUNTO DE SUMINISTRO

Tipo vía	CN	Vía	ABADIAS		Nº		Escalera		Piso	
Puerta		Letra		Aclaratorio dirección	ARENAL					
Localidad	MERIDA		Provincia	BADAJOZ		Código postal	06800			

Código universal del Punto de Suministro	Empresa Distribuidora	Tensión Nominal de suministro	
ES0031101604769001WV0F	ENDESA DISTRIBUCION ELECTRICA SL	230	V
Referencia Catastral	8617137QD2081N0001GA		

TARIFA APLICABLE (Régimen legal aplicable a Tarifa último Recurso)

Tarifa	3.0A	Potencia contratada (kW):	Punta	26,65	Llano	26,65	Valle	26,65

PRODUCTO CONTRATADO CON ENDESA ENERGÍA XXI S.L. (UNIPERSONAL)

Producto	3.0.2	Alquiler equipo medida	

DATOS DE PAGO (Sólo se indican cuando son diferentes a los que se especifican en Datos del Cliente)

Apellidos / Razón social				Nombre			NIF	
Entidad financiera		Sucursal		DC		Cuenta		

Las presentes Condiciones Particulares, así como las Condiciones Generales que se encuentran al dorso del presente documento, han sido leídas por el Cliente, quién estando conforme con el contenido de las mismas, las suscribe y firma. El cliente declara igualmente que los datos y la información reflejada en el presente documento son completos y veraces, disponiendo en todo caso de capacidad, representación suficiente y/o autorización expresa tanto para contratar como para hacer uso de la citada información, autorizando a Endesa Energía XXI S.L. (Unipersonal) a efectuar las comprobaciones sobre los mismos así como de la existencia de posible deuda por cualquier concepto.

En Madrid

Fecha | Firma Cliente | Endesa Energía XXI S.L. (Unipersonal)

María Teresa González
Directora de Atención al Cliente

Ejemplar para el cliente

Endesa Energía XXI S.L. (Unipersonal) Inscrita en el Registr canil de Madrid en el Tomo 16095, Libro 0, Folio 121, Sección 8, Hoja M-272!
F. B82846825

CUADRO DE MANDO C179

Ficha Inventario Cuadro C179

AYUNTAMIENTO DE MERIDA

Datos Generales

Código	179	*Descripción*	LA ISLA
Calle	Zonas Verdes, la Isla		

Sistema de Funcionamiento

Disp. Encendido	Astro Nova	*Protecciones*	2 (4x25)A, 300mA
Disp. Ahorro	Ninguno	*Contador*	Integral
Ahorro		*Núm. Serie Cont.*	073321334
Pot. Regulador		*Protecciones de salida*	4 TÉRMICOS
Fabricante Regulador			

Datos eléctricos

Pot. Nominal	6600 W	*Factor de potencia*	0,89
Intensidad por fase	R15,2/S18,6/T16,6	*Tensión*	Trifásica + neutro (400/230V)

Características del armario

Tipo de armario	INDEFINIDO	*Dimensiones*	750x500x300 mm
Instalación	Empotrado en nicho fab	*Material*	Poliéster
Observaciones	SI TC / NO PTO LUZ		

Datos de Compañía

Nº póliza	010474695577	*Compañía eléctrica*	ENDESA-SEVILLANA
Tarifa		*Nº ET Suministradora*	
Pot. contratada	17321 W	*Cánon alquiler*	

Líneas y puntos de luz

Líneas eléctricas	3	*Puntos luz*	62
Luminarias	66	*Pot. nominal lamp.*	6600 W (Suma lámparas)

Ubicación en el plano y foto

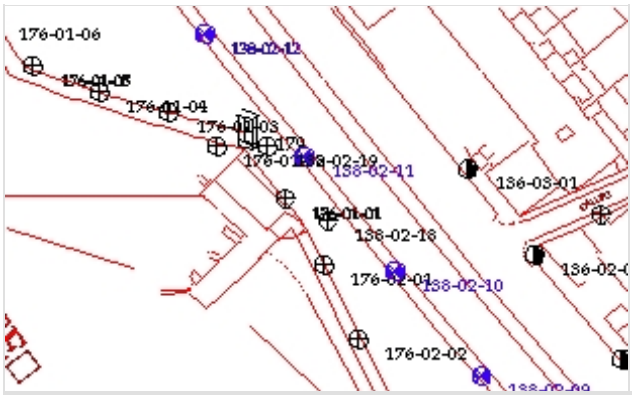



CM–1: LA ISLA. ZONAS VERDES. JUNTO MOLINO.

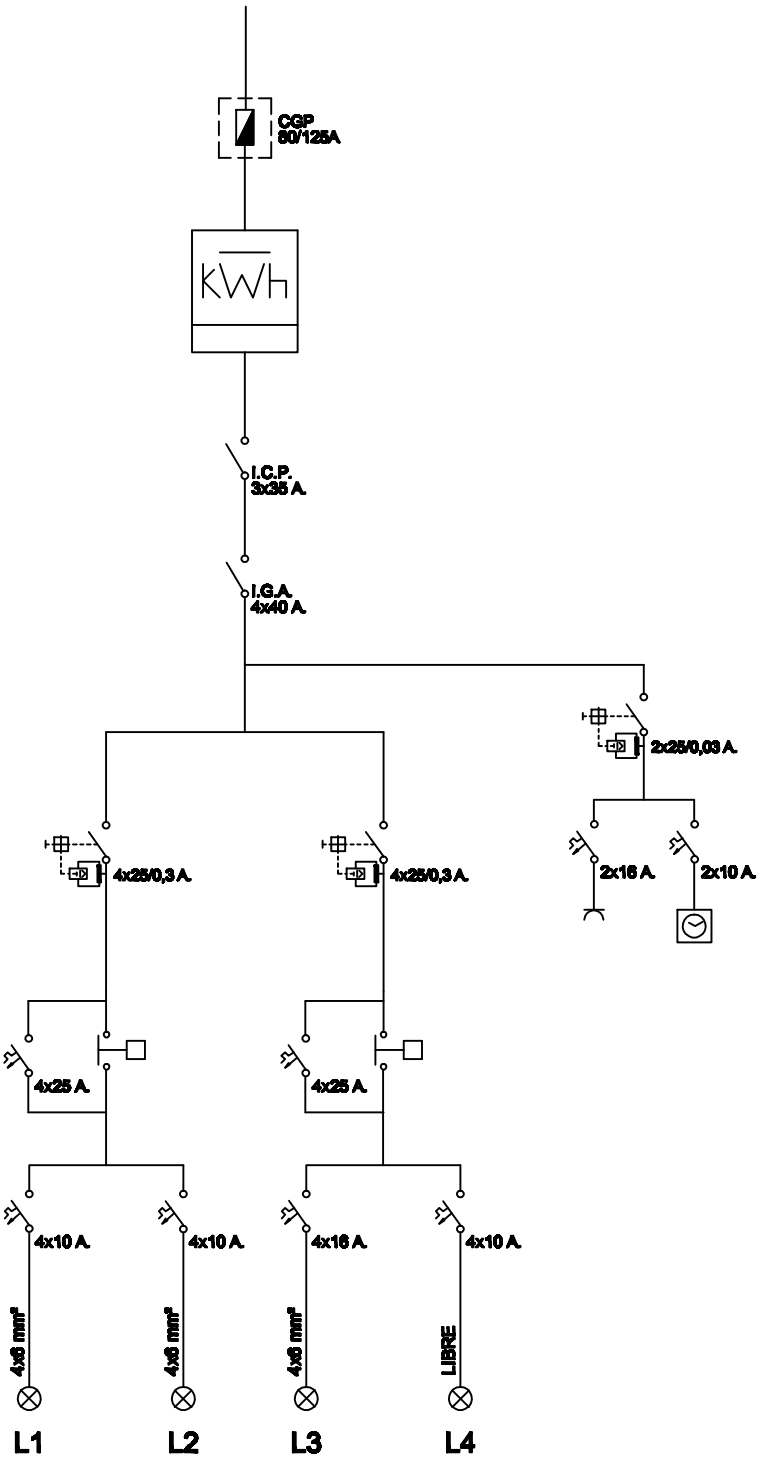

endesa

Referencia contrato: 010474695577

CONDICIONES PARTICULARES DEL CONTRATO DE SUMINISTRO DE ENERGÍA ELÉCTRICA

DATOS DEL CLIENTE (TITULAR DE LA PÓLIZA DE SUMINISTRO)

Apellidos / Razón social	AYTO DE MERIDA				Nombre		
Tipo de documento (NIF, CIF, CIF Internacional, Pasaporte)			I		Nº	P0608300J	
CNAE	8411	Actividad principal					
Dirección	ESPAÑA	1		Escalera / Piso / Puerta			
Código Postal - Localidad	06800 - MERIDA			Provincia	BADAJOZ		
Teléfono primario	924380100	Teléfono secundario			Teléfono móvil		
Fax		E-mail			Idioma	ESPAÑOL	

DATOS DE CONTACTO (envío de facturas y otras comunicaciones, sólo si son distintos de Datos del Cliente)

Apellidos / Razón social	AYTO DE MERIDA				Nombre		
Dirección				Escalera / Piso / Puerta			
Código Postal - Localidad	MERIDA			Provincia			
Teléfono primario	924380100	Teléfono secundario			Teléfono móvil		
Fax		E-mail			Idioma	ESPAÑOL	

CONDICIONES TÉCNICO – ECONÓMICAS

DATOS DEL PUNTO DE SUMINISTRO

Tipo vía	AV	Vía	JOSE FERNANDEZ LOPEZ		Nº		Escalera		Piso	
Puerta		Letra		Aclaratorio dirección	PAR PANCALIE					
Localidad	MERIDA		Provincia	BADAJOZ			Código postal	06800		

Código universal del Punto de Suministro	Empresa Distribuidora	Tensión Nominal de suministro	
ES0031104201726001JS0F	ENDESA DISTRIBUCION ELECTRICA SL	400	V
Referencia Catastral	9913812QD2191S0123ZQ		

TARIFA APLICABLE (Régimen legal aplicable a Tarifa último Recurso)

Tarifa	3.0A	Potencia contratada (kW):	Punta	17,321	Llano	17,321	Valle	17,321

PRODUCTO CONTRATADO CON ENDESA ENERGÍA XXI S.L. (UNIPERSONAL)

Producto	3.0.2	Alquiler equipo medida	

DATOS DE PAGO (Sólo se indican cuando son diferentes a los que se especifican en Datos del Cliente)

Apellidos / Razón social					Nombre			NIF	
Entidad financiera		Sucursal		DC		Cuenta			

Las presentes Condiciones Particulares, así como las Condiciones Generales que se encuentran al dorso del presente documento, han sido leídas por el Cliente, quién estando conforme con el contenido de las mismas, las suscribe y firma. El cliente declara igualmente que los datos y la información reflejada en el presente documento son completos y veraces, disponiendo en todo caso de capacidad, representación suficiente y/o autorización expresa tanto para contratar como para hacer uso de la citada información, autorizando a Endesa Energía XXI S.L. (Unipersonal) a efectuar las comprobaciones sobre los mismos así como de la existencia de posible deuda por cualquier concepto.

En Madrid

Fecha

Firma Cliente

Endesa Energía XXI S.L. (Unipersonal)

María Teresa González
Directora de Atención al Cliente

Ejemplar para el cliente

Endesa Energía XXI S.L. (Unipersonal) Inscrita en el Regi[illegible]rcantil de Madrid en el Tomo 16095, Libro 0, Folio 121, Sección 8, Hoja M-272)I.F. B82846825

CUADRO DE MANDO C180

Ficha Inventario Cuadro C180

AYUNTAMIENTO DE MERIDA

Datos Generales

Código	180	*Descripción*	PERI SAN LAZARO
Calle	Alcántara		

Sistema de Funcionamiento

Disp. Encendido	Astro Nova City	*Protecciones*	1 (4x25)A, 300mA
Disp. Ahorro		*Contador*	Integral
Ahorro		*Núm. Serie Cont.*	073313862
Pot. Regulador		*Protecciones de salida*	1 TERMICO 3x30A
Fabricante Regulador			

Datos eléctricos

Pot. Nominal	800 W	*Factor de potencia*	-0,91
Intensidad por fase	R2,4/S2,2/T0	*Tensión*	Trifásica + neutro (400/230V)

Características del armario

Tipo de armario	INDEFINIDO	*Dimensiones*	500x400x300 mm
Instalación	Adosado a pared	*Material*	Acero galvanizado
Observaciones	NO TC / NO PTO LUZ		

Datos de Compañía

Nº póliza	010473598101	*Compañía eléctrica*	ENDESA-SEVILLANA
Tarifa		*Nº ET Suministradora*	
Pot. contratada	2078 W	*Cánon alquiler*	

Líneas y puntos de luz

Líneas eléctricas	1	*Puntos luz*	8
Lámparas	8	*Pot. nominal lamp.*	800 W (Suma lámparas)

Ubicación en el plano y foto

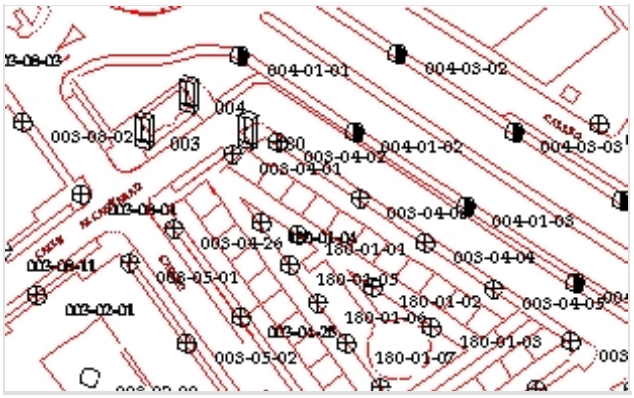



EL PERI SAN LAZARO

CM–3

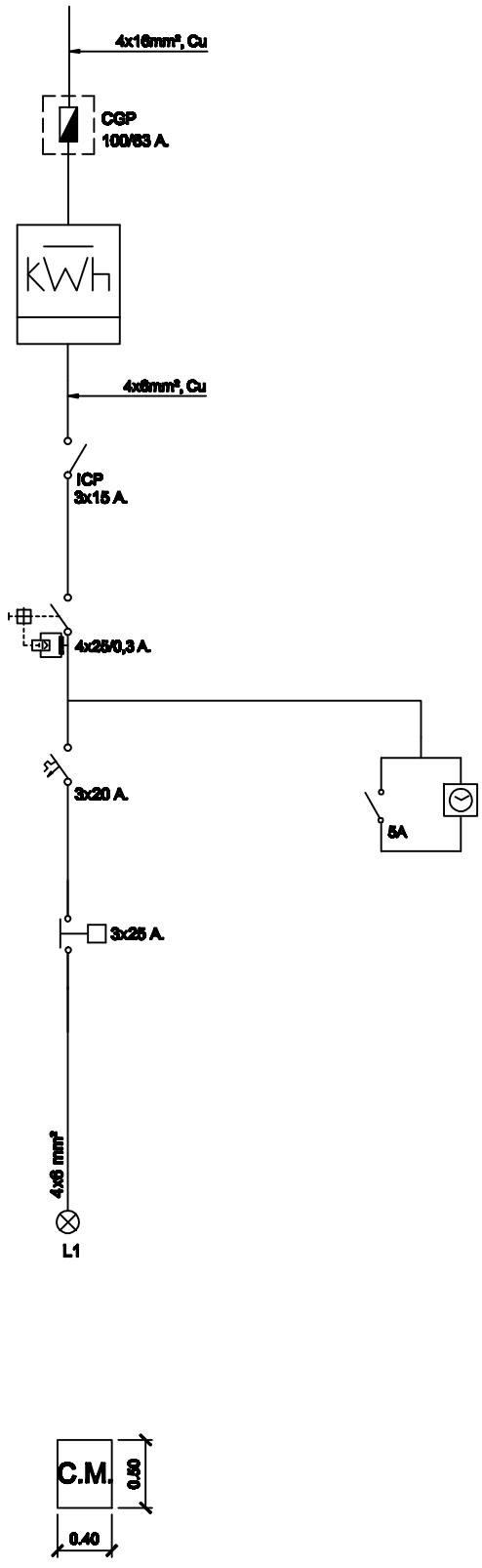

endesa

Referencia contrato: 010473598101

CONDICIONES PARTICULARES DEL CONTRATO DE SUMINISTRO DE ENERGÍA ELÉCTRICA

DATOS DEL CLIENTE (TITULAR DE LA PÓLIZA DE SUMINISTRO)

Apellidos / Razón social	AYTO DE MERIDA			Nombre	
Tipo de documento (NIF, CIF, CIF Internacional, Pasaporte)		I		Nº	P0608300J
CNAE	9810	Actividad principal			
Dirección	ESPAÑA	1	Escalera / Piso / Puerta		
Código Postal - Localidad	06800 - MERIDA		Provincia	BADAJOZ	
Teléfono primario	924380100	Teléfono secundario		Teléfono móvil	
Fax		E-mail		Idioma	ESPAÑOL

DATOS DE CONTACTO (envío de facturas y otras comunicaciones, sólo si son distintos de Datos del Cliente)

Apellidos / Razón social	AYTO DE MERIDA			Nombre	
Dirección			Escalera / Piso / Puerta		
Código Postal - Localidad	MERIDA		Provincia		
Teléfono primario	924380100	Teléfono secundario		Teléfono móvil	
Fax		E-mail		Idioma	ESPAÑOL

CONDICIONES TÉCNICO – ECONÓMICAS

DATOS DEL PUNTO DE SUMINISTRO

Tipo vía		Vía	TRUJILLO		Nº		Escalera		Piso	
Puerta		Letra		Aclaratorio dirección						
Localidad	MERIDA		Provincia	BADAJOZ		Código postal	06800			

Código universal del Punto de Suministro	Empresa Distribuidora	Tensión Nominal de suministro
ES0031101900455001LH0F	ENDESA DISTRIBUCION ELECTRICA SL	400 V
Referencia Catastral	8617137QD2081N0001GA	

TARIFA APLICABLE (Régimen legal aplicable a Tarifa último Recurso)

Tarifa	20DHA	Potencia contratada (kW):	Punta		Llano	2,078	Valle	

PRODUCTO CONTRATADO CON ENDESA ENERGÍA XXI S.L. (UNIPERSONAL)

Producto	TURDH	Alquiler equipo medida	

DATOS DE PAGO (Sólo se indican cuando son diferentes a los que se especifican en Datos del Cliente)

Apellidos / Razón social				Nombre		NIF	
Entidad financiera		Sucursal		DC		Cuenta	

Las presentes Condiciones Particulares, así como las Condiciones Generales que se encuentran al dorso del presente documento, han sido leídas por el Cliente, quién estando conforme con el contenido de las mismas, las suscribe y firma. El cliente declara igualmente que los datos y la información reflejada en el presente documento son completos y veraces, disponiendo en todo caso de capacidad, representación suficiente y/o autorización expresa tanto para contratar como para hacer uso de la citada información, autorizando a Endesa Energía XXI S.L. (Unipersonal) a efectuar las comprobaciones sobre los mismos así como de la existencia de posible deuda por cualquier concepto.

En Madrid

Fecha

Firma Cliente

Endesa Energía XXI S.L. (Unipersonal)

María Teresa González
Directora de Atención al Cliente

Ejemplar para el cliente

Endesa Energía XXI S.L. (Unipersonal) inscrita en el Registr cantil de Madrid en el Tomo 16095, Libro 0, Folio 121, Sección 8, Hoja M-272S; F. 882846825

CUADRO DE MANDO C181

Ficha Inventario Cuadro C181

AYUNTAMIENTO DE MERIDA

Datos Generales

Código	181	*Descripción*	POLIGONO NUEVA CIUDAD
Calle	Luis Álvarez Lencero		

Sistema de Funcionamiento

Disp. Encendido	Astro Nova	*Protecciones*	2 (4x40)A, 300mA
Disp. Ahorro	Ninguno	*Contador*	Integral
Ahorro		*Núm. Serie Cont.*	07089022079
Pot. Regulador		*Protecciones de salida*	TERMICOS 3 (1x25)A
Fabricante Regulador			

Datos eléctricos

Pot. Nominal	1800 W	*Factor de potencia*	0,9
Intensidad por fase	R 4.4/S3.2/T0	*Tensión*	Trifásica + neutro (400/230V)

Características del armario

Tipo de armario	INDEFINIDO	*Dimensiones*	750x550x300 mm
Instalación	Empotrado en pared	*Material*	Poliéster
Observaciones	SI TC/NO PTO LUZ		

Datos de Compañía

Nº póliza	010473621517	*Compañía eléctrica*	ENDESA-SEVILLANA
Tarifa		*Nº ET Suministradora*	
Pot. contratada	6928 W	*Cánon alquiler*	

Líneas y puntos de luz

Líneas eléctricas	2	*Puntos luz*	18
Luminarias	18	*Pot. nominal lamp.*	1800 W (Suma lámparas)

Ubicación en el plano y foto

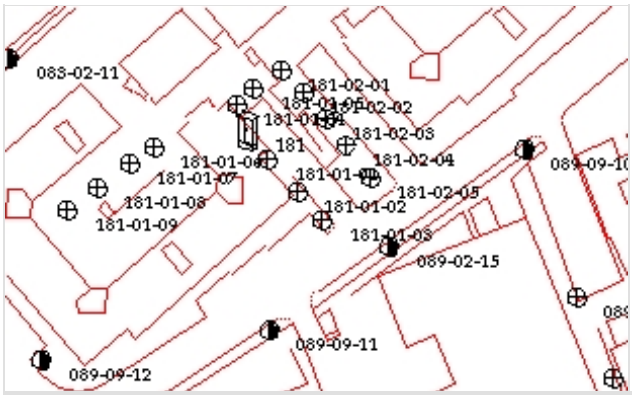



POL. NUEVA CIUDAD

CM-28. C/ ALVAREZ LENCERO.

(FRENTE IGLESIA)

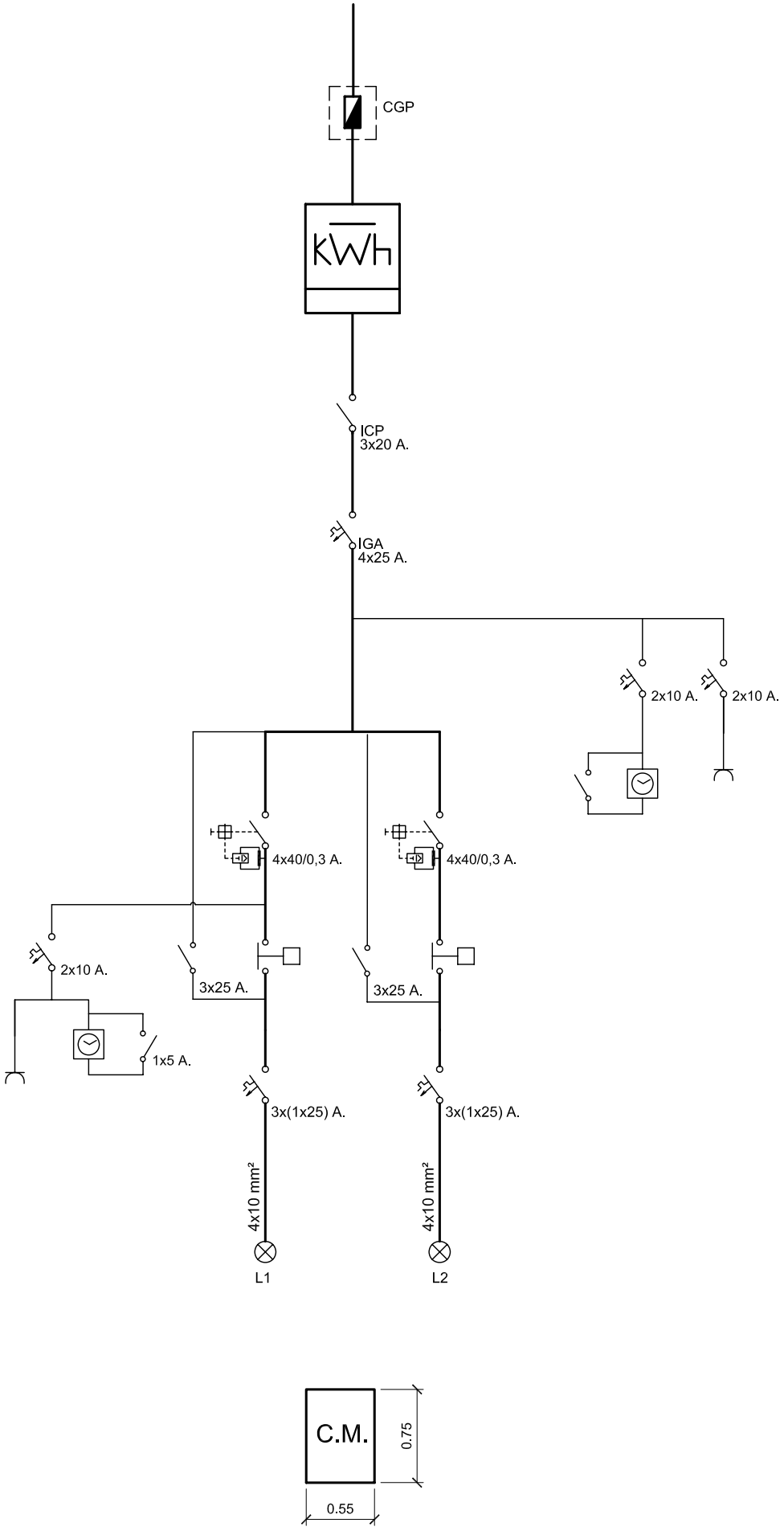

endesa

Referencia contrato: 010473621517

CONDICIONES PARTICULARES DEL CONTRATO DE SUMINISTRO DE ENERGÍA ELÉCTRICA

DATOS DEL CLIENTE (TITULAR DE LA PÓLIZA DE SUMINISTRO)

Apellidos / Razón social	AYTO DE MERIDA			Nombre	
Tipo de documento (NIF, CIF, CIF Internacional, Pasaporte)		I		Nº	P0608300J
CNAE	8411	Actividad principal			
Dirección	ESPAÑA	1	Escalera / Piso / Puerta		
Código Postal - Localidad	06800 - MERIDA		Provincia	BADAJOZ	
Teléfono primario	924380100	Teléfono secundario		Teléfono móvil	
Fax		E-mail		Idioma	ESPAÑOL

DATOS DE CONTACTO (envío de facturas y otras comunicaciones, sólo si son distintos de Datos del Cliente)

Apellidos / Razón social	AYTO DE MERIDA			Nombre	
Dirección			Escalera / Piso / Puerta		
Código Postal - Localidad	MERIDA		Provincia		
Teléfono primario	924380100	Teléfono secundario		Teléfono móvil	
Fax		E-mail		Idioma	ESPAÑOL

CONDICIONES TÉCNICO – ECONÓMICAS

DATOS DEL PUNTO DE SUMINISTRO

Tipo vía	AV	Vía	PORTUGAL		Nº	27	Escalera		Piso	
Puerta		Letra		Aclaratorio dirección						
Localidad	MERIDA		Provincia	BADAJOZ		Código postal	06800			

Código universal del Punto de Suministro	Empresa Distribuidora	Tensión Nominal de suministro	
ES0031101871111001AQ0F	ENDESA DISTRIBUCION ELECTRICA SL	400	V
Referencia Catastral	8617122QD2081N0001XA		

TARIFA APLICABLE (Régimen legal aplicable a Tarifa último Recurso)

Tarifa	20DHA	Potencia contratada (kW):	Punta		Llano	6,928	Valle	

PRODUCTO CONTRATADO CON ENDESA ENERGÍA XXI S.L. (UNIPERSONAL)

Producto	TURDH	Alquiler equipo medida	

DATOS DE PAGO (Sólo se indican cuando son diferentes a los que se especifican en Datos del Cliente)

Apellidos / Razón social				Nombre		NIF	
Entidad financiera		Sucursal		DC		Cuenta	

Las presentes Condiciones Particulares, así como las Condiciones Generales que se encuentran al dorso del presente documento, han sido leídas por el Cliente, quién estando conforme con el contenido de las mismas, las suscribe y firma. El cliente declara igualmente que los datos y la información reflejada en el presente documento son completos y veraces, disponiendo en todo caso de capacidad, representación suficiente y/o autorización expresa tanto para contratar como para hacer uso de la citada información, autorizando a Endesa Energía XXI S.L. (Unipersonal) a efectuar las comprobaciones sobre los mismos así como de la existencia de posible deuda por cualquier concepto.

En Madrid

Fecha

Firma Cliente

Endesa Energía XXI S.L. (Unipersonal)

María Teresa González
Directora de Atención al Cliente

Ejemplar para el cliente

F. B82846825
Endesa Energía XXI S.L. (Unipersonal) Inscrita en el Registr
cantil de Madrid en el Tomo 16095, Libro 0, Folio 121, Sección 8, Hoja M-272

AYUNTAMIENTO DE MERIDA

CUADRO DE MANDO C182

Ficha Inventario Cuadro C182

AYUNTAMIENTO DE MERIDA

Datos Generales

Código	182	*Descripción*	PUENTE LUSITANIA - CENTRO
Calle	Puente Lusitania		

Sistema de Funcionamiento

Disp. Encendido	Astro Nova	*Protecciones*	Diferenciales 300mA
Disp. Ahorro		*Contador*	Integral
Ahorro		*Núm. Serie Cont.*	063021930
Pot. Regulador		*Protecciones de salida*	14 TERMICOS
Fabricante Regulador			

Datos eléctricos

Pot. Nominal		*Factor de potencia*	0,94
Intensidad por fase	R81/S89.8/T86.6	*Tensión*	Trifásica + neutro (400/230V)

Características del armario

Tipo de armario	INDEFINIDO	*Dimensiones*	
Instalación	Empotrado en pared	*Material*	Acero galvanizado
Observaciones	SI TC/NO PTO LUZ		

Datos de Compañía

Nº póliza	010473588342	*Compañía eléctrica*	ENDESA-SEVILLANA
Tarifa		*Nº ET Suministradora*	
Pot. contratada	105180 W	*Cánon alquiler*	

Líneas y puntos de luz

Líneas eléctricas		*Puntos luz*	
Luminarias		*Pot. nominal lamp.*	

Ubicación en el plano y foto

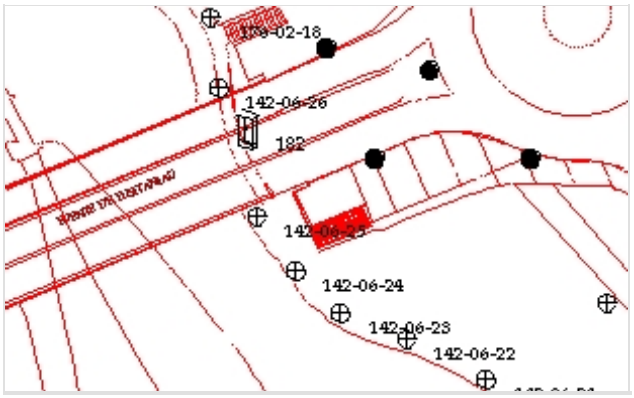



PUENTE LUSITANIA

CM-1

(rotonda centro)

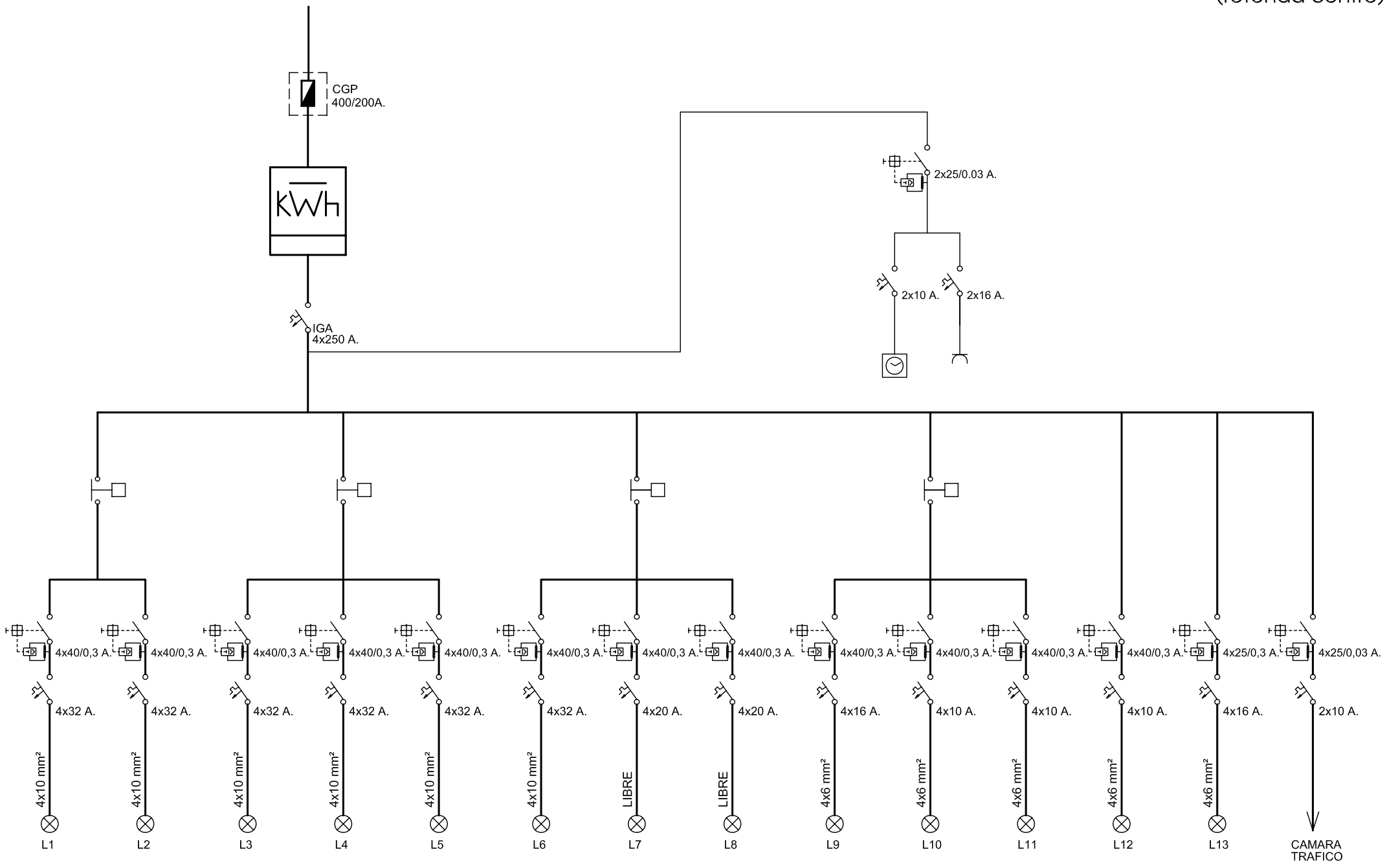

endesa

Referencia contrato: 010473588342

CONDICIONES PARTICULARES DEL CONTRATO DE SUMINISTRO DE ENERGÍA ELÉCTRICA

DATOS DEL CLIENTE (TITULAR DE LA PÓLIZA DE SUMINISTRO)

Apellidos / Razón social	AYTO DE MERIDA				Nombre		
Tipo de documento (NIF, CIF, CIF Internacional, Pasaporte)			I		Nº	P0608300J	
CNAE	8411	Actividad principal					
Dirección	ESPAÑA	1		Escalera / Piso / Puerta			
Código Postal - Localidad	06800 - MERIDA			Provincia	BADAJOZ		
Teléfono primario	924380100	Teléfono secundario			Teléfono móvil		
Fax		E-mail			Idioma	ESPAÑOL	

DATOS DE CONTACTO (envío de facturas y otras comunicaciones, sólo si son distintos de Datos del Cliente)

Apellidos / Razón social	AYTO DE MERIDA		Nombre		
Dirección			Escalera / Piso / Puerta		
Código Postal - Localidad	MERIDA		Provincia		
Teléfono primario	924380100	Teléfono secundario		Teléfono móvil	
Fax		E-mail		Idioma	ESPAÑOL

CONDICIONES TÉCNICO – ECONÓMICAS

DATOS DEL PUNTO DE SUMINISTRO

Tipo vía	AV	Vía	JOSE FERNANDEZ LOPEZ		Nº		Escalera		Piso	
Puerta		Letra		Aclaratorio dirección	P LISITANIA					
Localidad	MERIDA		Provincia	BADAJOZ		Código postal	06800			

Código universal del Punto de Suministro	Empresa Distribuidora	Tensión Nominal de suministro	
ES0031101610208001HT0F	ENDESA DISTRIBUCION ELECTRICA SL	400	V
Referencia Catastral	9913812QD2191S0123ZQ		

TARIFA APLICABLE (Régimen legal aplicable a Tarifa último Recurso)

Tarifa	3.0A	Potencia contratada (kW):	Punta	105,18	Llano	105,18	Valle	105,18

PRODUCTO CONTRATADO CON ENDESA ENERGÍA XXI S.L. (UNIPERSONAL)

Producto	3.0.2	Alquiler equipo medida	

DATOS DE PAGO (Sólo se indican cuando son diferentes a los que se especifican en Datos del Cliente)

Apellidos / Razón social					Nombre			NIF	
Entidad financiera		Sucursal		DC		Cuenta			

Las presentes Condiciones Particulares, así como las Condiciones Generales que se encuentran al dorso del presente documento, han sido leídas por el Cliente, quién estando conforme con el contenido de las mismas, las suscribe y firma. El cliente declara igualmente que los datos y la información reflejada en el presente documento son completos y veraces, disponiendo en todo caso de capacidad, representación suficiente y/o autorización expresa tanto para contratar como para hacer uso de la citada información, autorizando a Endesa Energía XXI S.L. (Unipersonal) a efectuar las comprobaciones sobre los mismos así como de la existencia de posible deuda por cualquier concepto.

En Madrid

Fecha

Firma Cliente

Endesa Energía XXI S.L. (Unipersonal)

María Teresa González
Directora de Atención al Cliente

Ejemplar para el cliente

Endesa Energía XXI S.L. (Unipersonal) inscrita en el Registr cantil de Madrid en el Tomo 16095, Libro 0, Folio 121, Sección 8, Hoja M-272514 F. B82846825

CUADRO DE MANDO C183

Ficha Inventario Cuadro C183

AYUNTAMIENTO DE MERIDA

Datos Generales

Código	183	*Descripción*	PUENTE LUSITANIA – P.N.C.
Calle	Puente Lusitania		

Sistema de Funcionamiento

Disp. Encendido	Astro Nova	*Protecciones*	Diferenciales 300mA
Disp. Ahorro	Ninguno	*Contador*	Integral
Ahorro		*Núm. Serie Cont.*	88131136
Pot. Regulador		*Protecciones de salida*	14 TERMICOS
Fabricante Regulador			

Datos eléctricos

Pot. Nominal		*Factor de potencia*	0,95
Intensidad por fase	R79.4/S77.8789.8	*Tensión*	Trifásica + neutro (400/230V)

Características del armario

Tipo de armario	INDEFINIDO	*Dimensiones*	
Instalación	Empotrado en pared	*Material*	Acero galvanizado
Observaciones	si tc/no pto luz		

Datos de Compañía

Nº póliza	010473588337	*Compañía eléctrica*	ENDESA-SEVILLANA
Tarifa		*Nº ET Suministradora*	
Pot. contratada	105180 W	*Cánon alquiler*	

Líneas y puntos de luz

Líneas eléctricas		*Puntos luz*	
Luminarias		*Pot. nominal lamp.*	

Ubicación en el plano y foto

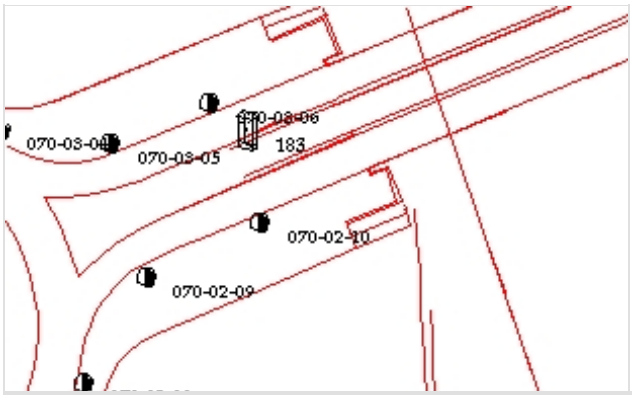



PUENTE LUSITANIA

CM-2

(POL. NUEVA CIUDAD)

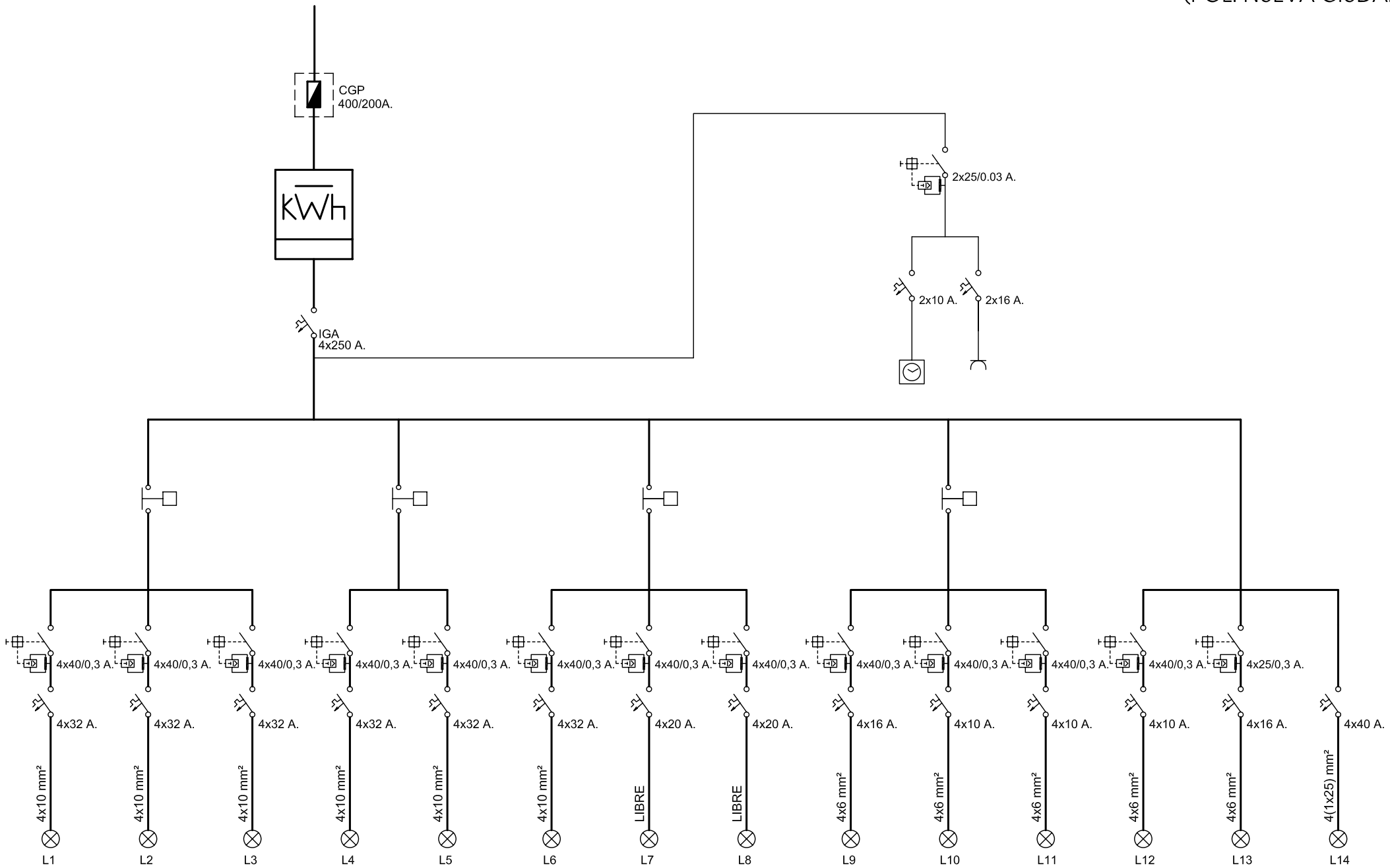

endesa

Referencia contrato: 010473588337

CONDICIONES PARTICULARES DEL CONTRATO DE SUMINISTRO DE ENERGÍA ELÉCTRICA

DATOS DEL CLIENTE (TITULAR DE LA PÓLIZA DE SUMINISTRO)

Apellidos / Razón social	AYTO DE MERIDA			Nombre	
Tipo de documento (NIF, CIF, CIF Internacional, Pasaporte)				Nº	P0608300J
CNAE	8411	Actividad principal			
Dirección	ESPAÑA	1	Escalera / Piso / Puerta		
Código Postal - Localidad	06800 - MERIDA		Provincia	BADAJOZ	
Teléfono primario	924380100	Teléfono secundario		Teléfono móvil	
Fax		E-mail		Idioma	ESPAÑOL

DATOS DE CONTACTO (envío de facturas y otras comunicaciones, sólo si son distintos de Datos del Cliente)

Apellidos / Razón social	AYTO DE MERIDA			Nombre	
Dirección			Escalera / Piso / Puerta		
Código Postal - Localidad	MERIDA		Provincia		
Teléfono primario	924380100	Teléfono secundario		Teléfono móvil	
Fax		E-mail		Idioma	ESPAÑOL

CONDICIONES TÉCNICO – ECONÓMICAS

DATOS DEL PUNTO DE SUMINISTRO

Tipo vía	AV	Vía	LIBERTAD, LA		Nº		Escalera		Piso	
Puerta		Letra		Aclaratorio dirección	S/N					
Localidad	MERIDA		Provincia	BADAJOZ		Código postal	06800			

Código universal del Punto de Suministro	Empresa Distribuidora	Tensión Nominal de suministro	
ES0031101606031001VF0F	ENDESA DISTRIBUCION ELECTRICA SL	400	V
Referencia Catastral	8617137QD2081N0001GA		

TARIFA APLICABLE (Régimen legal aplicable a Tarifa último Recurso)

Tarifa	3.0A	Potencia contratada (kW):	Punta	105,18	Llano	105,18	Valle	105,18

PRODUCTO CONTRATADO CON ENDESA ENERGÍA XXI S.L. (UNIPERSONAL)

Producto	3.0.2	Alquiler equipo medida	

DATOS DE PAGO (Sólo se indican cuando son diferentes a los que se especifican en Datos del Cliente)

Apellidos / Razón social					Nombre			NIF	
Entidad financiera		Sucursal		DC		Cuenta			

Las presentes Condiciones Particulares, así como las Condiciones Generales que se encuentran al dorso del presente documento, han sido leídas por el Cliente, quién estando conforme con el contenido de las mismas, las suscribe y firma. El cliente declara igualmente que los datos y la información reflejada en el presente documento son completos y veraces, disponiendo en todo caso de capacidad, representación suficiente y/o autorización expresa tanto para contratar como para hacer uso de la citada información, autorizando a Endesa Energía XXI S.L. (Unipersonal) a efectuar las comprobaciones sobre los mismos así como de la existencia de posible deuda por cualquier concepto.

En Madrid

Fecha

Firma Cliente

Endesa Energía XXI S.L. (Unipersonal)

María Teresa González
Directora de Atención al Cliente

Ejemplar para el cliente

Endesa Energía XXI S.L. (Unipersonal) inscrita en el Registr Mercantil de Madrid en el Tomo 16095, Libro 0, Folio 121, Sección 8, Hoja M-272581 F. 882846825

ANEXO VII:

PLANOS. DISTRIBUCIÓN DE CENTROS DE MANDO

CUADROS DE MANDO

CODIGO	DIRECCION	Nº CONTRATO
001	M. MILIANO, CAMINO DE LA MAGDALENA	010470134882
002	M. MILIANO, C/ TRIANA	010470432908
003	PERI SAN LAZARO, C/ ALCANTARA	010473598214
004	PERI SAN LAZARO, C/ ALCANTARA	010473601599
005	SAN JUAN, C/ BUENAVISTA	010473524050
006	SAN JUAN, COLEGIO JUAN XXIII, C/ LATEROS	010473521938
007	SAN JUAN, AVDA. CASA HERRERA (ALBARREGAS)	010473610433
008	SAN JUAN, AVDA. CASA HERRERA (ALBARREGAS)	
009	MONTALTO, C/ TALAYUELA	010470723916
010	MONTEALTO, C/ ALMENDRAL	010470723947
011	Nº AUXILIADORA, C/ VICENTE BARRANTES	010473553977
012	Nº. AUXILIADORA, C/ VICENTE BARRANTES (ALBARREGAS)	
013	Nº. AUXILIADORA, C/ LOPEZ GARDELA, PORTAL III	
014	URB. LAS LOMAS, PLAZA OSCAR ARIAS	010473560874
015	URB. REINA SOFIA, C/ JUAN ANTONIO OBLITAS	010473600599
016	URB. REINA SOFIA, C/ EUGENIO GARCIA SANDOVAL	010470539980
017	URB. SALESIANOS, C/ TUREN	010473600004
018	URB. SALESIANOS, C/ SALESIANOS	010474999994
019	POL. REINA SOFIA, CRISTALERIAS AVDA. JUAN PABLO II	010470717230
020	POL. REINA SOFIA, C/ DE LAS TALLERES	010470717250
021	POL. REINA SOFIA, ETRA. DE VALVERDE	010473593982
022	POL. REINA SOFIA, C/ ANTONIO SOPA (MUEBLES MAYORAL)	010473544122
023	SAN LUIS, C/ SAN LUIS, (BARRADOS)	
024	SAN LUIS, C/ MERIDA DE LOS CABALLEROS (PARQUE)	010473578316
025	SAN LUIS, C/ MERIDA DE LOS CABALLEROS (ALBARREGAS)	
026	LA ANTIGUA-SINDICALES, ERMITA, AVDA. JUAN CARLOS II	
027	LA ANTIGUA-SINDICALES, ERMITA, AVDA. JUAN CARLOS II	
028	LA ANTIGUA-SINDICALES, C/ SINDICALES	010473539434
029	LA ANTIGUA-SINDICALES, NTRA. SEÑORA DE LA ANTIGUA	010473529582
030	LA ANTIGUA-SINDICALES, C/ SINDICALES DE LA MOLA	010473529559
031	SANTA CATALINA, C/ RENDOOSQUE	010473535937
032	SANTA CATALINA, C/ CASAMERO	010473529580
033	AVDA ESNEL, CAMINO DE LA MAGDALENA	010473529562
034	POL. CARRION, C/ CANTEROS	010473598914
035	P. LATONAS, C/ VERA, GARAJE DEL PERAL	010473534599
036	RDA. TRES CASAS, C/ FRANCIA	010473533758
037	RDA. TRES CASAS, C/ CAMINO DE LA MAGDALENA, DE MIRADELLA	
038	**POL. IND. EL PRADO, C/ LAS PALMAS.**	**010473571972**
039	**POL. IND. EL PRADO, C/ BILBAO.**	**010473571933**
040	**POL. IND. EL PRADO, C/ BILBAO.**	**010473571948**
041	**POL. IND. EL PRADO, C/ PAMPLONA.**	**010473571929**
042	**POL. IND. EL PRADO, C/ VALLADOLID.**	**010473571954**
043	**POL. IND. EL PRADO, C/ VALLADOLID.**	**010473571914**
044	**POL. IND. EL PRADO, C/ SEVILLA.**	**010473571967**
045	URB. EL PRADO, AVDA. DE EL PRADO	010473535491
046	URB. EL PRADO, C/ LOS TEMPLARIOS	010473571956
047	URB. LA ORDEN, AVDA. MARQUES DE MONTARAL	010470539558
048	AVDA. PARQUE, TERMO GALVIA, PLAZA TERMO GALVIA	
049	RDA. SAN AGUSTIN, C/ GUALDIMOSE	010473530946
050	RDA. SAN ANDRES, C/ PABLO NERUDA	010473535602

CUADROS DE MANDO

CODIGO	DIRECCION	Nº CONTRATO
051	CAMINO VIEJO DE MIRANDILLA	010473535395
052	AVDA. CARRETERA	010473542908
053	MARQUES DE PATERNA, C/ CASTILLA LA MANCHA	010473519964
054	ZONA SURIDOSCONES, PLAZA JOSE DE ZORRILLA	010473521991
055	ZONA SURIDOSCONES, C/ LEONOR DE AUSTRIA	010473539580
056	ZONA SURIDOSCONES, C/ LUIS DE MORALES	010473560304
057	ZONA SURIDOSCONES, C/ SAN PEDRO DE ALCANTARA	010473610433
058	ZONA SURIDOSCONES, AVDA. STA. TERESA DE JORNET	010473519499
059	ZONA SURIDOSCONES, C/ ANTONIO GARCIA BELLIDO	010473598991
060	ZONA SURIDOSCONES, CAMINO DEL PENAL, PARRAL	010473511913
061	ZONA SURIDOSCONES, C/ LUIS BUÑUEL	
062	ZONA SURIDOSCONES, C/ CARTAGENA	010473511937
063	ZONA SURIDOSCONES, C/ JORGE GUILLEN	010473544119
064	ZONA SURIDOSCONES, C/ JUAN ANTONIO DE VERA FIGUEROA	0470170/3470
065	ZONA SURIDOSCONES, C/ DON BENITO	010473600599
066	ZONA SURIDOSCONES, C/ ANTONIO HAEZ, DE	010473521990
067	ZONA SURIDOSCONES, AVDA LUSITANIA	010473527954
068	URB. LA CALZADA, C/ MADRE TERESA DE CALCUTA	
069	URB. LA CALZADA, C/ DULCE CHACON,	
070	POL. NUEVA CIUDAD, AVDA. DE LA HISPANIDAD	010473569324
071	POL. NUEVA CIUDAD, C/ PUERTO RICO	010473571154
072	POL. NUEVA CIUDAD, C/ JUAN FCO. BARNIO GINER (ESTANCO)	010473521955
073	POL. NUEVA CIUDAD, AVDA. DUQUE DE MONDAVIL	010473571595
074	POL. NUEVA CIUDAD, C/ JUAN FCO. BARNIO GINER (ISOPEL)	010473523393
075	POL. NUEVA CIUDAD, C/ ANTONIO CAMPOS HOYOS	010473541997
076	POL. NUEVA CIUDAD, AVDA. DE LAS AMERICAS	010473529570
077	POL. NUEVA CIUDAD, JARDIN BOTANICO	010473571769
078	POL. NUEVA CIUDAD, PRI BARDA (PARCELAS PEQUEÑAS)	010473571966
079	POL. NUEVA CIUDAD, PRI BARDA (PARCELAS GRANDES)	010473555203
080	POL. NUEVA CIUDAD, C/ MERIDA	010473529559
081	POL. NUEVA CIUDAD, C/ ANDRES VALVERDE LOPEZ	010473535937
082	POL. NUEVA CIUDAD, PARQUE MANUEL PACHECO	0107*7*73789
083	POL. NUEVA CIUDAD, AVDA. DE LA CONSTITUCION	010473529564
084	POL. NUEVA CIUDAD, C/ JUAN SEBASTIAN ELCANO	010473609726
085	POL. NUEVA CIUDAD, AVDA. EUGENIO HERMOSO	010473511947
086	POL. NUEVA CIUDAD, PLAZA SAN SERVAN Y SAN SEMAN	010473598428
087	POL. NUEVA CIUDAD, TRAVESIA EUGENIO HERMOSO	010473560568
088	POL. NUEVA CIUDAD, PARQUE ALVAREZ LENCERO	010473519441
089	POL. NUEVA CIUDAD, C/ BELLAVISTA,	010473529561
090	POL. NUEVA CIUDAD, C/ DEL CEMENTERIO	010473565389
091	POL. NUEVA CIUDAD, PARQUE ETRA. ALANGE	
092	POL. NUEVA CIUDAD, PERI CRUZCAMPO,	010473605426
093	POL. NUEVA CIUDAD, AVDA. DE LA LIBERTAD	010472227252
094	POL. NUEVA CIUDAD, AVDA. DE LA LIBERTAD, PARQUE Y SILLAS	
095	POL. NUEVA CIUDAD, AVDA. DE LA LIBERTAD, PARQUE Y SILLAS	
096	POL. NUEVA CIUDAD, AVDA. DE PORTUGAL	010473598566
097	RDA. SAN ANTONIO, C/ CARLOS PEREZ CASADO	
098	RDA. SAN ANTONIO, C/ VICENTE SOS BAYNAT	010473597988
099	RDA. SAN ANTONIO, C/ VICENTE SOS BAYNAT (C/ TARRACO)	
100	CNA. DE ALANGE	010473598702

CUADROS DE MANDO

CODIGO	DIRECCION	Nº CONTRATO
101	URB. EL DECO, C/ NICARAGUAS,	010473560534
102	URB. EL DECO, C/ SENECA,	010473560505
103	URB. EL DECO, ANTIGUA CAMPSA,	010473559573
104	CASO VERDE,	010473522249
105	CASO VERDE,	010473529539
106	LA CORCHERA, C/ COMARCA TIERRA DE BARROS, (PARQUE)	010473529233
107	LA CORCHERA, C/ COMARCA DE LA VERA (ANTIGUO CAMPO)	010473519779
108	LA CORCHERA, C/ JUAN GINER,	010473579504
109	VIA MILAGROS, C/ CANTINA,	010473529532
110	VIA MILAGROS, AVDA. LOS MILAGROS,	010473539431
111	VIA MILAGROS, AVDA. VIA DE LA PLATA,	010473529415
112	LAS MILAGROS (LOCAL SOCIAL),	010473611597
113	SAN BARTOLOME, C/ GRESTENSA, (BARRADAS)	010473535599
114	SAN BARTOLOME, C/ GRESTENSA, (RONDA DE LOS EMEMTOS)	010473560569
115	RDA. SANTA EULALIA, C/ PAMENTOS,	010473529508
116	JARDINES DE MERIDA, C/ ARISTOTELES,	010473527440
117	AVDA DE LUSITANIA,	010473527943
118	AVDA. DEL LAGO,	010473577343
119	AVDA. DEL LAGO, POZO DEL SAPO,	010473541578
120	AVDA. DEL LAGO, C/ DEL PAJA,	010473521977
121	LAS ABADAS, URB. LOS GIRASOLES, RONDA DE LOS EMEMTOS	010473560458
122	LAS ABADAS, AVDA. ERMITA AGUSTA, (BARRADONA)	010473572955
123	LAS ABADAS, C/ ALMENDRAL,	010473499732
124	LAS ABADAS, AVDA. DE LAS ABADAS	010473529380
125	URB. NUEVO MERIDA, C/ LA FAYEDA,	010473541997
126	VIVIENDAS RENFE, AVDA. DEL FERROCARRIL,	010473521959
127	VEGA,	0470350/2366
128	URB. LA CAMBRERA, C/ ARENAL DE PAR CALIENTE,	010473529563
129	**PROSERPINA, CUARTO DE LA ALBUERA, C/ ARIES,**	**010473616344**
130	**PROSERPINA, CUARTO DE LA ALBUERA, C/ ARIES,**	
131	**PROSERPINA, AVDA. DE PROSERPINA (ENTRE PLUTÓN Y CERES)**	**010473616734**
132	**PROSERPINA, C/ CENTAURO,**	**010473616749**
133	**PROSERPINA, AVDA. DE PROSERPINA CON C/ CORIA,**	**010474590595**
134	**PROSERPINA, SOCIEDAD TIRO PICHON**	**010474915007**
135	ARENAL DE PAR CALIENTE,	010473529563
136	CENTRO, AVDA. JOSE FDEZ. LOPEZ, (PISOS)	010473555554
137	CENTRO, C/ DON CESAR LOZANO,	010473529500
138	CENTRO, AVDA. JOSE FDEZ. LOPEZ (FRENTE CAFETERIA ROMA)	010473555531
139	CENTRO, C/ ANTONIO PACHECO,	010473521998
140	CENTRO, PARQUE LUIS CAVACO,	010474599297
141	CENTRO, C/ POZO, DE ALANGE	010473529516
142	CENTRO, PLAZA DE ROMA,	010474601540
143	CENTRO, PLAZA DE ROMA, PUENTE ROMANO	010473529575
144	CENTRO, C/ DEL PUENTE,	010473529469
145	CENTRO, C/ GRADIANO,	010474714070
146	CENTRO, C/ ALMACENES,	010473529744
147	CENTRO, PLAZA SANTO DOMINGO,	010473529510
148	CENTRO, C/ CALZADA DE LA BARCA (CF. SUAREZ SOMONTE)	010473597708
149	CENTRO, SANTA CATALINA (TEMPLO DE DIANA),	010473541962
150	CENTRO, RAMBLA SANTA EULALIA, PARQUE,	

CUADROS DE MANDO

CODIGO	DIRECCION	Nº CONTRATO
151	CENTRO, RAMBLA SANTA EULALIA,	010473529514
152	CENTRO, SANTA LUCIA,	010473521134
153	CENTRO, C/ PONFERRADAS (PISOS FERROVIARIOS),	010473529753
154	CENTRO, C/ PUNTEZUELA (AL PRESTO),	010473529542
155	CENTRO, PLAZA DE ESPAÑA,	010473529541
156	CENTRO, C/ GALDERON DE LA BARCA (GALLEGOS),	010473529769
157	CENTRO, AVDA. DE EXTREMADURA,	010473529536
158	CENTRO, C/ MARQUESA DE PRIMVES, (ESTANCOS),	010473529451
159	CENTRO, CONSERVATORIO - PARKING,	
160	CENTRO, PLAZA DEL TERRERO,	010473619564
161	CENTRO, C/ SANCHO PEREZ,	010473529457
162	CENTRO, RONDA DE LOS POETAS,	010473529547
163	CENTRO, C/ FELIX VALVERDE LILLO,	010473564468
164	CENTRO, C/ MARGARITA GARZA DE BLANES (GALLEGAS),	010473529508
165	CENTRO, C/ ALMENDRALEJO,	010473529558
166	CENTRO, C/ SAN JUAN DE DIOS, (CORRALAS)	010473564148
167	CENTRO, C/ TENIENTE FLORETA,	010473529540
168	CENTRO, C/ LA ARGENTINA, (C/ POETA SEDEMO,	010473539152
169	CENTRO, SAN ALBIN C/ MARCO AURELIO,	010473539462
170	CENTRO, TEATRO ROMANO,	010473539221
171	CENTRO, C/ CONCORDIA,	010473529519
172	CENTRO, C/ FELIPE VI, PLANE,	010473529570
173	CENTRO, C/ PARRAS,	010473529782
174	PUENTE FDEZ. CASADO, C/ ANAS,	010473529577
175	PUENTE FDEZ. CASADO, AVDA. REINA SOFIA,	010473529564
176	CENTRO, C/ SAN JUAN,	010473529774
177	ZONAS VERDES ALBARREGAS, RDA LOS MILAGROS,	010473570550
178	ZONAS VERDES ALBARREGAS, ARENAL DE PAR CALIENTE,	010473529563
179	ZONAS VERDES LA SILA, MOLINO DE PAR CALIENTE,	010474555577
180	PERI SAN LAZARO, C/ GUADIANA (ENTRO BITERO),	010473598124
181	POL. NUEVA CIUDAD, C/ LUIS ALVAREZ LENCERO,	010473601517
182	PUENTE LUSITANIA (CENTRO),	010473558342
183	PUENTE LUSITANIA (POL. NUEVA CIUDAD)	010473558377



PROSERPINA

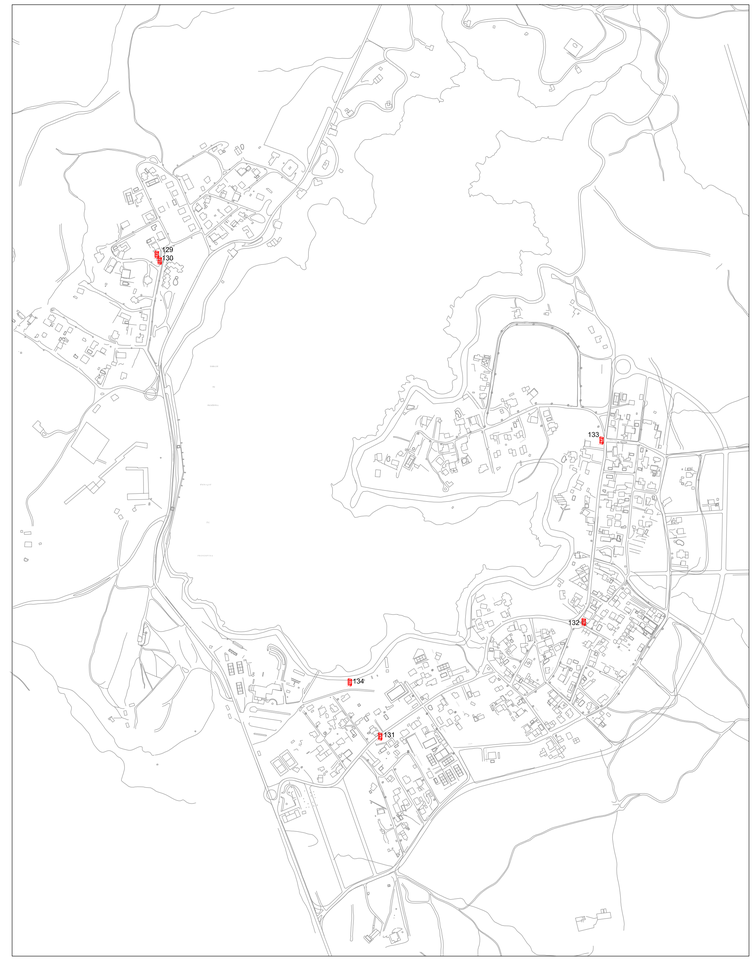

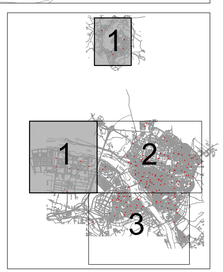

INGENIERIA GESTION Y COMERCIO S.L. 2008

AUDITORÍA ENERGÉTICA MUNICIPAL DEL ALUMBRADO PÚBLICO DE MÉRIDA

AYUNTAMIENTO DE MÉRIDA — Urbanismo, Obras e Infraestructuras

C/ Concordia, 7 Tf.: 924 304 061/67 www.urbanismomerida.es

PETICIONARIO: EXCMO. AYUNTAMIENTO DE MÉRIDA.

FECHA: OCTUBRE-2009

DESIGNACIÓN: ANEXO VII
DISTRIBUCIÓN DE CENTROS DE MANDO 1/3.

ESCALA: 1/5000

PLANO Nº 1


068
069
119
009
010
117
120
125
116
105
049
051
048
107
121
123
122
118
115
127
128
124
113
114
112
109
111
177
110
106
178
135
126
137
136
179
141
140
159
138
139
182
161
162
193
166
155
149
142
143
144
183
070
073
146
148
172
145
173
168
170
103
102
101
105
018
047
104
167
157
165
176
152
164
158
171
037
031
032
024
025
023
028
052
022
020
019
029
063
021
026
027
053
015
014
012
013
011
016
033
021
007
008
005
004
003
160
002
006
180
051
107
049
048
105
116
115
118
121
123
122

CUADROS DE MANDO

CODIGO	DIRECCION	Nº CONTRATO
001	M MILENIO, CAMINO DE LA MAGDALENA	01047554460
002	M MILENIO, C/ TRIBIDA	01047554461
003	PERM SAN LAZARO, C/ ALCANTARA	01047555214
004	PERM SAN LAZARO, C/ ALCANTARA	01047555208
005	SAN JUAN, C/ BUENAVISTA	01047555435
006	SAN JUAN, COLEGIO JUAN XXIII, C/ LATEROS	01047556105
007	SAN JUAN, AVDA. CASA HERRERA (BARRADAS)	01047561643
008	SAN JUAN, AVDA. CASA HERRERA (ALBARREGAS)	
009	HOSPITALITO, C/ VILLAVIEJA	01047712711
010	HOSPITALITO, C/ VILLANUEVA	01047555587
011	Mª AUXILIADORA, C/ VICENTE BARRANTES	01047555877
012	Mª AUXILIADORA, C/ VICENTE BARRANTES (ALBARREGAS)	
013	Mª AUXILIADORA, C/ LOPEZ CANDELA, PORTAL 6	
014	URB. LAS LOMAS, PLAZA OSCAR ARIAS	01047556575
015	URB. REINA SOFIA, C/ JUAN ANTONIO DIAZ PINTADO	01047555606
016	URB. REINA SOFIA, C/ EUGENIO GARCIA SANDOVAL	01047555560
017	URB. SALESIANOS, C/ TORRA	01047555561
018	URB. SALESIANOS, C/ SALESIANOS	01047555564
019	POL. REINA SOFIA, AMPLIACION AVDA. JUAN PABLO II	01047577335
020	POL. REINA SOFIA, C/ DE LOS TALLERES	01047912357
021	POL. REINA SOFIA, CTRA. DE VALVERDE	01047555562
022	POL. REINA SOFIA, AVDA. REINA SOFIA, SUELES MAYORALA	01047554533
023	SAN LUIS, C/ SAN LUIS, (BARRADAS)	
024	SAN LUIS, C/ MERIDA DE LOS CABALLEROS (PARQUES)	01047556516
025	SAN LUIS, C/ MERIDA DE LOS CABALLEROS (ALBARREGAS)	
026	LA ANTIGUA-SINDICALES, ERMITA, AVDA. JUAN CARLOS I	01047552070
027	LA ANTIGUA-SINDICALES, ERMITA, AVDA. JUAN CARLOS I	
028	LA ANTIGUA-SINDICALES, AVDA. JUAN CARLOS I	01047552434
029	LA ANTIGUA-SINDICALES, CTRA. SEÑORA DE LA ANTIGUA	01047552482
030	LA ANTIGUA-SINDICALES, C/ ALMAZORAL DE LA NAVA	01047552483
031	SANTA CATALINA, C/ ESCACENADO	01047552557
032	SANTA CATALINA, C/ CASARIEGO	01047552346
033	SANTA ISABEL, CAMINO DE LA MAGDALENA	01047552560
034	POL. CARRIÓN, C/ CANTEROS.	01047556514
035	PLANTONAL DE VERA, CAMINO DEL PERAL.	01047554559
036	BDA. TRES CASAS, C/ FRANCIA.	01047553758
037	POL. IND. ALBARREGAS, CAMINO VIEJO DE MIRANDILLA	01047555447
038	POL. IND. EL PRADO, C/ LAS PALMAS	01047553943
039	POL. IND. EL PRADO, C/ BILBAO	01047557103
040	POL. IND. EL PRADO, C/ BILBAO	01047557240
041	POL. IND. EL PRADO, C/ PAMPLONA	01047557329
042	POL. IND. EL PRADO, C/ VALLADOLID	01047557354
043	POL. IND. EL PRADO, C/ VALLADOLID	01047557914
044	POL. IND. EL PRADO, C/ SEVILLA	01047557367
045	URB. EL PRADO, AVDA. DE EL PRADO	01047552499
046	URB. EL PRADO, C/ LOS TEMPLARIOS	01047557732
047	URB. LA CROSS, AVDA. MARQUES DE MONTAIA	01047556335
048	BDA. ENRIQUE TIERNO GALVAN, PLAZA TIERNO GALVAN	
049	BDA. SAN AGUSTIN, C/ GALAPAGOS	01047553546
050	BDA. SAN ANDRES, C/ PABLO NERUDA.	01047552653

CUADROS DE MANDO

CODIGO	DIRECCION	Nº CONTRATO
	URB. EL PRADO, C/ MIRANDILLA.	
052	BDA. CARRIÓN.	01047542908
054	ZONA SURADOCIGONES, PLAZA JOSE DE ZORRILLA.	01047552185
055	ZONA SURADOCIGONES, C/ LEONOR DE AUSTRIA.	01047490680
056	ZONA SURADOCIGONES, C/ LUIS DE MORALES.	01047556304
057	ZONA SURADOCIGONES, C/ SANTIAGO DE ALCANTARA.	01047561004
058	ZONA SURADOCIGONES, AVDA. STA. TERESA DE JORNET.	01047561498
059	ZONA SURADOCIGONES, C/ ANTONIO GARCÍA BELLIDO.	01047556691
060	ZONA SURADOCIGONES, CAMINO DEL PERAL (PISOS PAREJO).	01047511713
061	ZONA SURADOCIGONES, C/ LUIS BUÑUEL.	
062	ZONA SURADOCIGONES, C/ CARTAGENA.	01047361057
063	ZONA SURADOCIGONES, C/ JORGE GUILLÉN.	01047554119
064	ZONA SURADOCIGONES, C/ JUAN ANTONIO DE VERA FIGUEROA.	04001703400
065	ZONA SURADOCIGONES, C/ DON BENITO.	01047553680
066	ZONA SURADOCIGONES, C/ ANTONIO HÓEZ, GIL.	01047552190
067	ZONA SURADOCIGONES, AVDA. LUSITANIA.	01047562764
068	URB. LA CALZADA, C/ MADRE TERESA DE CALCUTA.	
069	URB. LA CALZADA, C/ GUIJO D'ANCIN.	
070	POL. NUEVA CIUDAD, AVDA. DE LA HISPANIDAD.	01047555533
071	POL. NUEVA CIUDAD, C/ PUERTO RICO.	01047357154
072	POL. NUEVA CIUDAD, C/ JUANFCO. BARANO GINER (ESTANCOS).	01047352565
073	POL. NUEVA CIUDAD, C/ JUANFCO. BARANO GINER (ESTANCOS).	
074	POL. NUEVA CIUDAD, C/ JUAN FCO. BARARO GINER (SEXPE).	01047352393
075	POL. NUEVA CIUDAD, C/ ANTONIO CAMPOS HOYOS.	01047561660
076	POL. NUEVA CIUDAD, AVDA. DE LAS AMÉRICAS.	01047352570
077	POL. NUEVA CIUDAD, JARQUIN BOTARRO.	01047561764
078	POL. NUEVA CIUDAD, PBO BAROJA (FAROLAS PEQUERAS).	01047567592
079	POL. NUEVA CIUDAD, PBO BAROJA (FAROLAS GRANDES).	01047356023
080	POL. NUEVA CIUDAD, C/ VIRIATO.	01047353400
081	POL. NUEVA CIUDAD, C/ ANDRÉS VALVERDE LÓPEZ.	01047352389
082	POL. NUEVA CIUDAD, PARQUE MANUEL PACHECO.	
083	POL. NUEVA CIUDAD, AVDA. DE LA CONSTITUCIÓN.	01047352584
084	POL. NUEVA CIUDAD, C/ JUAN SEBASTIÁN ELCANO.	01047360728
085	POL. NUEVA CIUDAD, AVDA. EUGENIO HERMOSO.	01047531804
086	POL. NUEVA CIUDAD, PLAZA SAN SERVAN Y SAN GERMÁN.	01047356428
087	POL. NUEVA CIUDAD, TRAVESÍA EUGENIO HERMOSO.	01047356568
088	POL. NUEVA CIUDAD, PARQUE ALVAREZ LENCERO.	01047553943
089	POL. NUEVA CIUDAD, C/ BELLAVISTA.	01047352551
090	POL. NUEVA CIUDAD, URB. CRUZCAMPO.	01047556389
091	POL. NUEVA CIUDAD, PARQUE CTRA. ALANGE.	
092	POL. NUEVA CIUDAD, PERI CRUZCAMPO.	01047360542
093	POL. NUEVA CIUDAD, AVDA. DE LA LIBERTAD.	01047356708
094	POL. NUEVA CIUDAD, AVDA. DE LA LIBERTAD, PARQUE 7 SILLAS.	
095	POL. NUEVA CIUDAD, AVDA. DE LA LIBERTAD, PARQUE 7 SILLAS.	
096	POL. NUEVA CIUDAD, AVDA. DE PORTUGAL.	01047356566
097	BDA. SAN ANTONIO, C/ CARLOS FDEZ. CASADO.	
098	BDA. SAN ANTONIO, C/ VICENTE SOS BAYNAT.	01047357568
099	BDA. SAN ANTONIO, C/ VICENTE SOS BAYNAT (C/ TARRACO).	
100	CTRA. DE ALANGE.	01047356764

CUADROS DE MANDO

CODIGO	DIRECCION	Nº CONTRATO
101	URB. EL DIEGO, C/ NAJARRAGAS.	01047356534
102	URB. EL DIEGO, C/ RÁBAGA.	01047356535
103	URB. EL DIEGO, ANTIGUA CAMPSA.	01047356571
104	CASA VERDE.	01047352185
105	CASA VERDE.	01047353638
106	LA CORCHERA, C/ GUARDA TIERRA DE BARROS. (PARQUES)	01047352033
107	LA CORCHERA, C/ COMARCA DE LA VERA (MERCADONA)	01047353578
108	LA CORCHERA, C/ JUAN CANET.	01047357024
109	LOS MILAGROS, C/ CENTRAL.	01047352532
110	LOS MILAGROS, AVDA. LOS MILAGROS.	01047353421
111	LOS MILAGROS, AVDA. VÍA DE LA PLATA.	01047352413
112	LOS MILAGROS, LOCAL SOCIAL.	
113	SAN BARTOLOMÉ, C/ ORESTIADA. (BARRADAS)	01047352559
114	SAN BARTOLOMÉ, C/ ORESTIADA, RONDA DE LOS EMERITOS.	
115	BDA. SANTA EULALIA, C/ FUENSANTA.	01047357564
116	JARDINES DE MERIDA, C/ ARISTÓTELES.	01047357641
117	MONTEGANCEDO.	01047357734
118	AVDA. DEL LAGO.	01047357744
119	AVDA. DEL LAGO, POZO DEL MAR.	01047361579
120	AVDA. DEL LAGO, C/ DEL PAZO.	01047361587
121	LAS ABADAS, URB. LOS GIRASOLES, RONDA DE LOS EMERITOS.	01047469454
122	LAS ABADAS, AVDA. EMERITA AUGUSTA. (MERCADONA)	01047469534
123	LAS ABADAS, C/ ALMENDRAL.	01047469772
124	LAS ABADAS, AVDA. DE LAS ABADAS.	01047352030
125	URB. NUEVO MERIDA, C/ LA FAMENA.	01047361560
126	VIVIENDAS RENFE, AVDA. DEL FERROCARRIL.	01047352155
127	TEJARA.	01047352256
128	URB. LA CHIMENEA, C/ ARENAL DE PANCALIENTE.	01555055488
129	PROSERPINA, CUARTO DE LA ALBUERA, C/ ARES.	01047361544
130	PROSERPINA, CUARTO DE LA ALBUERA, C/ ARES.	
131	PROSERPINA, AVDA. DE PROSERPINA (ENTRE PLUTÓN Y CERES)	01047361574
132	PROSERPINA, C/ CENTAURO.	01047361749
133	PROSERPINA, AVDA. DE PROSERPINA CON C/ DORIA.	01047555556
134	PROSERPINA, SOCIEDAD TIRO PICHÓN.	01047491007
135	ARENAL DE PAN CALIENTE.	01047356563
136	CENTRO, AVDA. JOSÉ FDEZ. LÓPEZ. (PISOS)	01047355554
137	CENTRO, C/ DON CESAR LOZANO.	01047352602
138	CENTRO, AVDA. JOSÉ PÉREZ LÓPEZ (FRENTE CAFETERÍA ROMA)	01047355313
139	CENTRO, C/ ANTONIO PACHECO.	01047483596
140	CENTRO, PARQUE LUIS CHAMIZO.	01047469607
141	CENTRO, C/ POZO DE ALMARAZ.	01047355814
142	CENTRO, PLAZA DE ROMA.	01047483540
143	CENTRO, PLAZA DE ROMA. (FUENTE ROMANO)	01047352575
144	CENTRO, C/ SAN CRISTÓBAL.	01047469627
145	CENTRO, C/ GRACIANO.	01047474570
146	CENTRO, C/ ATARAZANAS.	01047352741
147	CENTRO, PLAZA SANTO DOMINGO.	01047352610
148	CENTRO, C/ SANTO DOMINGO. (ESQUINA C/ SUAREZ SOMONTE)	01047352611
149	CENTRO, SANTA CATALINA (TEMPLO DE DIANA).	01047561982
150	CENTRO, RAMBLA SANTA EULALIA. (PISOS)	01047352612

CUADROS DE MANDO

CODIGO	DIRECCION	Nº CONTRATO
151	CENTRO, RAMBLA SANTA EULALIA.	01047355514
152	CENTRO, SANTA LUCIA.	01047352154
153	CENTRO, C/ PONTEZUELAS (PISOS FERROVIARIOS).	01047352753
154	CENTRO, C/ PONTEZUELAS (RESTO).	01047352755
155	CENTRO, PLAZA DE ESPAÑA.	01047552468
156	CENTRO, C/ CALDERÓN DE LA BARCA (CALLEJÓN).	01047352789
157	CENTRO, C/ CALDERÓN DE LA BARCA.	01047352790
158	CENTRO, C/ MARQUESA DE PRIMORES. (ESTANCOS)	01047552451
159	CENTRO, C/ MARQUESA DE PRIMO. (PARKING)	
160	CENTRO, PLAZA DEL TERRERO.	01047361564
161	CENTRO, C/ SANCHO PÉREZ.	01047352437
162	CENTRO, RINCÓN DE LOS POETAS.	01047352438
163	CENTRO, C/ FÉLIX VALVERDE LEJIO.	01047554588
164	CENTRO, C/ MARGARITA GARCÍA DE BLANES (CALLEJÓN).	01047552655
165	CENTRO, C/ ALMENDRALEJO.	01047552656
166	CENTRO, C/ SAN JUAN DE DIOS. (COMPAÑÍA)	01047356439
167	CENTRO, C/ ROMERO FLORISTA.	01047352657
168	CENTRO, LA ARGENTINA, C/ PORTA SEGARA.	01047556539
169	CENTRO, SAN ALBIN C/ MARCO AGRIPA.	01047353402
170	CENTRO, C/ ESTUDIANTES.	01047352658
171	CENTRO, C/ CONCORDIA.	01047552824
172	CENTRO, C/ PEDRO MI PLANO.	01047552756
173	CENTRO, C/ PARRAS.	01047552759
174	PUENTE FDEZ. CASADO, C/ ANAS.	01047352677
175	PUENTE FDEZ. CASADO, AVDA. REINA SOFÍA.	01047474264
176	CENTRO, C/ SAN JUAN.	01047552774
177	ZONAS VERDES ALAMEDAS, RDA LOS MILAGROS.	01047552666
178	ZONAS VERDES ALBARREGAS, ARENAL DE PAN CALIENTE.	01047552669
179	ZONAS VERDES LA BAJA, MOLINO DE PAN CALIENTE.	01047495577
180	PERI SAN LÁZARO, C/ ALCANTARA (ENTRO INTERIOR).	01047552672
181	POL. NUEVA CIUDAD, C/ LUIS ÁLVAREZ LENCERO.	01047352517
182	PUENTE LUSITANIA (CENTRO).	01047555342
183	PUENTE LUSITANIA (POL. NUEVA CIUDAD).	01047361544

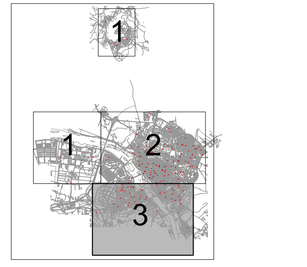

INGENIERIA GESTION Y COMERCIO S.L. 2008

AUDITORÍA ENERGÉTICA MUNICIPAL DEL ALUMBRADO PÚBLICO DE MÉRIDA

C/ Escondite, 1 TF. 924 304.356/57 www.urbanismomerida.es
AYUNTAMIENTO DE MÉRIDA Urbanismo, Obras e Infraestructuras

PETICIONARIO: EXCMO. AYUNTAMIENTO DE MÉRIDA.

FECHA: OCTUBRE-2009

DESIGNACION: ANEXO VII
DISTRIBUCIÓN DE CENTROS DE MANDO 3/3.

ESCALA: 1/5000

PLANO Nº 3